Verzameling schema´s van in dienst zijnde NMBS wagens

B

D 1985-0596-9

DIRECTIE M 23-01 (Hg)
Sectie 63
Frankrijkstraat 85
1070 BRUSSEL
Nr. 233.01/6.1.14/E

DIRECTIE H 61-21
Sectie 26
Ravensteinstraat 60, bus 24
1000 BRUSSEL

OVERZICHT.

1. Inleiding.

2. Een wagen voor elk vervoer.

3. Gedetailleerde schema's van de wagens
   3.1. Stortwagens van het gewone type.
   3.2. Stortwagens van het speciale type.
   3.3. Gesloten wagens van het gewone type.
   3.4. Gesloten wagens van het speciale type.
   3.5. Gesloten koelwagens-isotherm.
   3.6. Platte wagens met assen van het gewone type.
   3.7. Platte wagens met assen van het speciale type.
   3.8. Platte wagens met draaistellen van het gewone type.
   3.9. Platte wagens met draaistellen van het speciale type.
   3.10. Wagens met opengaand dak.
   3.11. Speciale wagens.

4. Overeenkomst tussen categorie GEM — Type M — Lettercode UIC.

1. INLEIDING.

Deze brochure stelt de schema's voor van de commerciële wagens NMBS.

Zij werd in samenwerking met Directie H opgesteld en bestaat uit de drie hiernavolgende delen:

– het eerste deel bevat vereenvoudigde schetsen met fotografische afbeeldingen die de voornaamste wagentypes weergeven;
– in het tweede deel vindt u gedetailleerde schema's van alle wagentypes;
– in het derde deel wordt een tabel van overeenkomst tussen categorie GEM – type M – lettercode UIC gegeven.

Aanvullingen zullen toegestuurd worden bij het in dienst stellen van nieuwe wagentypes. We hopen dat – dank zij deze brochure – de wagens nodig voor elk vervoer, doelmatiger zullen kunnen gekozen worden.

2. EEN WAGEN VOOR ELK VERVOER

HERNUMMERING VAN DE GOEDERENWAGENS

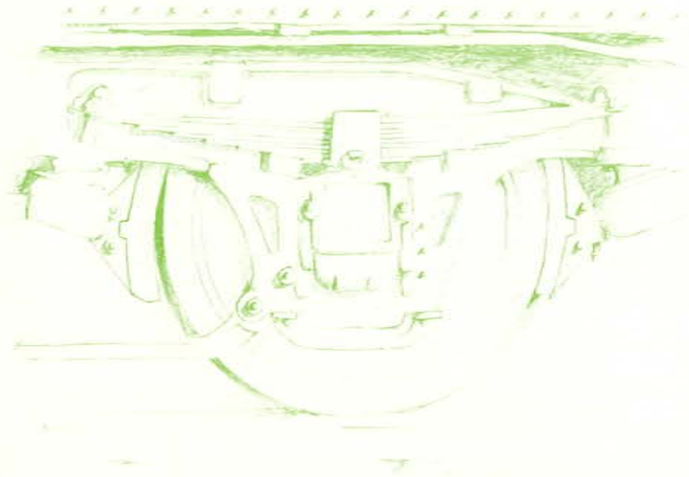

De huidige nummering van de goederenwagens geeft geen idee meer van de gedetailleerde karaktistieken van dat materieel, omdat het Europees wagenpark uit al te veel verschillende modellen bestaat.
Om die reden heeft de Internationale Spoorwegunie besloten alle wagens, op enkele van tevoren bepaalde uitzonderingen na, tussen 1 januari 1980 en 31 december 1984 opnieuw te ...ten nummeren.
...en wagen worden gekenmerkt door:

- een eenheidskennummer;
- een kenmerking in letters die de exploitatiekenmerken aangeeft;
- een facultatieve kenmerking, eigen aan elk net, die de bouwkarakteristieken aangeeft.

Men is op 1 januari laatstleden begonnen met het aanbrengen van de nieuwe nummering; dat gebeurt in de werkplaatsen, wanneer de wagens er voor revisie binnenlopen. De hernummering moet, volgens het geval, binnen de voorgeschreven termijn beëindigd zijn.

Numerieke kenmerking

Kenmerking in letters

R b p s

Deze eenheidskenmerking bestaat uit:
- een hoofdletter, soortletter genoemd, die de wagensoort ...tortwagen, gesloten of platte ...agen, enz.) en het wagentype (gewoon of speciaal type) aangeeft;
- kleine letters, kenletters genoemd, waaraan men de voornaamste gebruikskenmerken van de wagen kan herkennen.

Eventueel bijkomende kenmerking.

Type 3410 A1

Behoudens de verplichte kenmerking mogen de spoorwegen ook nog bouwkarakteristieken aanbrengen.
In België worden de verschillende varianten volgens "type" ingedeeld.

Oude en nieuwe merken

Tijdens de overgangsperiode voor hernummering en hercodering zullen er dus wagens lopen die zowel een oud als een nieuw kenmerk dragen.
Bij de nieuwe kenmerking valt de 25 mm dikke stip vóór de lettercode weg. Het ontbreken van die stip is dus het enige teken dat erop wijst dat de wagen hernummerd is.

- **Gbs** oude kenmerking
  Rbps nieuwe kenmerking

INTERNATIONALE CODIFICATIE VAN DE WAGENS
KATEGORIELETTERS (HOOFDLETTERS)

Kategorie letter	Wagentype	Exploitatiekenmerken: Minimum C lading – Wagen met assen	Minimum C lading – Draaistelwagen	Laadlengte – Wagen met assen	Laadlengte – Draaistelwagen
E	Stortwagen van het gewone type kipbaar op de kop en zijdelings met platte bodem	2 ass.: 25 t	50 t	2 ass.: 7,7 m min.	12 m min.
F	Stortwagen van het speciale type	2 of 3 ass.: 25 t	50 t		
G	Gesloten wagen van het gewone type met minimum 8 luchtgaten	2 ass.: 25 t	50 t	2 ass.: 9 tot 12 m	15 tot 18 m
H	Gesloten wagen van het speciale type	2 ass.: 25 t	50 t	2 ass.: 9 tot 12 m	15 tot 18 m
I	Koelwagen met thermische isolatie klasse IN, met luchtkoeling met tralievloer en ijsbak (3,5 m³ of meer)	2 ass.: 15 t	30 t	2 ass.:19 tot 22 m² (nuttige oppervl.)	39 m² min.
K	Platte wagen op assen van het gewone type met neerklapbare wanden en korte rongen	25 t		12 m min.	
L	Platte wagen op assen van het speciale type	2 ass.: 25 t 3 ass.: 25 t 4 ass.: 50 t		2 ass.: 12 m min. 3 ass.: 22 m min. 4 ass.: 22 m min.	
O	Gemengde platte-stortwagen met neerklapbare kopwanden en rongen	25 t		12 m min.	
R	Platte wagen op draaistellen van het gewone type met neerklapbare wanden en rongen		50 t		18 tot 22 m
S	Platte wagen op draaistellen van het speciale type		4 ass.: 50 t 6 ass. of +: 60 t		4 ass.: 18 m min. 6 ass. of +: 22 m min.
T	Wagen met opengaand dak	2 ass.: 25 t	50 t	2 ass.: 9 tot 12 m	15 tot 18 m
Z	Ketelwagen met metalen reservoir voor het vervoer van vloeibare of gasvormige produkten.	2 of 3 ass.: 25 t	50 t		
U	Andere speciale wagens dan deze voorkomend in kategorie F, H, L, S of Z	2 of 3 ass.: 25 t	50 t		

INTERNATIONALE CODIFICATIE VAN DE WAGENS
LETTERS VOOR DE KENMERKEN (kleine letters)

Kenmerkletter	Corresponderende kategorieletter	Betekenis
a	E F G H I T Z U	met 2 draaistellen met 2 assen
	L O	met 3 assen
	S	met 6 assen (2 draaistellen met 3 assen)
aa	E F G H T Z U	met 6 assen of meer (C lading ⩾ 60 t)
	I	met 6 assen of meer
	L	met 4 onafhankelijke assen
	S	met 8 assen of meer
b		**met assen**
	F	inhoud > 45 m³
	G	nuttige lengte ⩾ 12 m en nuttige inhoud ⩾ 70 m³
	H	nuttige lengte van 12 tot 14 m en nuttige inhoud ⩾ 70 m³
	I	nuttige oppervlakte van 22 tot 27m²
	K	met lange rongen
	L	met aangepaste dragers voor kleine containers
	T	nuttige lengte ⩾ 12 m
		met draaistellen
	G T	nuttige lengte ⩾ 18 m
	H	nuttige lengte van 18 tot 22 m
	S	met aangepaste dragers voor kleine containers
	R	nuttige lengte ⩾ 22 m
bb		**met 2 assen**
	H	nuttige lengte ⩾ 14 m
	I	met zeer grote oppervlakte (meer dan 27 m²)
		met draaistellen
	H	nuttige lengte ⩾ 22 m
c	E	met valluiken in de vloer
	F	regelbare lossing door zwaartekracht, alternatief zijdelings, hoog*
	H T	met kopdeuren
	I	met vleeshaken
	L S	met draaischakel
	Z U	met lossing onder druk
cc	F	regelbare lossing door zwaartekracht, alternatief zijdelings, laag*
	H	kopdeuren en binnenaanpassing voor autovervoer
d	H	met valluiken in de vloer
	I	voor visvervoer
	L S	zonder dek, voor autovervoer
	T U	regelbare lossing door zwaartekracht, alternatief zijdelings, hoog*
dd	T U	regelbare lossing door zwaartekracht, alternatief zijdelings, laag*
e	H	met 2 vloeren
	I	met elektrische ventilatie
	L S	met dekken voor autovervoer
	R	met neerklapbare zijborden
	T	met vrije hoogte van deuropening > 1,90 m
	Z	voorzien van inrichting voor heropwarming
ee	H	met 3 dekken of meer

MERKING VAN DE GOEDERENWAGENS VAN HET BELGISCHE KOMMERCIELE PARK

OMZETTING

1 - STORTWAGENS VAN HET GEWONE TYPE

Huidige merking				Nieuwe merking			
Kodeletters	Type M	Regimes	Reeksen	Kodeletters	Type M	Regimes	Reeksen
E	1214B0	01	5010000 - 3399	E	1214B0	01	5010000 - 3399
E	1215A0	01	5014000 - 8499	E	1215A0	01	5014000 - 8499
E	1214B2	21 16	5020000 - 1749	E	1214B2	21 25	5020000 - 1749
E	1232A1	01	5024000 - 7999	E	1232A1	01	5024000 - 7999
E	1215A4	01 16	5028000 - 32999	E	1215A4	01 25	5028000 - 32999
E	1215A5	01	5033000 - 6999	E	1215A5	01	5033000 - 6999
E	1214B8	21	5038000 - 8009	E	1214B8	21	5038000 - 8009
E	1214B4	01	5038100 - 8499	E	1214B4	01	5038100 - 8499
• Eas	1415A0	31	5950000 - 0999	Eas	1415A0	11	5950000 - 0999
• Eaos	1415A1	31 20	5968000 - 8999	Eaos	1415A1	11 82	*5300000 - 0699*
• Eaos	1415A2	31	5969000 - 9499	Eaos	1415A2	11	*5301000 - 1499*
				Eaos	1415A3	11	5302000 - 2749
• Eds	1000E2	01	5503000 - 4999	Fcs	1235A1	01	*6450000 - 0399*
• Eds	1000E3	21	5505000 - 5199	Fcs	1000E3	21	*6450400 - 0499*
• Eds	1000E4	01	5505500 - 5649	Fcs	1000E4	01	*6451000 - 1149*
• Eds	1000E5	01	5506000 - 6499	Fcs	1000E5	01	*6451150 - 1599*
Em	1212G1	21	5200000 - 3999	niet hernummerd			
Em	1204A1	21	5205500 - 5799	niet hernummerd			
Em	1212G3	21 16	5207000 - 7599	niet hernummerd			
Em	1212G3	21 16	5208000 - 8499	niet hernummerd			
Em	1212G3	21 16	5208720 - 8999	niet hernummerd			
Em	1212G8	21	5204000 - 4199	niet hernummerd			
• Eo	1215A6	21 16	5141000 - 1074	Elo	1215A6	21 25	*5110000 - 0074*
• Eo	1213B1	21 16/20	5141100 - 1199	Elo	1213B1	21 25/42	*5110100 - 0199*
Eo	1214A1	21	5142000 - 2999	niet hernummerd			
				Em	1212G2	46	5209200 - 9299
Eo	1232A2	20	5149000 - 9499	Eo	1232A2	42	*5149000 - 9499*
	1232A0			Eo	1232G0	21	5140000 - 0199
Es	1215A1	01	5520000 - 0129	Es	1215A	01	5520000 - 0129

2 - STORTWAGENS VAN HET SPECIALE TYPE

Huidige merking				Nieuwe merking			
Kodeletters	Type M	Regimes	Reeksen	Kodeletters	Type M	Regimes	Reeksen
				Falls	1000H0	31 35 81	6675600 - 5799
• Fads	1000F3	31 16	6960000 - 0099	Fals	1000F3	31 35	*6651000 - 1149*
• Fads	1000F4	31 16	6960500 - 0549	Fals	1000F4	31 35	*6651150 - 1199*
• Fads	1000F5	31 16	6961000 - 1349	Fals	1000F5	31 35	*6651200 - 1549*
• Fads	1000F6	31 16	6961350 - 1499	Fals	1000F6	31 35	*6652000 - 2149*
Fads	1000F2	31 16	6961500 - 1624	Fals	1000F2	81 35	*6650125 - 0249*
Fads	1000F7	31 16	6961700 - 1999	Fals	1000F7	31 35	*6651550 - 1849*
				Fals	1000F9	81 82 86	6653000 - 3499
				Faals	1645A1	31	*6664000 - 4004*
• Fbd	1245A1	20	6019100 - 9299	Fbl	1245A1	42	*6153000 - 3199*
• Fbd	1245A2	20 26/06	6019300 - 9699	Fbl	1245A2	42 41/45	*6153200 - 3599*
Ffs	5030B2	21	6190000 - 0019	Ffs	5030B2	21	*6094000 - 4019*

3 - GESLOTEN WAGENS VAN HET GEWONE TYPE

Huidige merking				Nieuwe merking			
Kodeletters	Type M	Regimes	Reeksen	Kodeletters	Type M	Regimes	Reeksen
• Gbs	2216A1	01 16	1500000 - 0349	Gbs	2216A1	01 25	1500000 - 0349
• Gbs	2216A2	01 16	1500500 - 0999	Gbs	2216A2	01 25	1500500 - 0999
• Gbs	2216A3	01 16	1501000 - 1699	Gbs	2216A3	01 25	1501000 - 1699
• Gbs	2216A4	01 16	1501700 - 1819	Gbs	2216A4	01 25	1501700 - 1819
• Gbs	2216A5	01 16	1502000 - 2099	Gbs	2216A5	01 25	1502000 - 2099
• Gbs	2216A7	01 16	1502100 - 2399	Gbs	2216A7	01 25	1502100 - 2399
• Gbs	2216A6	01 16	1502500 - 2699	Gbs	2216A6	01 25	1502500 - 2699
• Gbs	2216A8	01 16	1502700 - 3149	Gbs	2216A8	01 25	1502700 - 3149
Glms	2211A0	01 16	1350000 - 5399	Gkklms	2211A0	01 21 25	*1385000 - 7999*
Glms	2211A1	21 16	1355400 - 5499	Gkklms	2211A1	21 25	*1389000 - 9074*
Glms	2212A0	20 21/16	1355500 - 5999	Gkklms	2212A0	42 21/25	*1389100 - 9599*
Glms	2231A0	01	1356000 - 7799	Glms	2231A0	01	*1356000 - 7799*
Glms	2212B0	21 16	1430000 - 0099	Gkklms	2212B0	21 25	*1389900 - 9999*
Glms	2212A1	21 16	1430500 - 0599	Gkklms	2212A1	21 25	*1391000 - 1099*
Glms	2211A2	20	1431000 - 2499	Gkklms	2211A2	42	*1392000 - 3499*
Glms	2211A3	20	1432500 - 2999	Gkklms	2211A3	42	*1393500 - 3999*
Glms	2211A4	20 21	1433000 - 3499	Gkklms	2211A4	21 42	1390000 - 0499
				Gkklms	2211A5	42	1389400 - 9699

4 - GESLOTEN WAGENS VAN HET SPECIALE TYPE

Huidige merking				Nieuwe merking			
Kodeletters	Type M	Regimes	Reeksen	Kodeletters	Type M	Regimes	Reeksen
				Hbis	2213A0	21 25	*2350000 - 0099*
				Hbis	2213A1	01 21 25	2250000 - 0599
				Habbis	2213A2	21	2760000 - 0049
				Hbikkss	2213A3	21	—
					2213A4	21	—
				Hbis	2213H0	25	2350500 - 0599
Hfs	5030A4	21	2140000 - 0199	niet hernummerd			
Hfs	5030A6	21	2140400 - 0599	niet hernummerd			
Hfs	5030A1	21	2140600 - 0699	Hbfkks	5030A1	21	2390000 - 0099
Hfs	5030A7	21	2140700 - 0899	Hbfs	5030A7	21	2380000 - 0049

5 - GESLOTEN KOELWAGENS-ISOTHERM

Huidige merking				Nieuwe merking			
Kodeletters	Type M	Regimes	Reeksen	Kodeletters	Type M	Regimes	Reeksen
Ibces	2000C2	11	8019040 - 9049	Ibces	2000C2	01	*8019140 - 9149*
Ibes	2000C1	11	8026010 - 6089	Ibes	2000C1	01	*8039600 - 9679*
Idls	2212C0	11	8111000 - 1004	Idls	2212C0	01	*8426000 - 6004*
Idls	2212C0	21	8111005 - 1029	Idls	2212C0	21	*8426005 - 6029*
Idls	2000C4	21	8111050 - 1099	Ibdes	2000C4	21	*8021050 - 1099*

6 - PLATTE WAGENS MET 2 ASSEN VAN HET GEWONE TYPE

Huidige merking				Nieuwe merking			
Kodeletters	Type M	Regimes	Reeksen	Kodeletters	Type M	Regimes	Reeksen
• K	3202A1	21	3000000 - 0999	Kkk	3202A1	21	*3015000 - 5599*
Klmmp	3000C8	21	3173000 - 3249	Klmmp	3000C8	21	3173000 - 3249
				Klmps	3000C7	21	3437000 - 7049
Klps	3232A3	21	3390000 - 0099	Klps	3232A3	21	3390000 - 0099
• Ks	3232A1	21	3300000 - 0899	Ks	3232A1	21	3300000 - 0899
Ks	3232A2	21	3300900 - 0949	Ks	3232A2	21	3300900 - 0949
• Ks	3212A2	01	3301000 - 1684	Ks	3212A2	01	3301000 - 1684
• Ks	3212A3	01	3301685 - 2464	Ks	3212A3	01	3301685 - 2464
Ks	3212A9	01	3302500 - 2549	Ks	3212A9	01	3302500 - 2549
• Ks	3202A2	21	3303000 - 3250	Kkks	3202A2	21	*3404000 - 4249*
• Ks	3202A3	21	3303500 - 3999	Kkks	3202A3	21	*3404250 - 4499*
• Ks	3212B0	01	3304000 - 4999	Ks	3212B0	01	3304000 - 4999
• Ks	3212B1	01	3305000 - 5149	Ks	3212B1	01	3305000 - 5149
				Kps	3212B2	21	3395000 - 5049
				Ks	3212B3	01	3305200 - 5399
				Kps	3212B4	21	3395050 - 5099

7 - PLATTE WAGENS MET 2 EN 4 ASSEN VAN HET SPECIALE TYPE

Huidige merking				Nieuwe merking			
Kodeletters	Type M	Regimes	Reeksen	Kodeletters	Type M	Regimes	Reeksen
Lfs	5030C3	21	4140100 - 0199	Lfs	5030C3	21	4140100 - 0199
Lfs	5030C4	21	4140200 - 0299	Lfs	5030C4	21	4140200 - 0299
				Lgs	3210A0	21	4425000 - 5099
				Ll	3000C6	42	4025800 - 5899
				Llmm	3000C5	42	4009100 - 9999
Lklps	3000B3	21	4174000 - 4099	Lkklmmps	3000B3	21	*4151000 - 1049*
Lklps	3022E2	21	4174150 - 4199	Lkklmmps	3022E2	21	4151050 - 1099
Llp	3000B1	21	4027200 - 7399	Limmp	3000B1	21	*4006000 - 6199*
Llps	3202A6	21	4126000 - 6099	Lkklmps	3202A6	21	*4148000 - 8099*
• Lps	3232A6	21	4128000 - 8049	Lkkps	3232A6	21	*4175160 - 5199*
Ls	3202A5	21	4100000 - 0099	Lkkms	3202A5	21	*4169000 - 9099*

8 - PLATTE WAGENS MET DRAAISTELLEN VAN HET GEWONE TYPE

Huidige merking				Nieuwe merking			
Kodeletters	Type M	Regimes	Reeksen	Kodeletters	Type M	Regimes	Reeksen
• Remms	3514C0	31	3950000 - 0774	Remms	3514C0	11	3950000 - 0774
• Remms	3514C2	31	3951000 - 1449	Remms	3514C2	11	3951000 - 1449
• Remms	3514C3	31	3951500 - 2299	Remms	3514C3	11	3951500 - 2299
• Remms	3514C4	31	3952300 - 2599	Remms	3514C4	11	3952300 - 2599
Remms	3514C8	31	3952600 - 2649	Remms	3514C8	11	3952600 - 2649
• Res	3514D0	31	3936000 - 7499	Res	3514D0	11	3936000 - 7499
• Res	3514D1	31	3937500 - 7999	Res	3514D1	11	3937500 - 7999
				Rmms	3514C9	31	3959150 - 9199
• Rgs	3514B9	31	3917000 - 7399	Rgps	3514B9	31	*3921000 - 1399*
				Rmms	3514C1	35	3959200 - 9249
				Rmms	3514C5	31	3959100 - 9149
Rmms	3514C6	31	3959000 - 9099	Rmms	3514C6	31	3959000 - 9099
Rps	3410A1	20 36	3914000 - 4199	Rbps	3410A1	82 81	*3932000 - 2199*
• Rs	3514A0	11	3900000 - 0999	Rs	3514A0	11	3900000 - 0999
• Rs	3514B0	11	3901000 - 1499	Rs	3514B0	11	3901000 - 1499
• Rs	3514B1	11	3902000 - 2499	Rs	3514B1	11	3902000 - 2499
• Rs	3514B2	11	3903000 - 3499	Rs	3514B2	11	3903000 - 3499
• Rs	3514B3	11	3903500 - 3749	Rs	3514B3	11	3903500 - 3749
• Rs	3514B5	11	3904000 - 4319	Rs	3514B5	11	3904000 - 4319
• Rs	3514B4	11	3904500 - 4599	Rs	3514B4	11	3904500 - 4599
• Rs	3514B6	11	3904600 - 4899	Rs	3514B6	11	3904600 - 4899
Rs	3514E8	31	3905300 - 5349	Rs	3514E8	31	3905300 - 5349

9 - PLATTE WAGENS MET DRAAISTELLEN VAN HET SPECIALE TYPE

Huidige merking				Nieuwe merking			
Kodeletters	Type M	Regimes	Reeksen	Kodeletters	Type M	Regimes	Reeksen
S	3000F1	31	4200000 - 0019	Slmmp	3000F1	31	*4633000 - 3019*
S	3000F2	31	4200020 - 0029	Slmmp	3000F2	31	*4633020 - 3029*
Sa	3000F3	31	4800000 - 0009	Salmmp	3000F3	31	*4823000 - 3009*
Saah	3000G1	31	4970000 - 0069	Saahmm	3000G1	31	4970000 - 0069
• Sap	3610A0	20	4828000 - 8099	Sammp	3610A0	82	*4821000 - 1099*
Sekqs	3000D3	20	4384000 - 4049	Sekqs	3000D3	82	*4751000 - 1049*
• Sgs	3714A0	31	4440000 - 0299	Sgjs	3714A0	31	*4536000 - 6299*
Sgs	3714A1	31	4440300 - 0314	Sgjs	3714A1	31	*4536300 - 6314*
Sgs	3714A2	31	4440315 - 0379	Sgjs-w	3714A2	81	*4536315 - 6379*
Sgs	3714A8	31	4440400 - 0449	Sgjs	3714A8	31	*4536400 - 6449*
				Sgs	3410A2	81	4541000 - 1049
				Sgss	3714B0	31	4549000 - 9199
Sh	3000G2	31	4229650 - 9669	Shmm	3000G2	31	4665000 - 5019
Shhs	3000G4	31	4378000 - 8049	Shhmms	3000G4	31	*4780000 - 0049*
Shs	3614A0	31	4370000	Shmms	3614A0	31	*4764000*
Shs	3614A1	31	4370001 - 0010	Shmms	3614A1	31	*4764001 - 4010*
• Shs	3614A2	31	4370100 - 0299	Shmms	3614A2	31	*4764100 - 4299*
• Shs	3614A6	31	4370300 - 0569	Shmms	3614A6	31	*4764300 - 4569*
• Shs	3614A8	31	4371000 - 1999	Shmms	3614A8	31	*4765000 - 5999*
• Shis	3614B0	31	4373000 - 3999	Shimms	3614B0	31	*4771000 - 1999*
Sklp	3000B4	21	4280000 - 0009	Sklmmp	3000B4	21	*4650000 - 0009*
Slp	3000B7	31	4231000 - 1010	Slp	3000B7	31	*4627000 - 7019*
				Smms	3514C7	31	4706000 - 6099
Ss	3514D2	16 31	4300000 - 0099	Ss	3514D2	35 31	*4700000 - 0099*
Ss	3514E1	31	4300100 - 0199	Ss	3514E1	31	*4700100 - 0199*
Ss	3514E2	31	4300200 - 0249	Ss	3514E2	31	4700200 - 0249

10 - WAGENS MET OPENGAAND DAK

Huidige merking				Nieuwe merking			
Kodeletters	Type M	Regimes	Reeksen	Kodeletters	Type M	Regimes	Reeksen
• T	1214B1	21	5600000 - 0099	niet hernummerd			
• Tads	1004D0	31 16	5835000 - 5499	Tads	1004D0	31 35	5835000 - 5499
				Tads	1004D1	31 35	5820000 - 0399
• Tads	1448A1	36	5835500 - 5519	Talls	1448A1	81	*5675000 - 5019*
• Taes	1416A0	31	5851000 - 1209	Taems	1416A0	31	5851000 - 1209
Taes	1416B1	31	5852000 - 2499	Taems	1416B1	31	5852000 - 2499
Taehs	1456A1	31	5866000 - 6199	Taehms	1456A1	31	5866000 - 6299
• Tahs	3614A3	31	5875000 - 5199	Tahms	3614A3	31	5875000 - 5199
				Taoos	1448A2	81	5693700 - 3749

Kodeletters	Type M	Regimes	Reeksen	Kodeletters	Type M	Regimes	Reeksen
• Tahs	3614A4	31	5875200 - 5399	Tahms	3614A4	31	5875200 - 5399
Tahs	3614A5	31	5875400 - 5499	Tahms	3614A5	31	5874000 - 4099
Tahs	3614A7	31	5875500 - 5599	Tahms	3614A7	31	5874100 - 4199
Tahs	3614A9	31	5875600 - 5799	Tahms	3614A9	31	5875600 - 5799
• Tbis	2215A1	21	5715000 - 5549	Tbikks	2215A1	21	*5782000 - 2549*
• Tbfis	5030D0	21	5799000 - 9049	Tbfis	5030D0	21	5799000 - 9049
• Tds	1000D1	21 16	5730000 - 0299	Tds	1000D1	21 25	5730000 - 0299
Tds	1238A1	21 16	5730300 - 0499	Tds	1238A1	21 25	5730300 - 0499
• Tds	1000D2	21 16	5731000 - 1099	Tds	1000D2	21 25	*5730500 - 0549*
• Tds	1000D3	21 16	5731500 - 1999	Tds	1000D3	21 25	5731500 - 1999
• Tds	1000D4	21 16	5732000 - 2149	Tds	1000D4	21 25	*5730550 - 0699*
• Tds	1000D5	21 16	5732200 - 2299	Tds	1238A1	21 25	*5730300 - 0499*
• Tds	1000D6	21 16	5732500 - 2649	Tds	1000D6	21 25	5732500 - 2649
• Tds	1000D7	21 16	5732750 - 2964	Tds	1000D7	21 25	5732750 - 2964
• Tds	1000D8	21 16	5733000 - 3129	Tds	1000D8	21 25	*5732350 - 2499*
• Tes	1222B4	21	5750000 - 0099	Tems	1222B4	21	*5762000 - 2099*
				Thms	1215B4	21	5766000 - 6049
• Ts	1215B1	01	5700000 - 0289	Tms	1215B1	01	*5756000 - 6289*
							5756600 - 7069
• Ts	1222B5	01	5700500 - 1069	Tms	1222B5	01	*5758000 - 8099*
• Ts	1215B3	01	5701500 - 1799	Tms	1215B3	01 42	*5757500 - 7799*
• Ts	1215C1	01	5703000 - 3239	Tms	1215C1	01	*5759000 - 9239*

11 - SPECIALE WAGENS

Huidige merking				Nieuwe merking			
Kodeletters	Type M	Regimes	Reeksen	Kodeletters	Type M	Regimes	Reeksen
Uaai	3000S1 3000S2	20 21 31	9890000 - 0099	Uaai	3000S1 3000S2	31	9930000 - 0001 *9930002*
• Uc	2000G1	16 21	9005000 - 5024	Uc	2000G1	25 21	9005000 - 5024
• Ucs	2000G2	16 21	9105050 - 5099	Ucs	2000G2	25 21	9105050 - 5099
• Ucs	2000G3	16 21	9105100 - 5199	Ucs	2000G3	25 21	9105100 - 5199
• Ucs	2000G4	16 21	9105200 - 5202	Ucs	2000G4	25 21	9105200 - 5202
• Ucs	2000G5	16 21	9105300 - 5399	Ucs	2000G5	25 21	9105300 - 5399
• Ucs	2000G6	16 21	9105400 - 5499	Ucs	2000G6	25 21	9105400 - 5499
Uhs	2000H3	21	7078000 - 8099	Zs	2000H3	21	*7450000 - 0099*
Uaai	3000S1/S2	20	9990000 - 0099	Uaai	3000S1 3000S2	31 31	*9940000* *9940001*
Uai	3000S1	20 21 31	9290010 - 0012	Uaikk	3000S1	31	*9917010 - 7012*
	3000S2	31	9290013 - 0023	Uai	3000S2	31	*9915000 - 5010*
Uaik	3000S1	21	9297015	Uaik	3000S1	31	*9919000*
Uais	3000S1	31	9390000 - 0004	Uais	3000S1	31	*9922000 - 2004*
Uis	3000S1	21	9190000 - 0099	Uis	3000S1	21	*9909000 - 9004*
Uahs	2000H2	36	7734000 - 4076	Zas	2000H2	81	*7850000 - 0076*
			7734200 - 4208				*7850077 - 0084*
			7734225 - 4232				*7850085 - 0092*
			7734250 - 4295				*7850093 - 0138*
			7734500 - 4559				*7850139 - 0198*
			7734077 - 4196	Zaes	2000H +	81	*7880000 - 0119*
			7734215 - 4224				*7880120 - 0129*
			7734238 - 4249				*7880130 - 0141*
			7734300 - 4487				*7880142 - 0330*
			7734600 - 4643				
U	4012B1	30	9490100 - 0599	U	4012B1	40	9590100 - 0599

Nieuwe uitgave: maart 1984

f	F H I L O S T Z U	geschikt voor verkeer per ferry-boat met Engeland
g	G H T U	voor graanvervoer
	I	met koelmachine
	K R	met bijkomende uitrusting voor containers
	L	uitgerust en enkel dienend voor containers
	S	uitgerust en enkel dienend voor containers, tot 60 voet
	Z	voor samengeperst gas. vloeibaar of opgelost onder druk
gg	I	uitgerust voor vloeibaar gas
	S	uitgerust en enkel dienend voor containers, tot 80 voet
h	G H	voor primeurs
	I	met thermische isolatie klasse IR
	R	bijkomende uitrusting voor rollen plaatijzer met horziontale as
	L S T	uitgerust en enkel dienend voor rollen plaatijzer met horizontale as
hh	R	bijkomende uitrusting voor rollen plaatijzer met vertikale as
	L S T	uitgerust en enkel dienend voor rollen plaatijzer met vertikale as
i	H T	met schuifwanden
	I	koelwagen gevoed door machines van een technische begeleidingswagen
	K L R S	met beweegbare afdekking en vaste kopwanden
	Z	met niet-metalen ketel
	U	uitgerust voor verkeer van voorwerpen die buiten het laadprofiel zouden komen indien ze op wagens van het gewone type zouden geladen worden (wagens met verlaagde bodem)
ii	I	technische begeleidingswagen
i	K L R S T Z	met schokdemperinrichting
k	E G H K O T	met 2 assen met C lading C < 20 t
	F L Z U	met 2 of 3 assen met C lading < 20 t
	I	met 2 assen met C lading < 15 t
	I	met draaistellen met C lading 30 t
	E F G H L S T Z U	met 4 assen met C lading < 40 t
	R	met draaistellen met C lading < 40 t
	E F G H S T Z U	met 6 assen of meer met C lading < 50 t
kk	E G H K O T	met 2 assen met C lading van 20 tot 25 t
	F L Z U	met 2 of 3 assen met C lading van 20 tot 25 t
	E F G H L S T Z U	met 4 assen met C lading van 40 tot 50 t
	R	met draaistellen met C lading van 40 tot 50 t
	E F G H S T Z U	met 6 assen of meer met C lading van 50 tot 60 t
	E	niet zijdelings kipbaar
	F T U	massale lossing door zwaartekracht, gelijktijdig zijdelings, hoog*
	G	met minstens 8 luchtgaten
	I	isothermwagen zonder ijsbak
	K L O R S	zonder rongen
ll	F T U	massale lossing door zwaartekracht, gelijktijdig zijdelings, hoog*
m	E	met 2 assen met nuttige lengte < 7,70 m
	G H T	met 2 assen met nuttige lengte < 9 m
	I	met assen met nuttige oppervlakte < 19 m²
	K O	nuttige lengte van 9 tot 12 m
	L	met 2 assen met nuttige lengte van 9 tot 12 m
	R	nuttige lengte van 15 tot 18 m
	S	met 4 assen met nuttige lengte van 15 tot 18 m
	E	met draaistellen met nuttige lengte < 12 m
	G H T	met draaistellen met nuttige lengte < 15 m
	I	met draaistellen met nuttige lengte < 39 m²
	L	met 3 of 4 assen met nuttige lengte van 18 tot 22 m
	S	met 6 assen of meer met nuttige lengte van 18 tot 22 m
mm	K O	nuttige lengte < 9 m
	L	met 2 assen met nuttige lengte van 9 tot 12 m
		met 3 of 4 assen met nuttige lengte < 18 m
	R	nuttige lengte < 15 m
	S	met 4 assen met nuttige lengte < 15 m
		met 6 assen of meer met nuttige lengte < 18 m
o	E	niet op de kop kipbaar
	F T U	met massieve axiale lossing door zwaartekracht, hoog*
	G H	met 2 assen, nuttige lengte < 12 m en nuttige inhoud ⩾ 70 m³
	I	met ijsbakken met inhoud < 3,5 m³
	K	met vaste wanden
	R	vaste kopwanden met hoogte < 2 m
	S	gelede wagen met 3 draaistellen met 2 assen
oo	F T U	met massieve lossing door zwaartekracht, laag*
	R	vaste kopwanden met hoogte ⩾ 2 m
p	F T U	met regelbare axiale lossing door zwaartekracht, hoog*
	I	zonder tralievloer
	K L S	zonder wand
	R	zonder kopschutborden
pp	F T U	met regelbare axiale lossing door zwaartekracht, laag*
	K R	met afneembare schutborden
q	alle kategorieën	elektrische verwarmingsleiding (geschikt voor alle stroomsterkten)
qq		elektrische verwarmingsleiding en -installatie (geschikt voor alle stroomsterkten)
s		mag rijden in "S" regime: 100 km/u
ss		mag rijden in "SS" regime: 120 km/u
t u v w x y z		Kenmerkletter corresponderend met een nationale waarde

* De lossingswijze van deze wagens is bepaald door een kombinatie van de volgende kenmerken:
— plaatsing van de losopeningen (luiken):
- axiaal: de openingen bevinden zich boven de as van het spoor.
- zijdelings: de openingen bevinden zich aan de beide kanten van het spoor, buiten de rails (voor deze wagens is de lossing:
  - gelijktijdig: indien voor het volledig ledigen van de wagen de luiken aan beide zijden moeten geopend worden.
  - alternatief: indien voor het volledig ledigen van de wagen slechts de luiken aan één zijde moeten geopend worden).
- hoog: de onderkant van de stortgoot (zonder rekening te houden met het beweegbaar hulpstuk waarmee de goot kan verlengd worden) bevindt zich op minimum 0,700 m boven de rail en laat toe er een transportband onder te plaatsen voor het opvangen van de goederen.
- laag: de positie van de onderkant van de stortgoot laat niet toe een transportband te plaatsen om de goederen op te vangen.

— lossingskapaciteit:
- massaal: eenmaal de luiken geopend, kunnen ze slechts gesloten worden als de wagen ledig is.
- regelbaar: op ieder ogenblik kan het debiet van de lossing geregeld en zelfs onderbroken worden.

Opmerking
De kenmerkletters b, bb, k, kk, m kunnen een verschillende betekenis hebben volgens het aantal assen van de betrokken wagen.

''Gekoeld goed'' moet ''goed gekoeld'' zijn

Vlak na de tweede wereldoorlog, was de voedselsituatie in Europa, op zijn zachtst gezegd, zorgwekkend. Aan de ene kant was er een belangrijke vraag naar levensmiddelen, aan de andere kant waren de mogelijkheden voor produktie en transport ontwricht, ja zelfs lamgelegd.
Toen de produktie langzamerhand weer op gang kwam, vormde het transport het hoofprobleem. Op een bijeenkomst in 1946 in Parijs ontstond bij een aantal vertegenwoordigers van spoorwegen, waaronder de N.M.B.S., het idee de krachten te bundelen om een einde te maken aan deze situatie en, in 1949 werd de coöperatieve maatschappij naar Belgisch recht "Interfrigo" opgericht.
De maatschappij, die opgericht werd om het gebruik van het speciale, voor internationale transporten onder geleide temperatuur geschikte, materieel te optimaliseren heeft een spectaculaire ontwikkeling doorgemaakt. In 1979 kon een verkeer van meer dan 4-millard ton-kilometer worden genoteerd. Met het oog op de potentiele markt die België vertegenwoordigt, wil Interfrigo graag alle troeven uitspelen, waarover zij beschikt.

1. Interfrigo: overal in h land bereikbaar.
De kommerciële dienst van Interfrigo wil in nauwe samenwerking met haar nationale vertegenwoordiger, de firma Interferry, en de plaatselijke vertegenwoordigers van de N.M.B.S. de Belgische markt voortdurend in het oog houden en zo snel mogelijk reageren op elke transportaanvraag. Men bemerkt in het algemeen een groeiende interesse van de klanten voor spoorvervoer, waarbij zeker interesse voor transport onder geleide temperatuur.
Economisch, milieuvriendelijk, spaarzame energieverbruikers, de koelwagens en de machinekoelwagens van Interfrigo zijn te gebruiken voor regelmatige verkeren of voor seizoenverkeren, die met hoge pieken in het vervoersaanbod het transport van bederfelijke goederen kenmerken.
Voor boter of kaas naar Italië exotische vruchten die via onze havens naar geheel Europa gaan of voor de primeurs voor onze eigen tafel, voor al deze produkten wordt een transportketen georganiseerd waaraan vele nationaliteiten meewerken om de kwaliteit van het produkt gedurende de reis van producent naar consument op een hoog peil te

(vervolg blz. 23)

Laden van wagens

De lijnen van de spoorwegen zijn inzake asdruk en tonmetergewicht van de wagens in de volgende categorieën ingedeeld :

Categorie	Grootste asdruk	Grootste tonmetergewicht
A	16 t	4,8 t/m
B 1	18 t	5,0 t/m
B 2	18 t	6,4 t/m
C 2	20 t	6,4 t/m
C 3	20 t	7,2 t/m
C 4	20 t	8,0 t/m

De toelaatbare belading voor een gegeven wagen is op de zijwand aangeduid in een tabel waarvan hierna twee voorbeelden zijn afgebeeld. Ze hangt van de te berijden netten (zie de voor elk net geldende letter) en van de gewenste snelheden.

Letter B geldt voor de lijnen van de categorieën B 1 en B 2 en letter C voor de lijnen C 2, C 3 en C 4.

De lijnen van het Belgisch net vallen in categorie C, zodat de hoogste beladingen toegelaten zijn.

De stations kunnen u alle nuttige inlichtingen verstrekken in verband met de categorieën van de lijnen van de verschillende netten waarover u uw zending wil laten lopen.

De tekens S en SS zijn internationale tekens voor wagens die respectievelijk met een snelheid van 100 en 120 km/h mogen rijden.

De „Trans Europ Express"-goederentreinen (TEEM, doorgaande treinen die aan de grens niet stoppen) rijden 100 km/h. Om de toelaatbare belading te kennen van de wagens die u daarin wenst te laten lopen, hoeft u enkel de overeenstemmende waarde naast de letter „S" van de tabel af te lezen.

Het teken „SS" (120 km/h) staat slechts op een zeer klein aantal wagens, bij voorbeeld op wagens die in autoslaaptreinen lopen voor het vervoer van personenwagens.

Ingevolge wijzigingen aan de wagens kunnen de toelaatbare beladingen van S- en SS-wagens verhoogd worden.

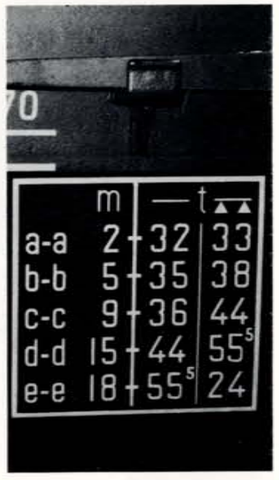

Lastverdeling

Voor geconcentreerde lasten bestaan er maximumwaarden die niet mogen overschreden worden voor een gegeven lengte van de lading.

Die opschriften zijn als volgt op de wagen aangebracht :

Voor lasten die rechtstreeks op de wagenvloer of op meer dan twee in de dwarsrichting van de wagen (d.w.z. evenwijdig met de assen) gelegde steunen rusten is de last onder het teken ▬ aangeduid.

De in aanmerking te nemen lengte is :

— die van het steunvlak, voor een rechtstreeks op de vloer gelegde last (schema 1);

— de afstand tussen de uiterste steunen, wanneer die steunen tussen de assen of draaistelspillen gelegen zijn (schema 2);

— de totale lengte van de lading, wanneer de uiterste steunen boven of voorbij de assen of draaistelspillen liggen (schema 3).

Voor de lasten die op twee in de dwarsrichting van de wagen (evenwijdig met de assen) gelegde steunen rusten, is de maximumlast onder het teken ▲▲ aangeduid.

De lengte van de geconcentreerde last die in aanmerking moet genomen worden, is de afstand tussen de twee steunpunten.

De letters a-a, b-b, c-c, d-d, e-e verwijzen naar op de langsligger van de wagen aangebrachte merktekens en geven de afstand, in meters, tussen die punten aan.

Volgens onze tabel bij voorbeeld zou de last die tussen de punten b-b en c-c ligt (een lengte van ten minste 5 meter en ten hoogste 9 meter) en die slechts op twee steunpunten rust, niet meer dan 44 ton mogen bedragen.

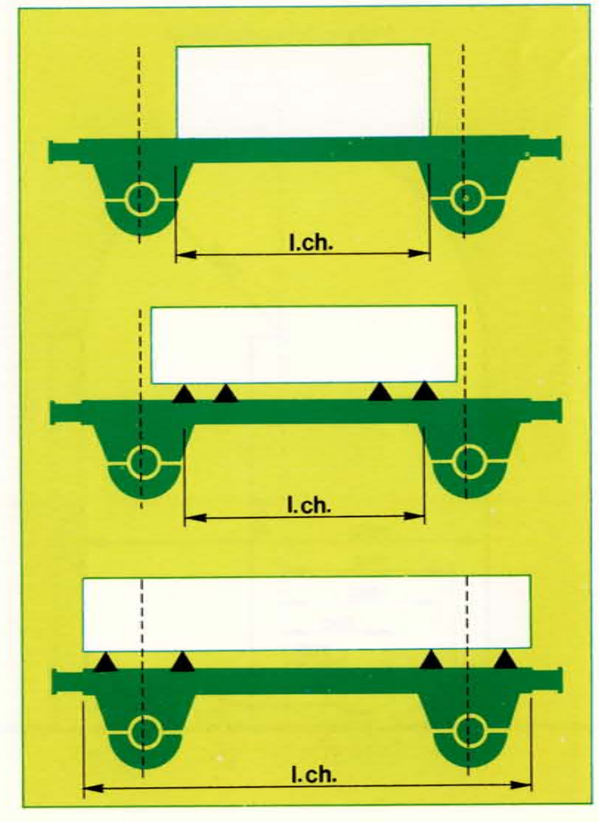

Het wagenpark van de NMBS

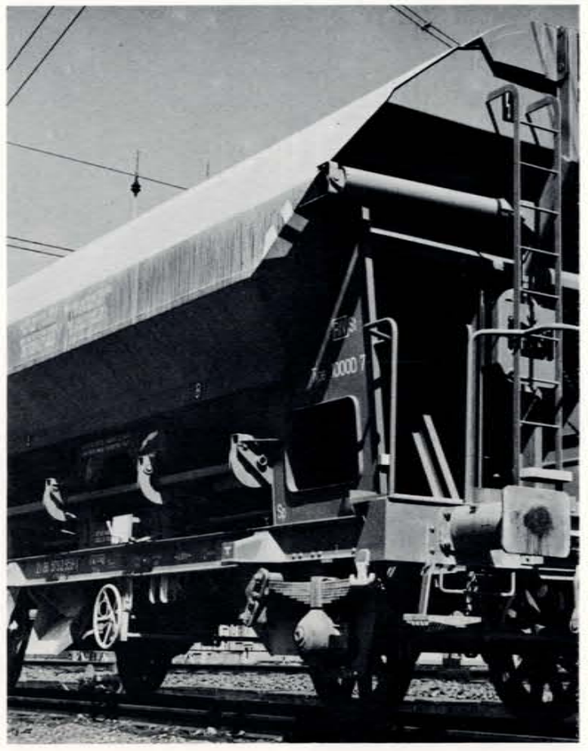

Sedert talrijke jaren zorgt de spoorweg voor verscheidenheid in zijn park van rollend materieel. Wegens de evolutie naar een steeds grotere goederenproduktie tekenden de behoeften van de nijverheid en van de handel zich inderdaad scherper af en werden ze ingewikkelder. Om de produktiviteit te verhogen en de relatieve kosten voor het vervoer te drukken, moet men over aangepast materieel beschikken waarvan de technische eigenschappen een optimaal gebruik waarborgen.

Toegenomen specialisatie

De klassieke wagens, zoals stortwagens, gesloten en platte wagens, zijn uiteraard niet verdwenen en die categorieën vormen nog steeds het grootste deel van het spoorwegpark.
Voor een toegenomen aantal transporten heeft de spoorweg evenwel nieuwe, meer gespecialiseerde voertuigen gebouwd : tremelwagens, wagens voor het vervoer van rollen plaatstaal, grootvolumewagens voor het vervoer van zeer lichte stoffen, ketelwagens met pneumatische lossing enz.

Bondig samengevat : de spoorweg houdt rekening met de noodzaak om te vervoeren maar ook om **goed** te vervoeren. De buurnetten voeren in dat opzicht een gelijkaardig beleid. In de Europese gemeenschap voor de uitwisseling van wagens (Europpool) stellen de deelnemers nu ook gespecialiseerde voertuigen, zoals het Eds-type, ter beschikking.

Het wagenpark wordt gemoderniseerd

De specialisatie beantwoordt aan de behoeften die blijken uit de grote hoeveelheden goederen die door de regelmatige cliënteel ten vervoer worden aangeboden. De betrokken voertuigen vormen evenwel maar een deel van het wagenpark van de Belgische Spoorwegen, dat 45.000 eenheden telt. De rest, bestaande uit klassieke wagens, wordt eveneens geleidelijk gemoderniseerd. Vooral de toelaatbare belading wordt verhoogd, wat betekent dat de assen door draaistellen moeten vervangen worden. Later zal het gehele park met de automatische koppeling moeten uitgerust worden.

SPOORNIEUWS
MEI 1979

Richt u tot specialisten

Indien er een probleem rijst bij de keuze van een wagen of in verband met de juiste omschrijving van zijn kenmerken, doe dan een beroep op het station dat u bedient of op de volgende specialisten :

Commerciële problemen
Handelsdirectie - Afdeling 62.3
Frankrijkstraat 85, 1070 Brussel,
tel. 02/523 80 80 - toestel 2619

Technische problemen
Directie van de Exploitatie - Afdeling 13.1 - Dienst Behandelingen-Vervoer - Frankrijkstraat 85, 1070 Brussel - tel. 02/523 80 80 toestel 2139 of 2135.

Voor een buitengewoon vervoer
Directie van het Materieel - Bureau 23.33
Leuvenseweg, 17-21
1000 Brussel
Tel. 02/513 18 70 - toestel 3319 en 3323.

Een waardevolle documentatie

Identificatie van de wagens

Wat zijn toch die tekens die op de zijwand van de wagens zijn afgebeeld ? Wat betekenen ze ? Wat delen ze de gebruikers mee ?

De gebruikers hebben er belang bij dit te weten, want aan de hand van die tekens kunnen ze iedere wagen, het type, het nummer, het net waartoe hij behoort enz. identificeren.

De meeste tekens staan links op de zijwand van de wagen. Enkele zijn afgebeeld op de langsliggers of op het draaistel. Bij platte wagens staan ze dikwijls op het zijschot of op een daaraan bevestigde metaalplaat. Hierna volgt hun betekenis.

01 RIV EUROP

Wagens met het teken RIV mogen in internationaal verkeer rijden.
Een wagen met dit opschrift behoort tot de Europese gemeenschap voor uitwisseling van wagens. Hij is in ieder geval toegelaten in het internationaal verkeer en draagt dus ook het teken RIV.
Wagens met dit teken mogen alleen op het Belgisch net rijden.

△

88 B

Nummer en symbool — of kenletters — van de spoorweg waaraan de wagen toebehoort.

11 350kg

Eigengewicht.

135 2 685-4

Wagennummer, met controlecijfer na het streepje. Het eerste cijfer komt overeen met de reeksletter van de UIC-codificatie. Het hangt dus af van het wagentype.

•Glms

Wagentype volgens de codificatie van de Internationale Spoorwegunie (UIC). Iedere letter wijst op een voornaam kenmerk van de wagen.

218m²

Vloeroppervlakte van de wagen.

●

Een witte schijf wordt enkel aangebracht op voertuigen die getipt mogen worden.

12 300 l

Inhoud, in liters, van een reservoirwagen.
Het anker doet aan een boot en in 't bijzonder aan een veerboot denken. Het wijst erop dat de wagen enkel voor vervoer met Groot-Brittannië mag gebruikt worden.

⚓

12,600 kg / 38,5 t

Teller : eigengewicht,
Noemer : maximum remgewicht van de handrem.

18.0m

Laadlengte van de wagenvloer.

←10.50m→

Twee pijlen en een afstand : het betreft de radstand.
Er kunnen zich twee gevallen voordoen :
— het opschrift staat op de langsliggers : dan gaat het om de radstand of de hartafstand van de draaistellen;
— het staat op de draaistellen : dan gaat het om de afstand tussen de uiterste assen van de draaistellen.

Het laadprofiel

Het laadprofiel geeft, met de volstrekt noodzakelijke veiligheidsmarge, de maximumafmetingen der ladingen om ze zonder gevaar te kunnen vervoeren.
De Belgische afzender moet steeds het **kleinste** laadprofiel in acht nemen dat op de volledige reisweg voorkomt.
Drie laadprofielen komen voor voor hem in aanmerking :
— het Belgische voor de zendingen in België en naar bepaalde vreemde netten, waaronder het Duitse, het Nederlandse en het Luxemburgse spoorwegnet (hun laadprofiel is groter dan het Belgische);
— het Internationale voor de zendingen naar Frankrijk en naar andere vreemde netten via Frankrijk, dat het kleinste laadprofiel heeft. (Het Italiaanse en het Zwitserse laadprofiel zijn kleiner dan het Belgische, maar groter dan het Franse);
— het Britse voor zendingen per veerboot naar Groot-Brittannië.

Er rijzen dus geen problemen voor de gesloten wagens. Indien u echter aarzelt voor de platte of open wagens, neem dan contact met de Dienst Behandelingen-Vervoer. Zijn adres werd reeds eerder vermeld.

Buitengewone zendingen

Die zendingen worden dan „buitengewone zendingen" genoemd en vergen een voorafgaande studie.
Het feit dat er een laadprofiel geldt, betekent niet dat goederen waarvan de afmetingen buiten de vastgestelde grenzen vallen, niet per spoor kunnen vervoerd worden.
Massieve en zware stukken of voorwerpen met grote afmetingen — bij voorbeeld transformatoren, reservoirs, . . . — worden met gespecialiseerd materieel vervoerd : draaistellen, kuilwagens, enz. Ook die enkele niet alledaagse wagens staan ter beschikking van de klanten. Hun beschrijving en alle inlichtingen erover kunnen verkregen worden bij de Directie van het Materieel, waarvan het adres bij het begin van deze steekkaart is vermeld.

internationaal laadprofiel

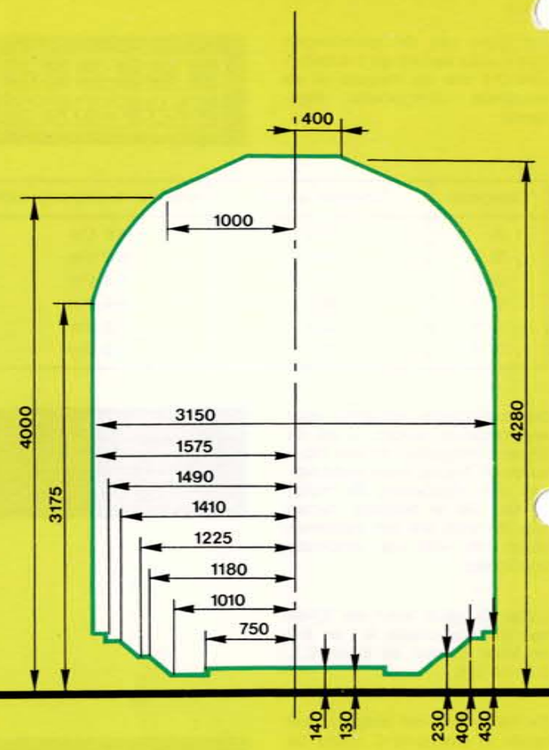

belgisch laadprofiel

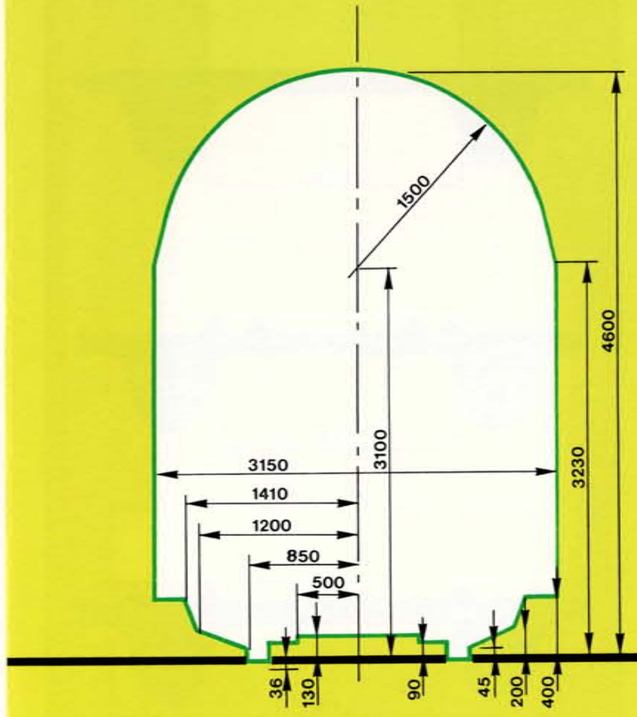

brits laadprofiel

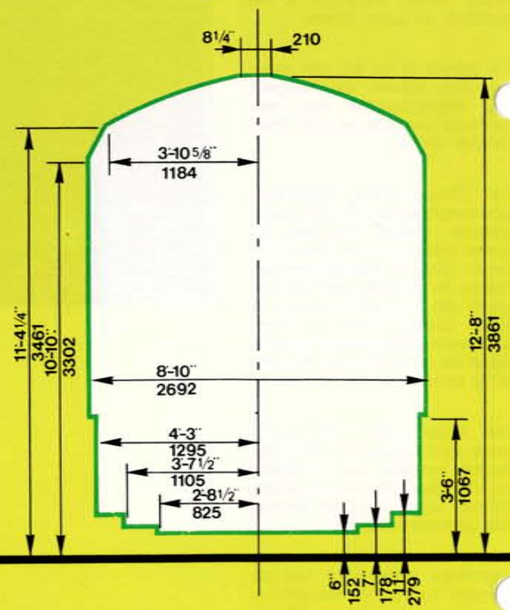

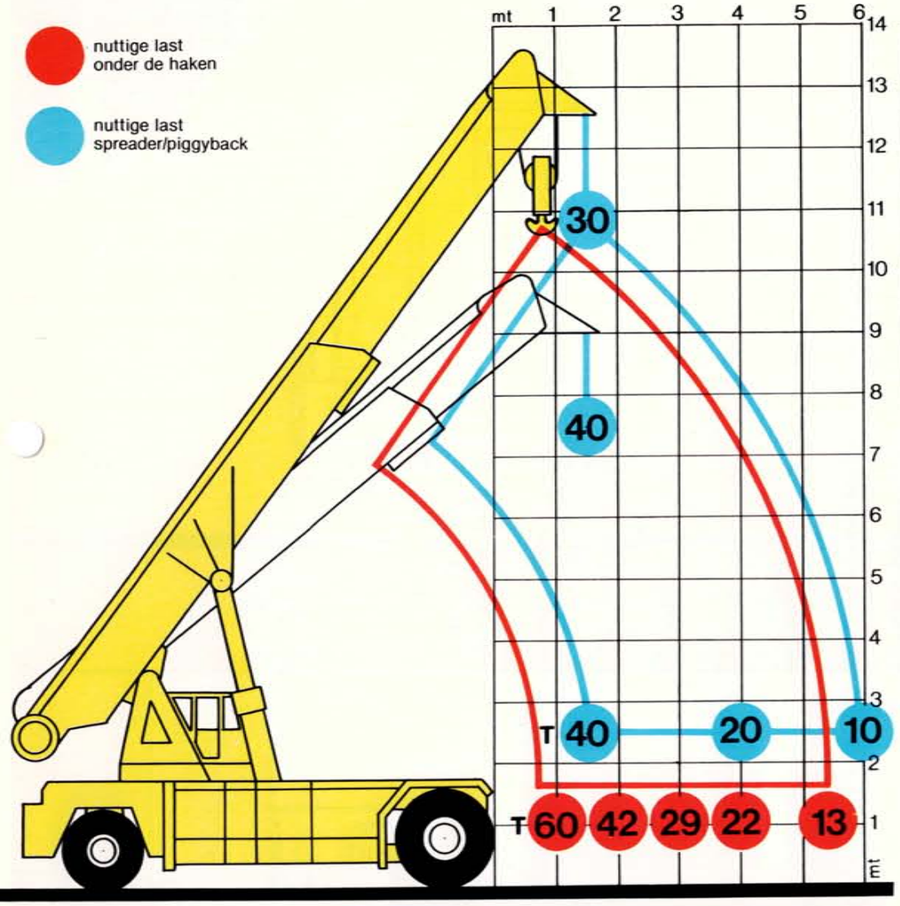

Afneembare kipbare bakken voor gemengde transporten.

De gemengde steenkooltransporten voor de niet op het spoor aangesloten electriciteitscentrales vereisen de inzet van 4 verschillende types van materieel die goed aangepast dienen te zijn aan de technische voorwaarden van het vervoer:

1. platte wagens met draaistellen, Smms, type 3514 C7, met een ideale lengte om twee bakken van 20 voet te vervoeren;
2. kipbare bakken uit 2mm-staalplaat, bovenaan versterkt met een overlangse staaf om de vervorming van de laterale wanden te vermijden onder de druk van 25 ton stortgoed. Dergelijke vervorming zou problemen kunnen scheppen voor het laadprofiel. De bakken zijn op de hoeken voorzien van hechtingspunten - net zoals bij containers -, voor de vastzetting op het wegvoertuig en voor de behandeling door een conventionele spreader. De klapdeur aan het uiteinde draait op twee kleine assen aan de bovenzijde gemonteerd; onderaan is zij uitgerust met een dubbele vastzetting die kan losgemaakt worden door een onafhankelijke staafhandel;
3. korte opleggers uitgerust met een piston voor het kippen, met een aanhechtingssysteem op het einde van het chassis op draaiende as en met een beschermingsbord om het terechtkomen van kolen onder de achterwielen te vermijden;
4. een mobiele kraan met telescopische arm waarop een spreader is aangebracht speciaal voor dit vervoer. De kraan kan ook met de haak werken met een "piggyback"-kader met grijparmen voor andere types van transport. Het gekozen werktuig is van Italiaanse makelijk, maar er bestaan natuurlijk soortgelijke werktuigen op de Belgische markt van diverse herkomst.

SPOORNIEUWS
2/81
B

De schema's en metrieke kenmerken opgenomen in deze steekkaart zijn enkel vermeld ter inlichting.
De Smms-wagens behoren tot het NMBS-wagenpark. De afneembare kipbare bakken en de kranen zijn het bezit van de maatschappij Edmond Depaire. De wegvervoerders, die instaan voor de terminale trajecten, hebben zich de opleggers aangeschaft.
Allerhande commerciële inlichtingen kunnen bekomen worden bij de NMBS

Handelsdirectie,
Bureau 62.31, sectie 66
Frankrijkstraat, 85
1070 Brussel
Tel. 02/523.80.80 toestel 2629

Voor technische problemen
NMBS-Directie Exploitatie
Bureau 13.11
Tel. 02/523.80.80, toestel 2143

N.V. Edmond Depaire
Mijnheer François Desmet
Havenlaan 94
1020 Brussel
Tel. 02/426.98.20

Afneembare kipbare bakken voor gemengde transporten.

AKB

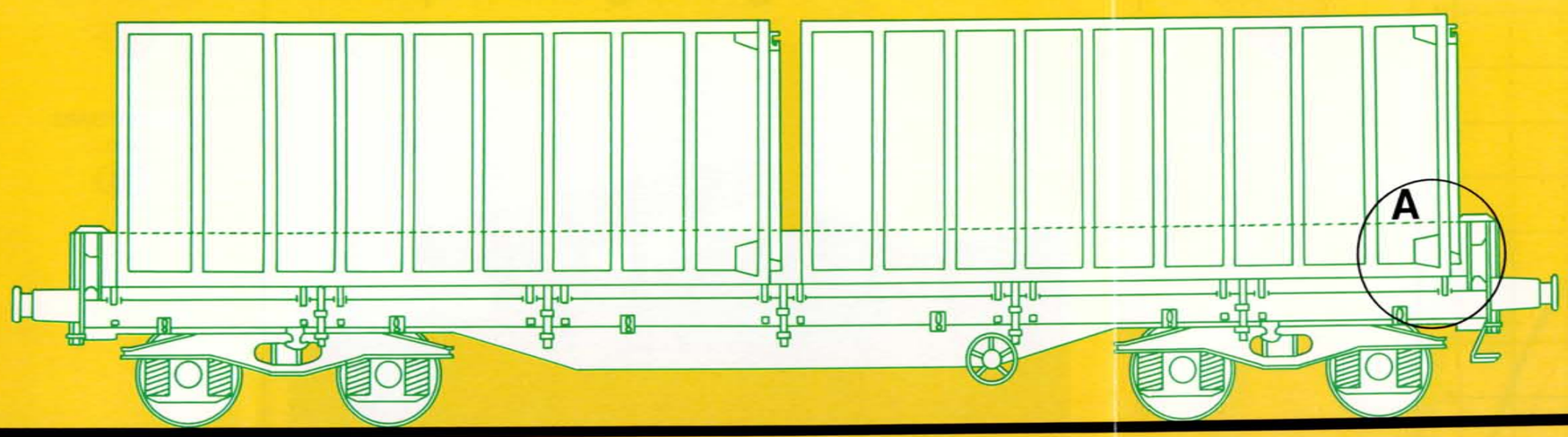

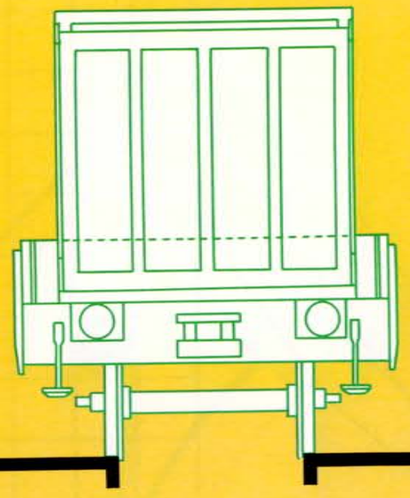

AKB
Lengte over alles: 6.058 mm
Breedte over alles: 2.438 mm
Hoogte over alles: 2.438 mm
Binnenkant bak:
lengte: 5.780 mm
breedte: 2.318 mm
hoogte: 2.257 mm
Inhoud: 30,5 m³
Hoogte deur: 2.066 mm
Breedte deur: 2.272 mm

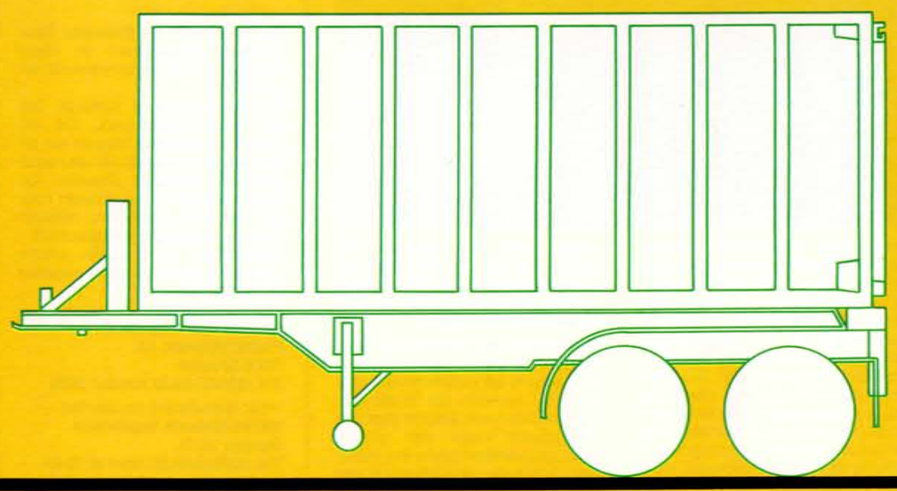

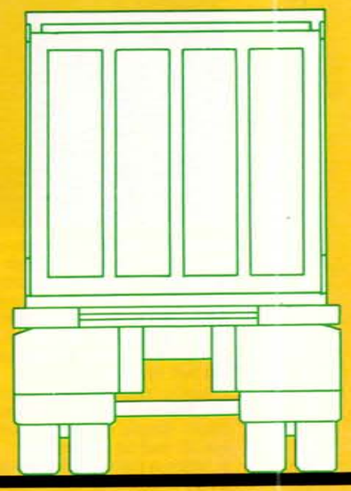

DETAIL A

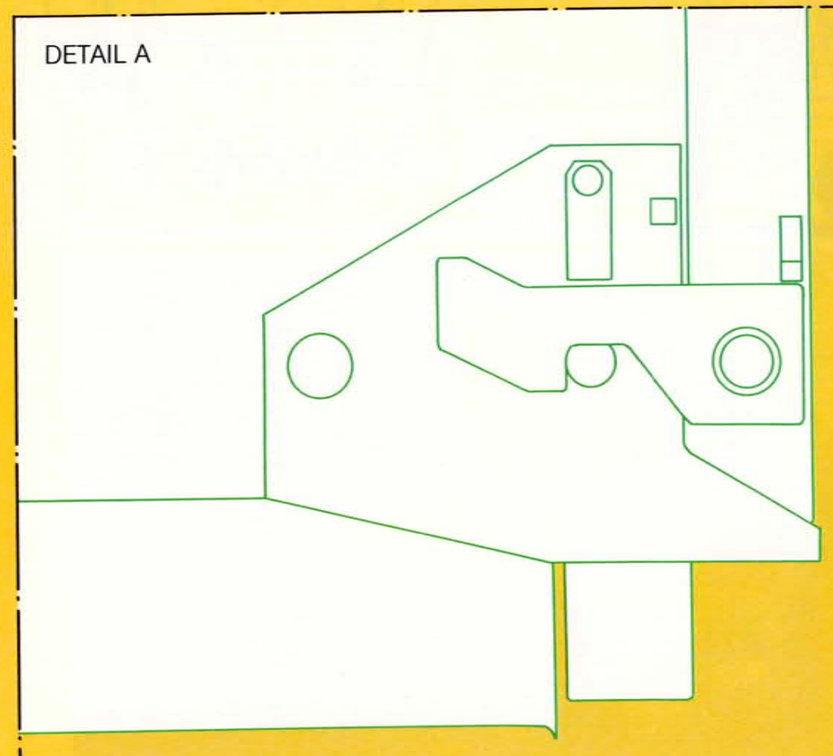

stortwagen met platte bodem en draaistellen

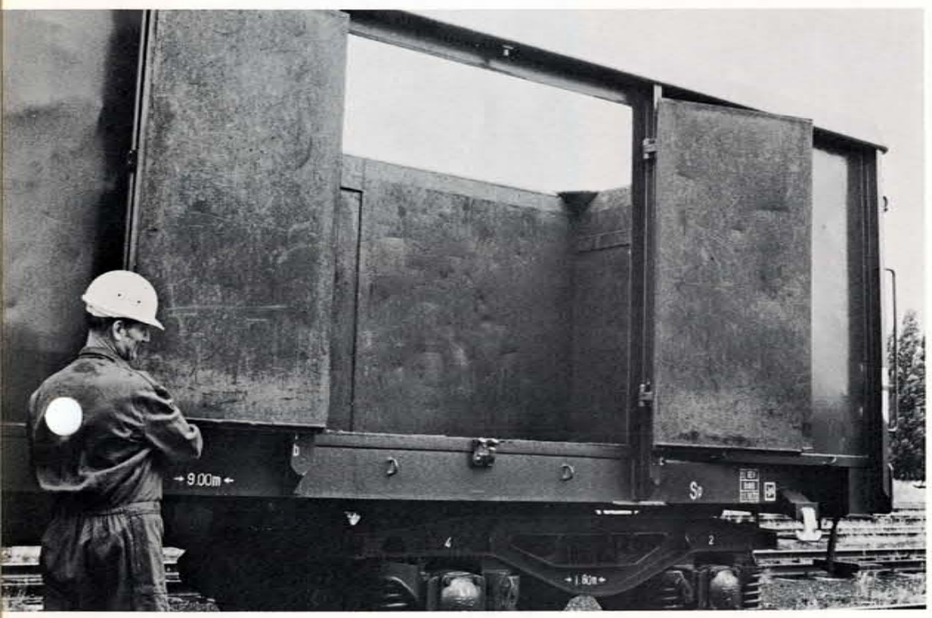

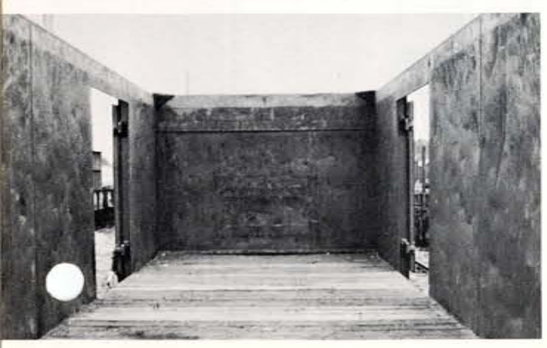

Eas

Gesloten, open . . .
Een troef voor de Eas-wagen : 4 grote deuren (aan elke kant twee).

stortwagen met platte bodem en draaistellen

Eas

SPOORNIEUWS
OKTOBER 1981

B

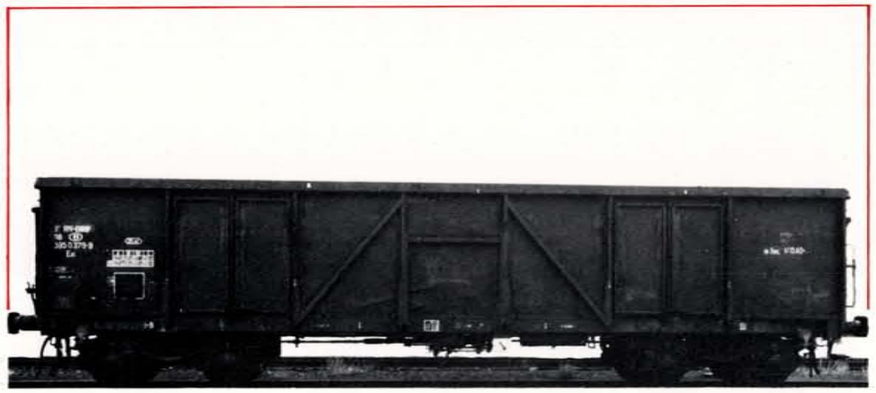

De Eas-stortwagens met draaistellen zijn open voertuigen waarin stortgoederen of volumineuze goederen worden vervoerd.
Ze bieden meer voordelen dan de gewone, tweeassige stortwagens, in 't bijzonder voor massavervoer.
Er bestaan 2 typen van wagens met platte bodem en met draaistellen : de Eas die aan de kop kan getipt worden en de Eaos waarbij dat niet gaat.
De capaciteit van die wagens (ongeacht het type) bedraagt 74 m³. De toelaatbare belading beloopt 58 ton.
Die wagens kunnen zonder problemen met al de gebruikelijke behandelingstuigen gelost en geladen worden : grijper, loopkraan, transportband.
Het is ook mogelijk de goederen vanuit een silo rechtstreeks in de wagens te storten.
Het lossen gebeurt met dezelfde middelen, tenzij de geadresseerde over een inrichting beschikt om de Eas te kippen.

Raadpleeg de specialisten :

Neem inlichtingen alvorens deze wagen te kiezen.

Is het werkelijk de aangewezen wagen voor het vervoer van uw goederen?

Is het echt de geschiktste wagen?

Die vragen, en nog andere van technische of commerciële aard, kunt u aan onze specialisten voorleggen.

De Behandelingsdienst -
Vervoer - Afdeling 13.1
Putterij, 25
1000 Brussel

Tel. 02/523 80 80,
toestel 2139 of 2135.

De Handelsdirectie
Afdeling 62.3
Franklrijkstraat 85
1070 Brussel

Tel. 02/523 80 80,
toestel 2619 of 2661.

Ook bij de handelsagentschappen van de NMBS in België of in het buitenland kunt u te rade gaan.

E stortwagen, gewone type

a met 2 draaistellen met 2 assen
o frontale kipping niet mogelijk
s geschikt om te rijden tegen 100 km/u

5 eerste cijfer van het serienummer (overeenkomend met het wagentype = E)

Eas

			Eas	Eaos	Eaos
1	Code		Eas	Eaos	Eaos
2	Type		1415 AO	1415 A1	1415 A2
3	Aantal		1.000	670	480
4	Nummer van de wagen internationale code		11 88	11 88	11 88
	serienummer		595 0 000-a	530 0 000-a	530 1 000-a
			999-a	699-a	499-a
5	Constructiejaar		1972	1972-1973	1972
6	Totale lengte = LW	mm	14.040	14.040	14.040
7	Afstand tussen draaispillen = A	mm	9.000	9.000	9.000
8	Uiterste radafstand = AA	mm	10.800	10.800	10.800
9	Totale breedte = BW	mm	3.048	3.048	3.040
10	Totale hoogte = HW	mm	3.335	3.335	3.335
11	Vloerhoogte = HP	mm	1.235	1.235	1.235
12	Nuttige lengte = L	mm	12.792	12.792	12.792
13	Nuttige breedte = B	mm	2.760	2.760	2.760
14	Nuttige hoogte = H	mm	2.100	2.100	2.100
15	Oppervlakte	m²	35,3	35,3	35,3
16	Capaciteit	m³	74	74	74
17	Zijdelingse opening hoogte = HI	mm	1.800	1.800	1.800
	breedte = BI	mm	1.800	1.800	1.800
18	Gemiddelde tarra	t	21,5	21,5	21
19	Toegelaten lasten	t	A B1 B2 C	A B1 B2 C	A B1 B2 C
			42,5 48,5 50,5 58,5	42,5 48,5 50,5 58,5	43 49 51 59
			S 42,5 48,5 50,5 58,5	S 42,5 48,5 50,5 58,5	S 43 49 51 59
20	Maximum geconcentreerde lasten	t	m —	m —	m —
			aa 3 16	aa 3 16	aa 3 16
			bb 5 23	bb 5 23	bb 5 23
			cc 9 39	cc 9 39	cc 9 39
21	Minimum bochtstraal	m	35	35	35

Voor technische inlichtingen :
Behandelingsdienst - Vervoer - Dir. E 13-1
Tel. 02-523.80.80 Toestel 2139

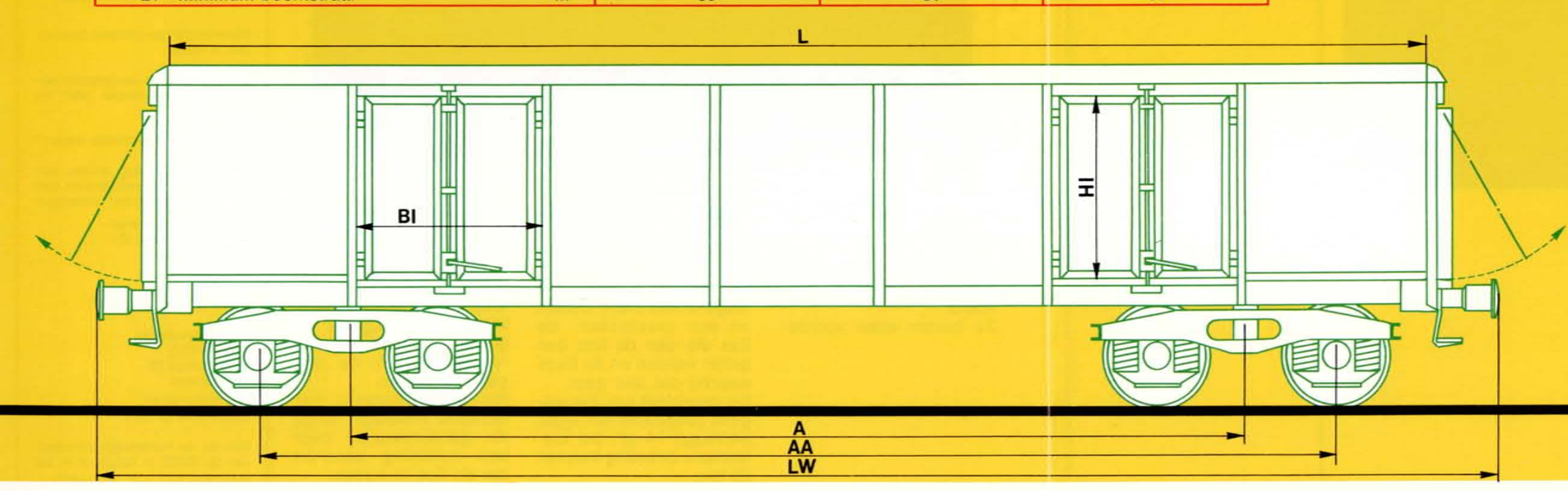

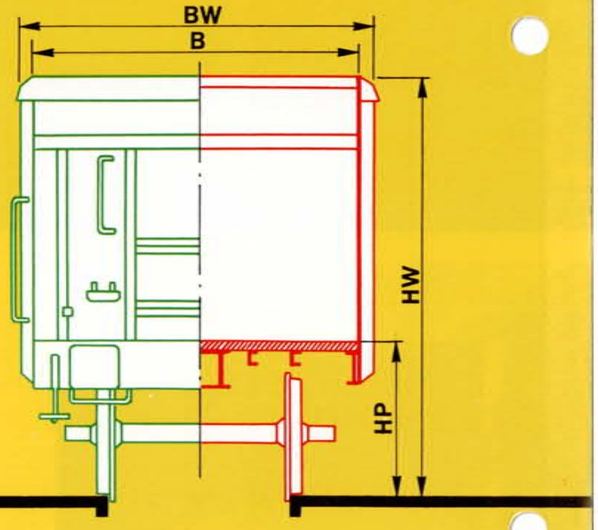

Bak- heugelwagen

Elo

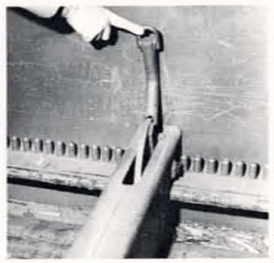

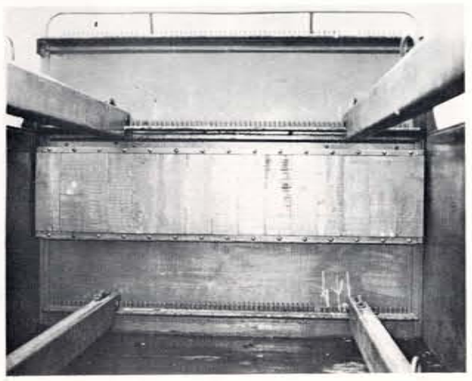

Bak- heugelwagen

Elo

SPOORNIEUWS
OKTOBER 1981

Ⓑ

Er bestaan meerdere types van de heugelwagen. Het type Elo, dat wij hier voorstellen, is een bakwagen dus meer bepaald een open kas als bovenbouw.

De wagen is gebouwd voor het transport van kisten van grote afmetingen, als verpakking voor glas, spiegels, marmer, enz.

De leibalken, vastgehecht aan de heugels verzekeren een zijwaartse geleiding van de lading. Zij dienen dus als een soepele vastzetting, daar zij de kisten de mogelijkheid bieden te verschuiven — tijdens het vervoer — in de lengteas van de wagen.

De verschuiving van de vier leibalken is regelbaar, dit door middel van getande latten, voorzien op drie niveaus en geplaatst aan de kopwanden van de wagen. Deze uitrusting laat de keuze toe van de hoogte der geleiding, in functie van de hoogte der kisten. Bij de lading volstaat het de kisten te groeperen in een homogeen lot en ze zo dicht mogelijk bij de leibalken te plaatsen.

De eventuele ruimten tussen de kisten en de leibalken moeten worden opgevangen met behulp van latten of houten geraamten. Vermelden we nog dat de leibalken de kisten moeten steunen op minstens 7/10e van hun hoogte.

De plaatsing der balken kan worden uitgevoerd door middel van een rolbrug die ze bij de hiervoor voorziene ringen opheft. De rolbrug is meer bepaald een goed laadmiddel, daar de kisten over de zijwanden van de wagen worden geheveld.

Op enige van deze wagens is de constructiebalk boven de zijdeur onderbroken zodat men op die wijze de deurhoogte kan benuttigen om zeer hoge kisten in de wagen te plaatsen.

Raadpleeg de specialisten:

Neem inlichtingen alvorens deze wagen te kiezen.

Is het werkelijk de aangewezen wagen voor het vervoer van uw goederen?

Is het echt de geschiktste wagen?

Die vragen, en nog andere van technische of commerciële aard, kunt u aan onze specialisten voorleggen.

De Behandelingsdienst -
Vervoer - Afdeling 13.1
Putterij, 25
1000 Brussel

Tel. 02/523 80 80,
toestel 2139 of 2135.

De Handelsdirectie
Afdeling 62.3
Frankrijkstraat 85
1070 Brussel

Tel. 02/523 80 80,
toestel 2619 of 2661.

Ook bij de handelsagentschappen van de NMBS in België of in het buitenland kunt u te rade gaan.

E bak- heugelwagen

I niet zijdelings kipbaar

o frontale kipping niet toegelaten

5 eerste cijfer van het serienummer (overeenkomend met het type E)

Elo

				Elo	Elo
1	Code			Elo	Elo
2	Type			1215 A6	1213 B1
3	Aantal			75	56
4	Nummer van de wagen	internationale code		2188	2188
		serienummer		511 0 000-a 074-a	511 0 100-a 199-a
5	Constructiejaar			1974	1976
6	Totale lengte = LW		mm	10 000	10 000
7	Asafstand = A		mm	6 600	5 400
8	Totale breedte = BW		mm	2 994	2 934
9	Totale hoogte = HW		mm	3 662	3 659
10	Vloerhoogte = HW		mm	1 238	1 235
11	Nuttige lengte = L		mm	8 430	8 450
12	Nuttige breedte = B		mm	2 768	2 760
13	Hoogte van de zijdelingse wand = H		mm	1 720	1 500
14	Zijdelingse laadopening (draaideur)	hoogte = HT breedte = Bl	mm mm	1 603 1 390	1 500 1 800
15	Aantal deuren per zijdelingse wand			2	1
16	Aantal leibalken			4	4
17	Gemiddelde tarra		t	13,7	12,7
18	Toegelaten lasten		t	A B C 18 22 26	A B C 19 23 27
19	Maximum geconcentreerde lasten			m t a a 1,5 14 b b 3,0 16	m t a a 1,5 14 b b 3,0 16
20	Minimum bochtstraal		m	75	60

Tandlat	Leibalken	
	Hoogte (mm)	max. afstand (mm)
Bovenste	h_1 2309	d_1 2348
Middenste	h_2 1644	d_2 2478
Onderste	h_3 373	d_3 2478

Opmerking

type 1215 A6: constructiebalk over hele lengte

type 1213 B1: geen constructiebalk over de deur

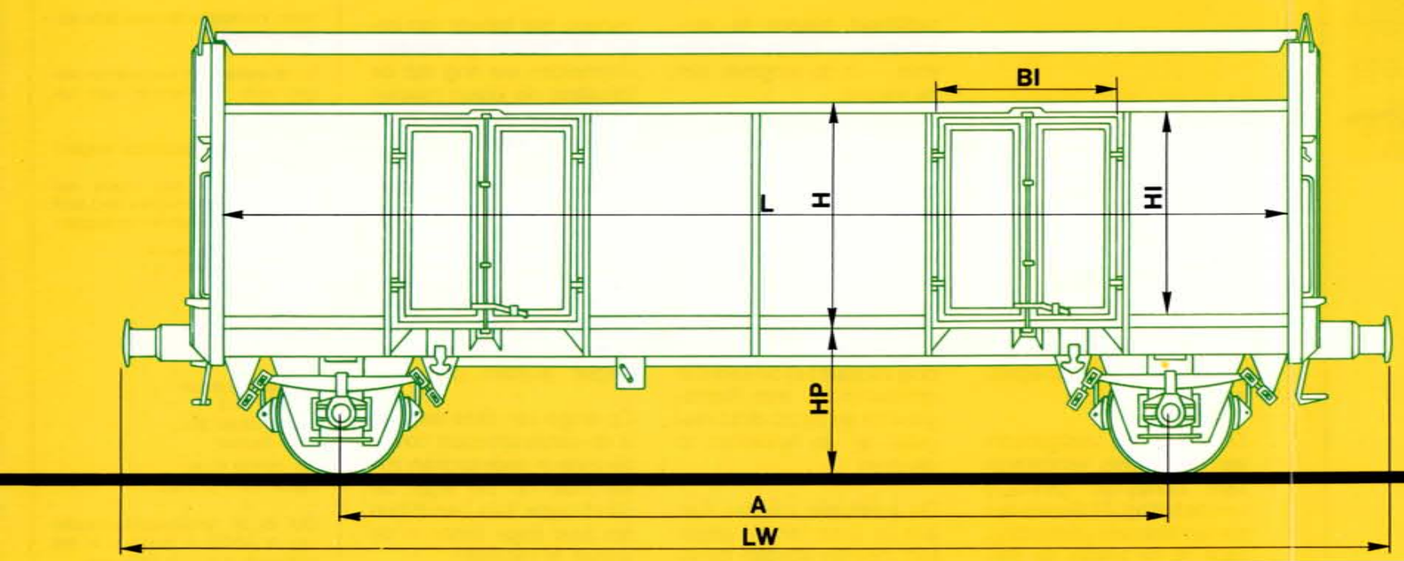

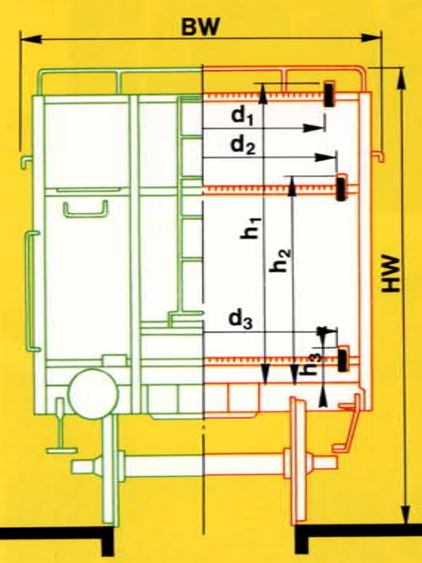

Voor technische inlichtingen:

Behandelingsdienst -

Vervoer - Dir. E 13-1

Tel. 02-523.80.80 Toestel 2139

zijlosser

Fals

Raadpleeg de specialisten:

Neem inlichtingen alvorens deze wagen te kiezen.

Is het werkelijk de aangewezen wagen voor het vervoer van uw goederen?

Is het echt de geschiktste wagen?

Die vragen, en nog andere van technische of commerciële aard, kunt u aan onze specialisten voorleggen.

De Behandelingsdienst -
Vervoer - Afdeling 13.1
Putterij, 25
1000 Brussel

Tel. 02/523 80 80,
toestel 2139 of 2135.

De Handelsdirectie
Afdeling 62.3
Frankrijkstraat 85
1070 Brussel

Tel. 02/523 80 80,
toestel 2619 of 2661.

Ook bij de handelsagentschappen van de NMBS in België of in het buitenland kunt u te rade gaan.

zijlosser

Fals

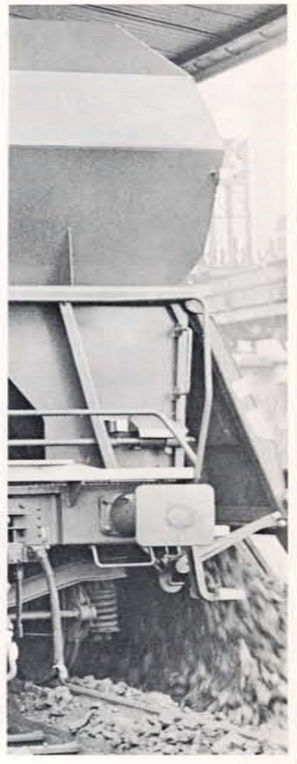

De Fals-wagen met draaistellen werd speciaal gebouwd voor massavervoer van ertsen, steenkolen, cokes, grind, dolomiet en gelijkaardige goederen in bulk.

Hij bestaat uit twee grote laadruimten met overlangse zadelbodem. Van die wagen bestaan er verschillende modellen die alle veel gelijkenis vertonen; hun capaciteit schommelt van 64 tot 90 m³.
De laadverrichtingen zijn nagenoeg dezelfde als voor de tremelwagens. De goederen worden met een transportband of een jakobsladder langs boven in de wagen gestort, tenzij de wagen onder een silo wordt geplaatst en de produkten er rechtstreeks instromen. De wagens kunnen ook met kranen, loopkranen of gelijkaardige tuigen geladen worden.
De twee laadruimten worden afzonderlijk gelost.

Met een hefboom aan het wageneind kunnen de zijwanden, telkens een halve kant, geopend worden. Door de vier mechanismen, twee aan elke kant, gelijktijdig te bedienen kan men de goederen massaal lossen in kuilen aan weerskanten van het spoor.

Het Fals-wagenpark is zeer verscheiden wat de bediening van de zijwanden betreft. Bij sommige typen gebeurt dat door middel van zijdelingse hefbomen die vanop de grond worden bediend; op de oudste modellen door middel van een stuurwiel op een bordes aan elk wageneind.

SPOORNIEUWS
OKTOBER 1981

B

F stortwagen

a met 2 draaistellen met 2 assen
l massale lossing door zwaartekracht, gelijktijdig zijdelings, hoog.
s geschikt om te rijden tegen 100 km/u

6 eerste cijfer van het serienummer (overeenkomend met het wagentype = F)

Fals

1	Code		Fals					Fals					Fals					Fals					Fals					
2	Type		1000 F3					1000 F4					1000 F5					1000 F6					1000 F7					
3	Aantal		100					50					350					150					300					
4	Nummer van de wagen internationale code		3188					3188					3188					3188					3188					
	serienummer		665 1 000-a					665 1 150-a					665 1 200-a					665 2 000-a					665 1 550-a					
			149-a					199-a					549-a					149-a					849-a					
5	Constructiejaar		1967					1967					1975					1975					1977					
6	Totale lengte = LW	mm	13.450					13.450					12.540					14.640					12.540					
7	Afstand tussen draaispillen = A	mm	8.000					8.000					7.500					9.600					7.500					
8	Uiterste radafstand = AA	mm	9.800					9.800					9.300					11.400					9.300					
9	Totale breedte = BW	mm	3.040					3.040					3.055					3.055					3.055					
10	Totale hoogte = HW	mm	3.975					3.650					4.000					4.000					4.000					
11	Laadopening lengte = L	mm	10.548					10.922					10.960					13.060					10.960					
	breedte = B	mm	1.970					2.585					1.940					1.940					1.940					
12	Lengte van de deuren = LI	mm	4.750					4.750					5.000					6.050					5.000					
13	Maximum deuropening = OI	mm	4.276					4.276					onbeperkt					onbeperkt					onbeperkt					
14	Capaciteit	m³	72					64					75					90					75					
15	Bediening van de deuren		handwiel te bedienen vanaf overgangsbrug					handwiel te bedienen vanaf overgangsbrug					zijdelings					zijdelings					zijdelings					
16	Gemiddelde tarra	t	24					23,5					23,5					25					23					
17	Toegelaten lasten	t		A	B1	B2	C		A	B1	B2	C		A	B1	B2	C		A	B	C		A	B1	B2	C		
				40	43	48	56		40,5	43,5	48,5	56,5		37	39,5	48,5	56,5		39	47	55		37	39,5	49	57		
			S	40	43	48	56	S	40,5	43,5	48,5	56,5	S	37	39,5	48,5	56,5	S	39	47	55	S	37	39,5	49	57		
18	Minimum bochtstraal	m	75					75					60					65					60					

Voor technische inlichtingen:
Behandelingsdienst -
Vervoer - Dir. E 13-1
Tel. 02-523.80.80 Toestel 2139

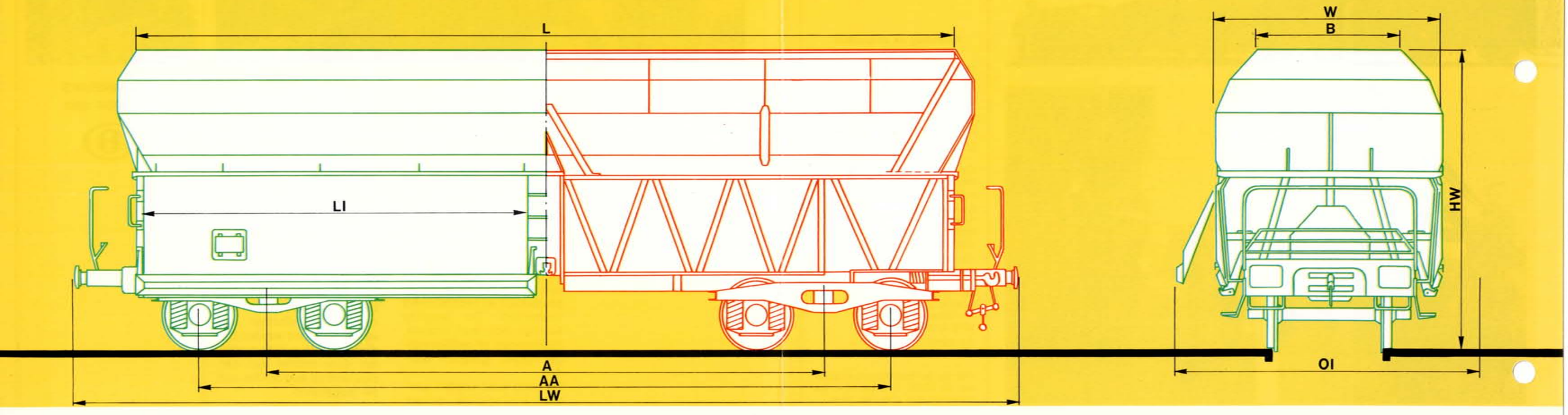

wagen met automatische lossing door zwaartekracht

F$_{bl}$

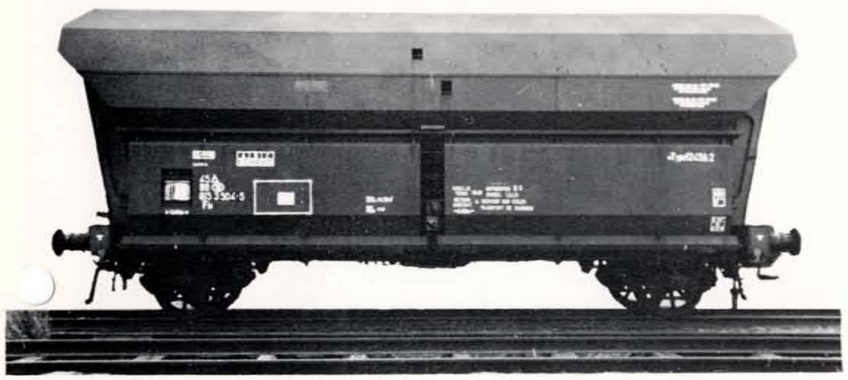

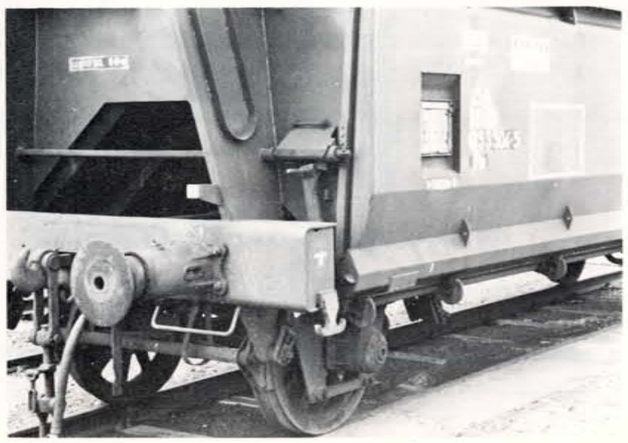

wagen met automatische lossing door zwaartekracht

F$_{bl}$

SPOORNIEUWS
OKTOBER 1981

De Fbl lijkt treffend op de Fals.

Door zijn grote inhoud (64,5 m³) is deze twee-assige wagen bijzonder geschikt voor het vervoer van los gestorte goederen met een gering soortelijk gewicht zoals bijvoorbeeld cokes.

De wagenkast bestaat uit 2 volledig gescheiden afdelingen met zadelbodem. De laadopening bedraagt meer dan 16 m². Onderaan bevinden zich aan weerszijden twee luiken. Bij hun opening storten de goederen ogenblikkelijk in de losput onder het spoor.

De twee afdelingen kunnen gelijktijdig of afzonderlijk gelost worden, naargelang de capaciteit van de loskuil en van zijn transportband.

De deuren worden geopend door middel van een T-vormige hefboom, waarmee van op de grond de stang wordt verdraaid die de loshandels aan elk wageneinde vrijmaakt. Bij het sluiten moeten de deuren met de hand vergrendeld worden.

Raadpleeg de specialisten:

Neem inlichtingen alvorens deze wagen te kiezen.

Is het werkelijk de aangewezen wagen voor het vervoer van uw goederen?

Is het echt de geschiktste wagen?

Die vragen, en nog andere van technische of commerciële aard, kunt u aan onze specialisten voorleggen.

De Behandelingsdienst -
Vervoer - Afdeling 13.1
Putterij, 25
1000 Brussel

Tel. 02/523 80 80,
toestel 2139 of 2135.

De Handelsdirectie
Afdeling 62.3
Frankrijkstraat 85
1070 Brussel

Tel. 02/523 80 80,
toestel 2619 of 2661.

Ook bij de handelsagentschappen van de NMBS in België of in het buitenland kunt u te rade gaan.

F speciale open wagen

b l grote inhoud (meer dan 45 m^3) massale lossing door zwaartekracht, gelijktijdig zijdelings, hoog

6 eerste cijfer van het serienummer (overeenkomend met het type T)

F bl

1	Code					Fbl		Fbl	
2	Type					1245 A1		1245 A2	
3	Aantal					200		310	
4	Nummer van de wagen internationale code					42 88		41 88	
	serienummer					615 3 000-a 199-a		42 615 3 200-a 599-a	
5	Constructiejaar					1977		1978-79	
6	Totale lengte	=	LW	mm		9 940		10 000-10 500*	
7	Radstand	=	A	mm		6 000		6 600	
8	Totale breedte	=	BW	mm		3 084		3 084	
9	Totale hoogte	=	HW	mm		4 202		4 182	
10	Laadopening								
	lengte	=	L	mm		9 000		9 000	
	breedte	=	B	mm		1 824		1 824	
11	Deuren								
	lengte	=	LI	mm		3 650		3 650	
	hoogte	=	HI	mm		1 542		1 542	
12	Zwaaiopening deuren					onbeperkt		onbeperkt	
13	Losbreedte met horitzontaal uitgeslagen deuren	=	OW	mm		4 472		4 472	
14	Inhoud			M^3		64,5		64,5	
15	Bediening van de deuren					zijdelings		zijdelings	
16	Gemiddelde tarra			t		13,2		13,750	
17	Toegelaten lasten			t	A	B	C	A	B	C
					18,5	22,5	26,5	18	22	26
18	Minimum bochtstraal			m		75		75	

* met handrem

Voor technische inlichtingen:
Behandelingsdienst -
Vervoer - Dir. E 13-1
Tel. 02-523.80.80 Toestel 2139

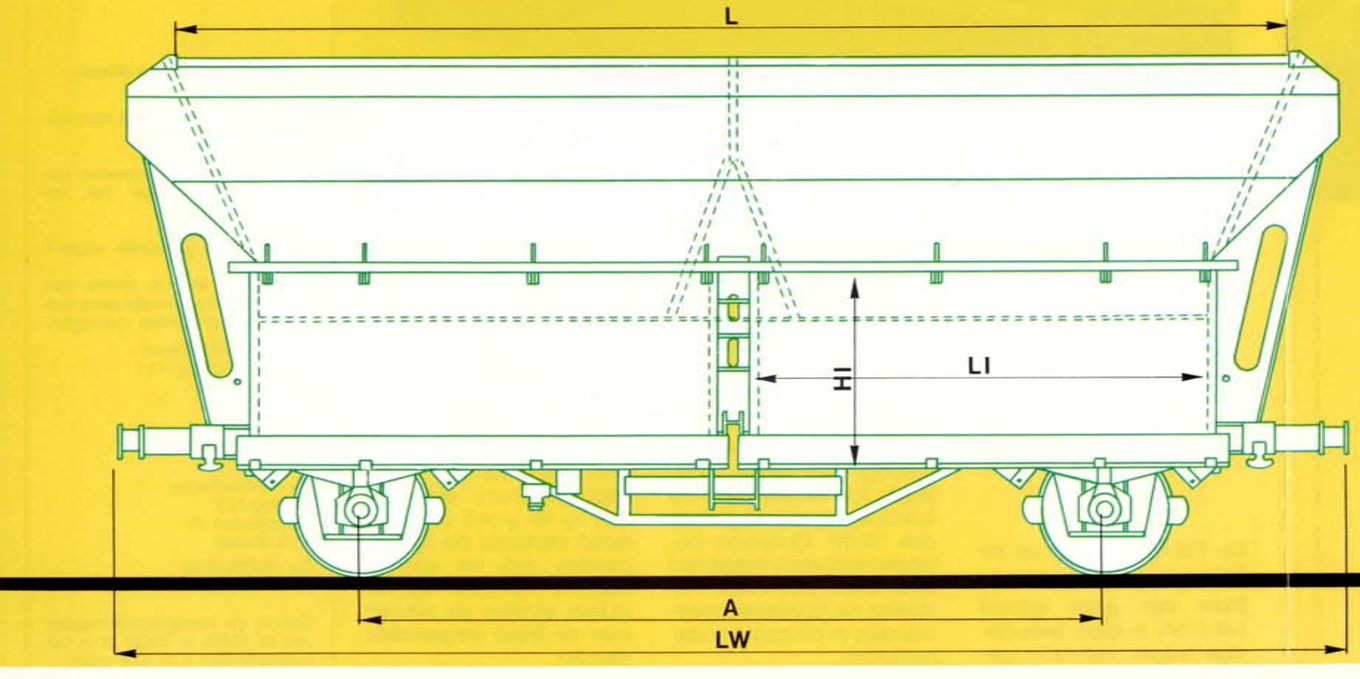

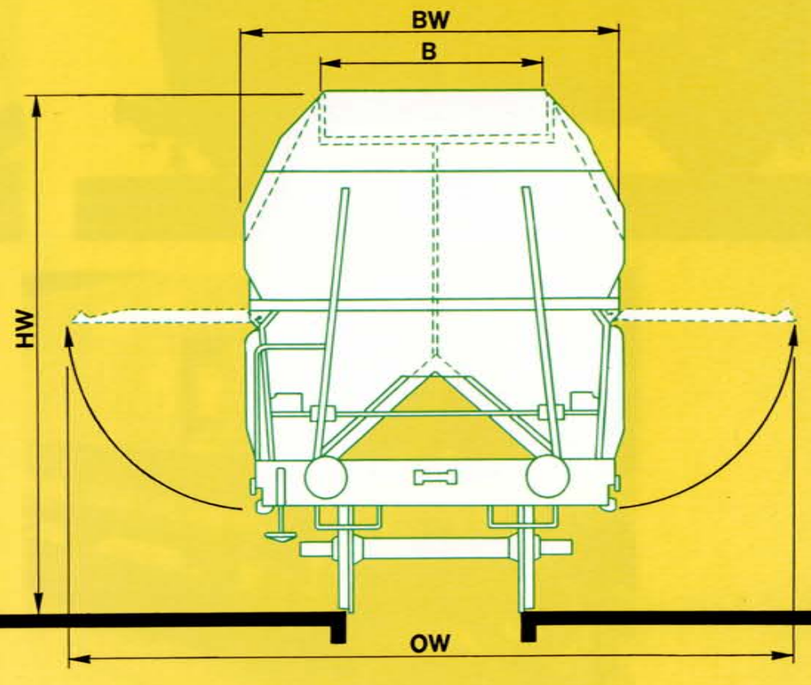

zelflosser
met regelbaar debiet

Fcs

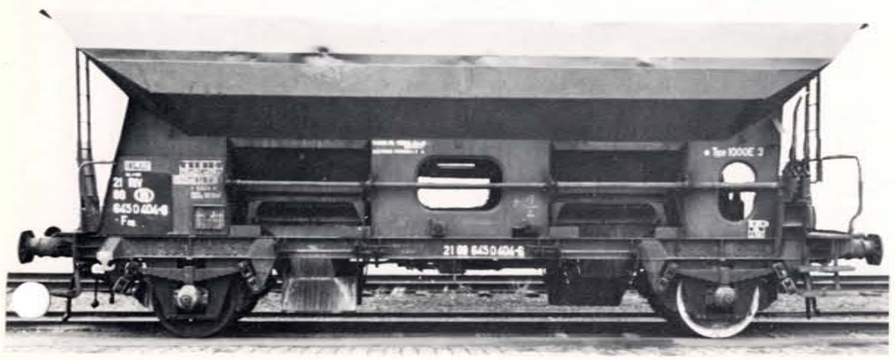

zelflosser
met regelbaar debiet

Fcs

SPOORNIEUWS
OKTOBER 1981

B

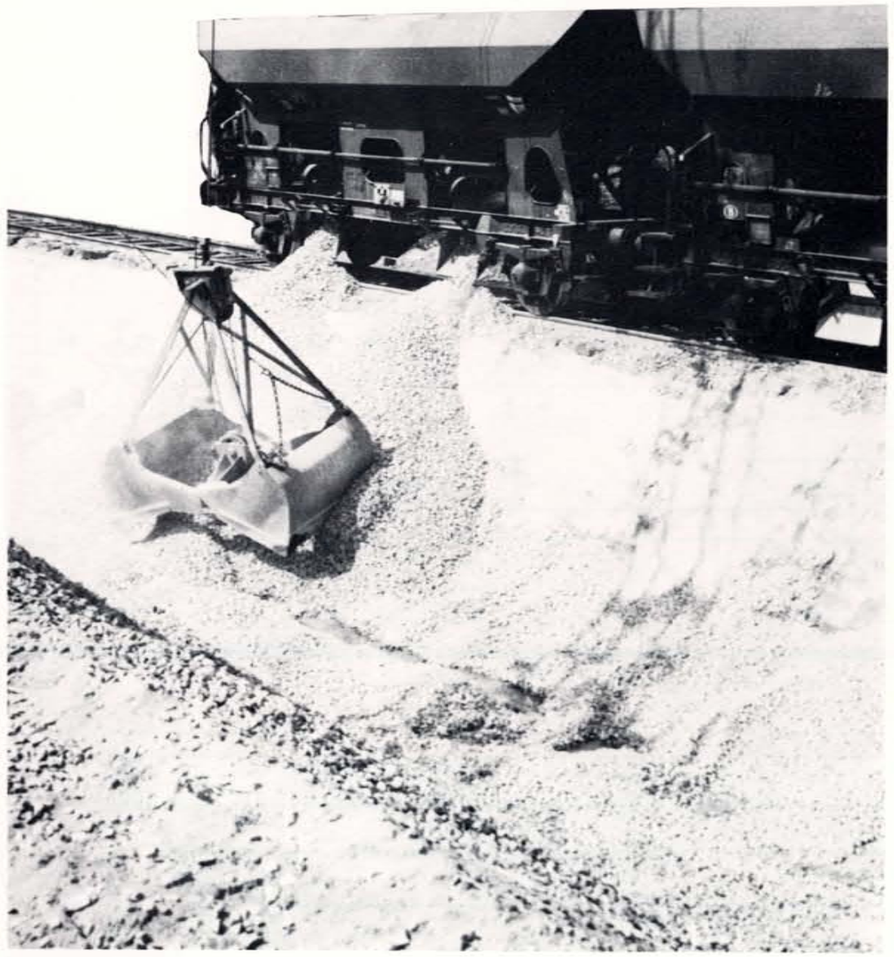

De tweeassige Fcs-wagen is bijzonder geschikt voor het vervoer in bulk van goederen die tegen slecht weer bestand zijn : gesorteerde kolen, cokes, split, korrelige producten en gelijkaardige goederen. Daarvoor wordt die wagen trouwens ook gebruikt.

Hij bestaat uit twee trechters die, in tegenstelling met de Tds-wagen, bovenaan open zijn.
Er bestaan twee modellen van Fcs-wagens, waarvan de hoogte en dus ook het nuttige volume verschilt (32,5 en 40,6 m^3); de toelaatbare belading schommelt van 24 tot 28 ton naargelang van de gewenste snelheid. De wagens kunnen geladen worden met een kraan, een jacobsladder of enig ander behandelingstuig. Dikwijls worden ze vanuit een silo geladen.

Aan weerskanten heeft iedere trechter een stortgoot die door middel van neerklapbare verlengstukken langer kunnen gemaakt worden. Op die manier kunnen de goederen in een kuil onder de wagen, of naast het spoor, op een jacobsladder of op een transportband gestort worden.
Het lossen gaat zeer snel. De goederen kunnen inderdaad aan één kant of aan weerskanten via één, twee, drie of alle vier de stortgoten gelost worden.

Raadpleeg de specialisten :

Neem inlichtingen alvorens deze wagen te kiezen.

Is het werkelijk de aangewezen wagen voor het vervoer van uw goederen ?

Is het echt de geschiktste wagen ?

Die vragen, en nog andere van technische of commerciële aard, kunt u aan onze specialisten voorleggen.

De Behandelingsdienst -
Vervoer - Afdeling 13.1
Putterij, 25
1000 Brussel

Tel. 02/523 80 80,
toestel 2139 of 2135.

De Handelsdirectie
Afdeling 62.3
Frankrijkstraat 85
1070 Brussel

Tel. 02/523 80 80,
toestel 2619 of 2661.

Ook bij de handelsagentschappen van de NMBS in België of in het buitenland kunt u te rade gaan.

F stortwagen van het speciale type

c regelbare lossing door zwaartekracht, alternatief zijdelings, hoog.

s geschikt om te rijden tegen 100 km/u.

6 eerste cijfer van het serienummer (overeenkomend met het type: F)

Fcs

			Fcs	Fcs	Fcs	Fcs
1	Code		1000 E2	1000 E3	1000 E4	1000 E5
2	Type		400	70	150	450
3	Aantal		0188 645 0 000-a 399-a	2188 645 0 400-a 499-a	0188 645 1 000-a 149-a	0188 645 1 150-a 599-a
4	Nummer van de wagen internationale code / serienummer					
5	Constructiejaar		1964	1967	1969	1968
6	Totale lengte = LW	mm	9.640	9.640	9.640	9.640
7	Asafstand = A	mm	6.000	6.000	6.000	6.000
8	Totale breedte = BW	mm	3.068	3.070	3.070	3.068
9	Totale hoogte = HW	mm	4.000	3.600	4.000	4.000
10	Laadopening lengte = L	mm	8.800	8.845	8.810	8.800
	breedte = B	mm	1.940	2.484	1.940	1.940
11	Capaciteit	m^3	40,6	32,5	40,6	40,6
12	Gemiddelde tarra	t	12	12	12,8	13
13	Toegelaten lasten	t	A 20,5 B 24 C 28	A 20,5 B 24 C 28	A 19 B 23 C 27	A 19 B 23 C 27
			S 20,5 24	S 20,5 24	S 19 23	S 19 23
14	Minimum bochtstraal	m	75	75	75	75

Voor technische inlichtingen:
Behandelingsdienst - Vervoer - Dir. E 13-1
Tel. 02-523.80.80 Toestel 2139

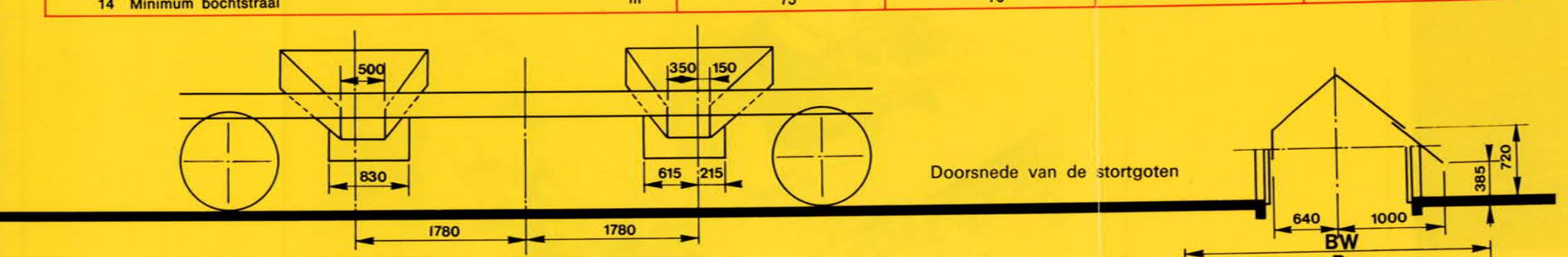

Doorsnede van de stortgoten

1. Loshandels
2. Rem
3. Ladder
4. Stortgoten
5. Verlengstuk
6. Losklep

Gewone gesloten wagen met twee assen

Gbs

Open deur : 2,500 m × 2,150 m

onderaan links :
Vaste blinden, naar beneden schuivende volle luiken : er zijn er vier per wand.

onderaan rechts :
Neerklapbare tralies en bevestigingsringen.

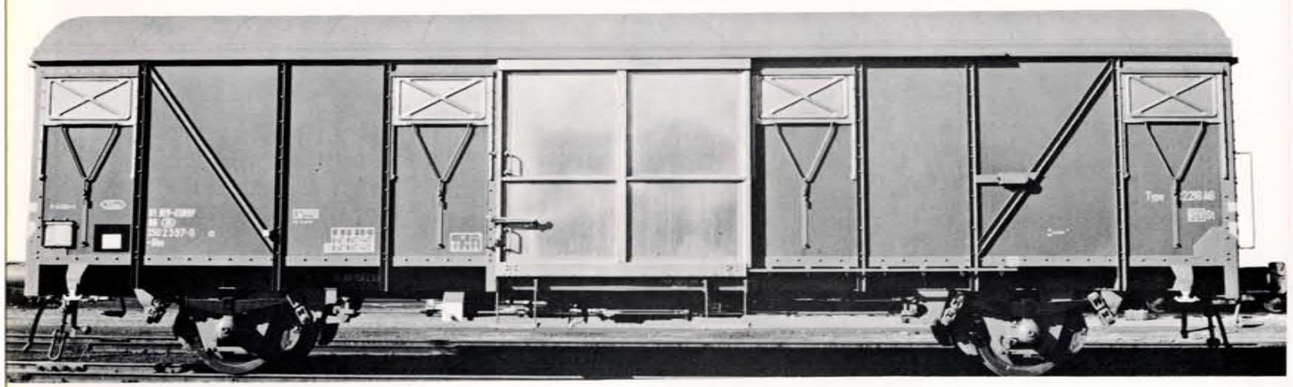

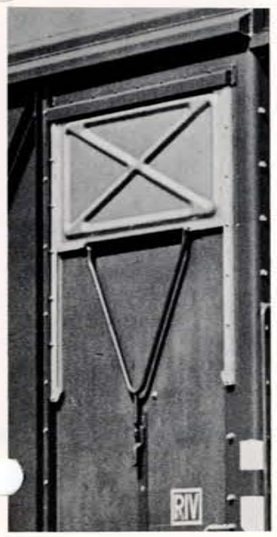

Gewone gesloten wagen met twee assen

Gbs

SPOORNIEUWS
OKTOBER 1981

B

De Gbs-wagen is een gesloten tweeassige wagen van het gewone type die in het bijzonder aan te bevelen is voor het vervoer van allerlei goederen die tegen slechte weersomstandigheden moeten worden beschermd.

Gemakkelijk toegankelijk - veilig

Twee grote openingen aan de zijkanten — 2,500 m breed en 2,150 m hoog — maken een eenvoudige en snelle behandeling mogelijk. De ondernemingen die over laadperrons beschikken, kunnen zonder problemen met een vorkheftruck of handtruck in de wagen.

De Gbs-wagen biedt uitstekende mogelijkheden op het stuk van stouwing van de goederen : elke zijwand is uitgerust met 18 bevestigingsringen die over de gehele lengte van de wagen verdeeld zijn.

Verluchte ladingen

Vaste blinden die worden gesloten door middel van naar beneden schuivende volle luiken, naar binnen toe neerklapbare tralies waarborgen een uitstekende verluchting van de lading zonder dat deze daarom blootstaat aan beschadigingen ingevolge slechte weersomstandigheden.

Grote capaciteit - uitgebreid gamma

De Gbs-wagen heeft een inhoud van 80 m³. Dat maakt hem in het bijzonder geschikt voor het vervoer van goederen met een klein soortelijk gewicht.

De toelaatbare maximum belasting is, naargelang van de wagenserie, vastgesteld op 25 of 25,5 ton voor spoorlijnen van categorie C (met name, de lijnen van het Belgisch net).

Iedereen zal wel begrepen hebben dat dank zij het volume en de toegelaten maximumbelasting de reeks van goederen die in aanmerking komen om per Gbs-wagen te worden vervoerd, uitgebreid is.

We kunnen o.a. vermelden : het vervoer van licht profielstaal van grote lengte, gepalletiseerde ladingen, dozen, bussen, zakken en kisten.

Raadpleeg de specialisten :

Neem inlichtingen alvorens deze wagen te kiezen.

Is het werkelijk de aangewezen wagen voor het vervoer van uw goederen ?

Is het echt de geschiktste wagen ?

Die vragen, en nog andere van technische of commerciële aard, kunt u aan onze specialisten voorleggen.

De Behandelingsdienst -
Vervoer - Afdeling 13.1
Putterij, 25
1000 Brussel

Tel. 02/523 80 80,
toestel 2139 of 2135.

De Handelsdirectie
Afdeling 62.3
Frankrijkstraat 85
1070 Brussel

Tel. 02/523 80 80,
toestel 2619 of 2661.

Ook bij de handelsagentschappen van de NMBS in België of in het buitenland kunt u te rade gaan.

G Gewone gesloten wagen met twee assen

b grote capaciteit (meer dan 70 m³ en nuttige lengte ⩾ 12 m)
s geschikt om te rijden tegen 100 km/u

1 eerste cijfer van het reeksnummer (overeenstemmend met type G)

Gbs

1	Code					Gbs				Gbs				Gbs				Gbs				Gbs				Gbs				Gbs				Gbs			
2	Type					2216 A1				2216 A2				2216 A3				2216 A4				2216 A5				2216 A6				2216 A7				2216 A 8			
3	Aantal					350				500				700				120				100				200				300				450			
4	Wagennummer	internationale code serienummer				01 88 150 0 000-a 349-a				01 88 150 0 500-a 999-a				01 88 150 1 000-a 699-a				01 88 150 1 700-a 819-a				01 88 150 2 000-a 099-a				01 88 150 2 500-a 699-a				01 88 150 2 100-a 399-a				01 88 150 2 700-a 3 149-a			
5	Constructiejaar					1971				1972-73				1973-74				1973-74				1974-75				1975-76				1975-76				1975-76			
6	Totale lengte = LW				mm	14.020				14.020				14.020				14.020				14.020				14.020				14.020				14.020			
7	Radafstand = A				mm	8.500				8.500				8.500				8.500				8.500				8.500				9.000				8.500			
8	Totale breedte = BW				mm	3.090				3.090				3.090				3.090				3.090				3.090				3.090				3.090			
9	Totale hoogte = HW				mm	4.122				4.112				4.112				4.112				4.122				4.112				4.112				4.112			
10	Vloerhoogte = HP				mm	1.255				1.255				1.255				1.255				1.255				1.255				1.255				1.255			
11	Nuttige lengte = L				mm	12.718				12.718				12.718				12.718				12.718				12.718				12.718				12.718			
12	Nuttige breedte = B				mm	2.614				2.614				2.614				2.614				2.614				2.614				2.614				2.614			
13	Hoogte binnenin	wand = H			mm	2.314				2.314				2.314				2.314				2.314				2.314				2.314				2.314			
		dak = H1			mm	2.795				2.795				2.795				2.795				2.795				2.795				2.795				2.795			
14	Oppervlakte				m²	33				33				33				33				33				33				33				33			
15	Capaciteit				m³	80				80				80				80				80				80				80				80			
16	Laterale laadopening (schuifdeur)	hoogte = Hl			mm	2.150				2.150				2.150				2.150				2.150				2.150				2.150				2.150			
		breedte = Bl			mm	2.547				2.547				2.547				2.547				2.547				2.547				2.547				2.547			
17	Aantal ringen per laterale wand				O	18				18				18				18				18				18				18				18			
18	Gemiddelde tarra				T	15				15				14,5				14,5				14,5				14,5				14,5				14,5			
19	Toegelaten lasten				T		A	B	C		A	B	C		A	B	C		A	B	C		A	B	C		A	B	C		A	B	C		A	B	C
							17	21	25		17	21	25		17,5	21,5	25,5		17,5	21,5	25,5		17,5	21,5	25,5		17,5	21,5	25,5		17,5	21,5	25,5		17,5	21,5	25,5
				S		17	21	25	S	17	21	25	S	17,5	21,5	25,5	S	17,5	21,5	25,5	S	17,5	21,5	25,5	S	17,5	21,5	25,5	S	17,5	21,5	25,5	S	17,5	21,5	25,5
20	Minimum bochtstraal				m	75				75				75				75				75				75				75				75			

Voor technische inlichtingen :
Behandelingsdienst -
Vervoer - Dir. E 13-1
Tel. 02-523.80.80 Toestel 2139

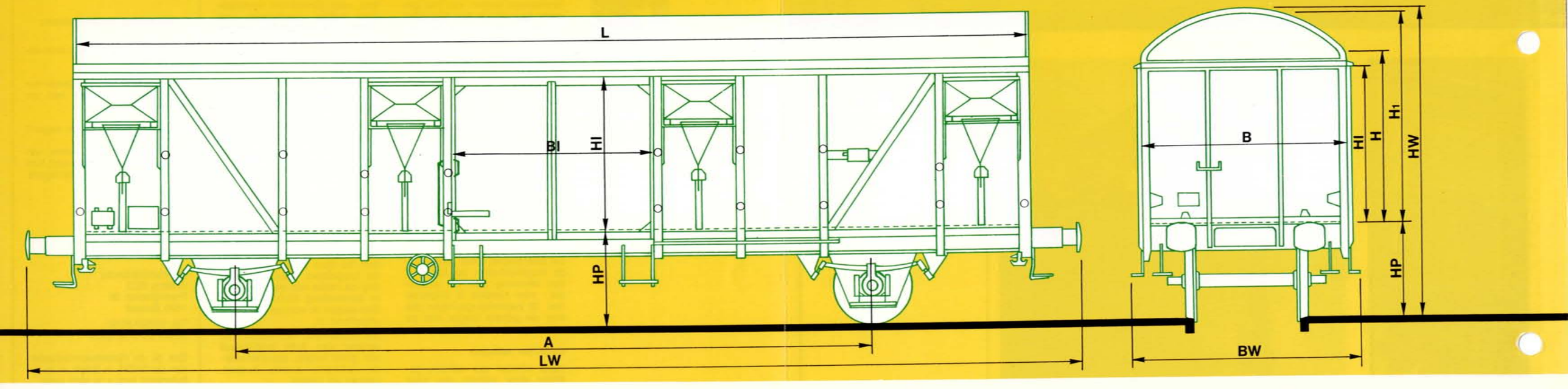

Hbikks-tt-wagen met verschuifbare tussenschotten

• De tussenschotten volledig in een transversaal vlak plaatsen vooraleer ze te vergrendelen: de grendels worden bediend via handvaten, die op de wanden van de tussenschotten zijn aangebracht, of eventueel via laterale hefbomen.

• Na het laden en het lossen nakijken of de grendels bovenaan en onderaan goed in de kepen zitten (laterale hefbomen naar beneden).
• Indien de tussenschotten niet worden gebruikt, ze hergroeperen en ze aan elk uiteinde van de wagen per drie vergrendelen.

Hbis

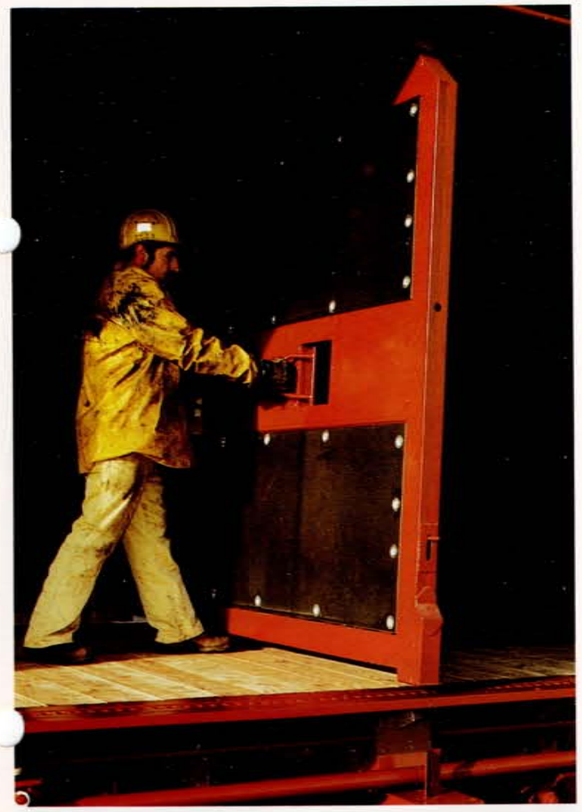

Hbis-wagen met panelen en luchtkussens (systeem Daberkow)

Opgelet voor de luchtkussens!

Vooraleer het laden aan te vangen is het aangeraden eerst na te gaan of de ventielen aan beide zijden van het kussen goed gesloten zijn.

De kussens zijn uitgerust met een ventiel zoals bij vrachtwagenbanden. Men kan er een slang op aansluiten gekoppeld aan een vaste installatie, aan een compressor of aan een fles gecomprimeerde lucht.

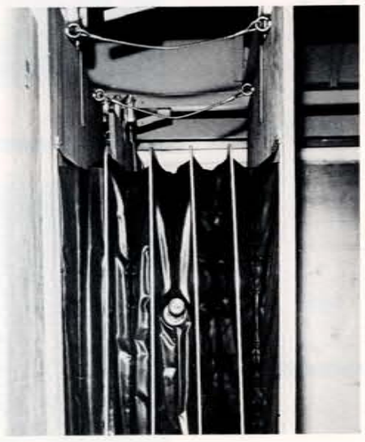

De druk moet aangepast worden aan het gewicht van de lading:

• 10 t.	0,3 kg/cm²	Vooraleer de wagen wordt
• 15 t.	0,4 kg/cm²	gelost moet men de lucht-
• 20 t.	0,5 kg/cm²	kussens laten leeglopen
• 25 t.	0,6 kg/cm² (maximum)	door de ventielen met de hand los te draaien.

Gesloten wagen met schuifwanden

Hbis

De Hbis is een modern opgevatte wagen met schuifwanden, waardoor een grote ruimte vrijkomt voor de behandeling van goederen. Via de opening van de schuifwanden kan men met een vorklift of transpalet in de wagen komen en makkelijk de gepalettiseerde goederen behandelen. Als het bedrijf niet over een laadkaai beschikt, kan er vanop de grond evenwel steeds met een vorklift geladen worden.

Het grootste deel van deze wagens is uitgerust met tussenschotten, vooral bedoeld om gepalettiseerde eenheden te vervoeren zoals zakken, dozen, kisten, vuurvaste stenen, enz. Er bestaan twee soorten van deze speciaal uitgeruste wagens:

• Hbikks-tt (types 2213 A3 en A4) met verschuifbare, stevige tussenschotten;

• Hbis (type 2213 A0) met verschuifbare panelen en luchtkussens.

Hbikks-tt met verschuifbare tussenschotten
Deze wagen is uitgerust met 6 verschuifbare tussenschotten, die op eender welke plaats in de wagen kunnen vastgezet worden.
De nuttige lengte bedraagt 12,25 m, rekening houdend met de dikte van de schotten.
Het gewicht van de lading tussen 2 opeenvolgende schotten mag niet meer dan 5 ton bedragen.
Deze wagen laat toe goederen te laden die de gehele wagenvloer niet in beslag nemen. Ook goederen - gepalettiseerd of niet - die niet aan de druk in de langsrichting van de wagen weerstaan, kunnen geladen worden.

Hbis met panelen en luchtkussens (systeem Daberkow)
Deze wagen heeft twee rijen van 12 in de lengterichting verschuifbare multiplexpanelen, opgehangen aan rails.
Deze panelen worden tussen de laadeenheden geplaatst. Het opblazen van de luchtkussens zorgt voor een spanning, die de lading tot één homogeen geheel omvormt.

Rekening houdend met de dikte der panelen en de luchtkussens, moet de lading een totale lengte van 12 m tot 12,40 m hebben.

Om goede resultaten te bekomen moet de lading kunnen weerstaan aan de druk uitgeoefend door de luchtkussens en de lading moet voldoende hoog zijn.

Voor breekbare of gemakkelijk samendrukbare zendingen moet erop gelet worden dat de lading niet over het palet uitsteekt (zij mag eventueel lichtjes naar binnen toe geladen worden) en dat een palet boven op de gepalettisseerde eenheid geplaatst wordt zodat een onvervormbaar geheel gevormd wordt.

Raadpleeg de specialisten

Neem inlichtingen alvorens deze wagen te kiezen.
Is het werkelijk de aangewezen wagen voor het vervoer van uw goederen?
Is het echt de geschikte wagen?
Die vragen, en nog andere van technische of commerciële aard, kunt u aan onze specialisten voorleggen.

De Behandelingsdienst-Vervoer
Afdeling 13.1
Putterij 25
1000 Brussel
Tel. 02/523 80 80
Toestel 22470 of 22471

De Handelsdirectie
Afdeling 62.3
Ravensteinstraat 60 bus 24
1000 Brussel
Tel. 02/523 62 40
Toestel 2619 of 2661

Ook bij de handelsagentschappen van de NMBS in België of in het buitenland kunt u te rade gaan.

H

b grote capaciteit (meer dan 70 m³)
i schuifbare wanden
kk nuttige lading van 20 T of meer, met een max. van 25 T.
s geschikt om te rijden tegen 100 km/u
tt met verschuifbare tussenschotten

2 1e cijfer van de reeks nummer:

Hbis

				Hbis Daberkow				Hbis				Hbikks-tt					Hbikks-tt				
1	Code			2213 AO				2213 A1				2213 A3					2213 A4				
2	Type			85				565				500					250				
3	Aantal			21 88				01 88				21 88					21 88				
4	Wagennummer	internationale code		235 0 000-a				225 0 000-a				237 2 000-a					237 2 500-a				
		serienummer		099-a				599-a				499-a					749-a				
5	Constructiejaar			1975				1976				1985					1985				
6	Totale lengte = LW		mm	14.220				14.220				14.220					14.220				
7	Rad afstand = A		mm	9.000				9.000				9.000					9.000				
8	Totale breedte = BW		mm	3.055				3.055				3.058					3.058				
9	Totale hoogte = HW		mm	4.270				4.270				4.270					4.270				
10	Vloerhoogte = HP		mm	1.200				1.200				1.200					1.200				
11	Nuttige lengte = L		mm	12.776				12.776				12.776					12.776				
12	Nuttige breedte = B		mm	2.670				2.670				2.670					2.670				
13	Nuttige hoogte = H		mm	2.250				2.250				2.200					2.200				
14	Oppervlakte		m²	34				34				34					34				
15	Capaciteit		m³	75				75				75					75				
16	Doorgang deur	hoogte = Hl	mm	2.200				2.200				2.200					2.200				
		breedte = Bl	mm	6.378				6.378				6.378					6.318				
17	Gemiddelde Tarra		T	15				14,5				16					16				
18	Toegelaten last		T		A	B	C		A	B	C		A	B	C	D		A	B	C	D
				S	17	21	25	S	17,5	21,5	25,5	S	16	20	24	28	S	16	20	24	28
					17	21	25		17,5	21,5	25,5	120 km/u	00				120 km/u	00			
19	Geconcentreerde lasten die niet mogen overschreden worden				m	t			m	t			m	t				m	t		
				aa	1,5	14		aa	1,5	14		aa	3	12			aa	3	12		
				bb	3	16		bb	3	16		bb	6	16			bb	6	16		
20	Minimum bochtstraal		m	120				120				120					120				
21	Toestel voor de bescherming van de goederen			panelen + kussens				—				verschuifbare tussenschotten					verschuifbare tussenschotten				
22	Aantal panelen of verschuifbare tussenschotten			2 × 12				—				6					6				
23	Aantal hechtringen in bodem			2 × 6				2 × 6				—					—				

Voor technische inlichtingen:
Behandeling van vervoer van goederen - Dir. E 13-1 **Tel. 02-523.80.80 Toestel 22471**

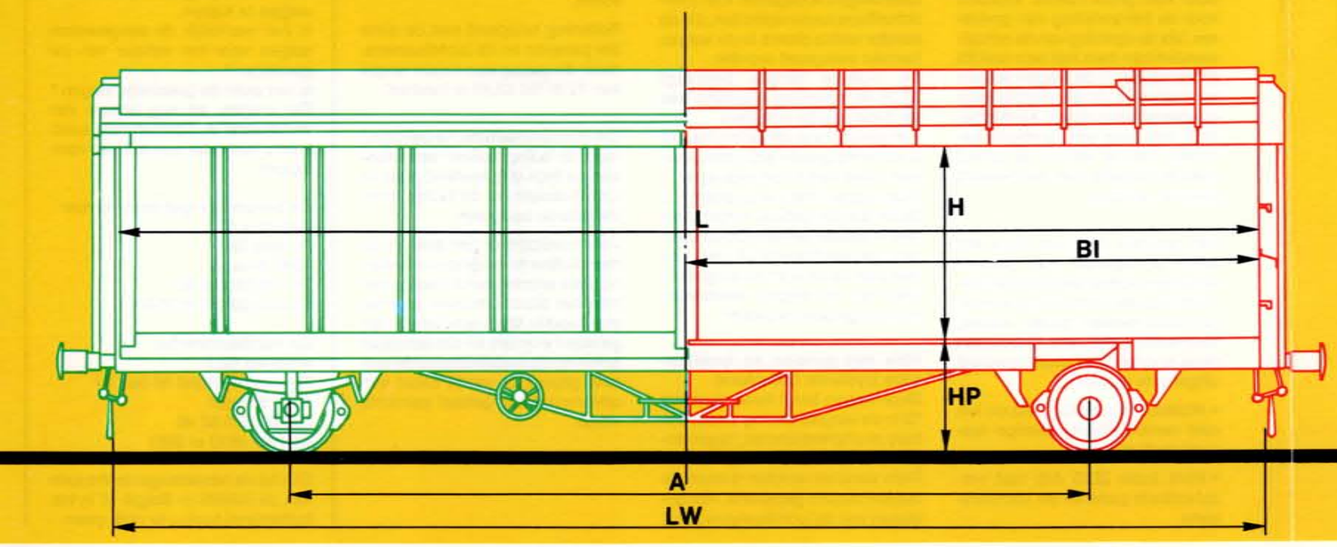

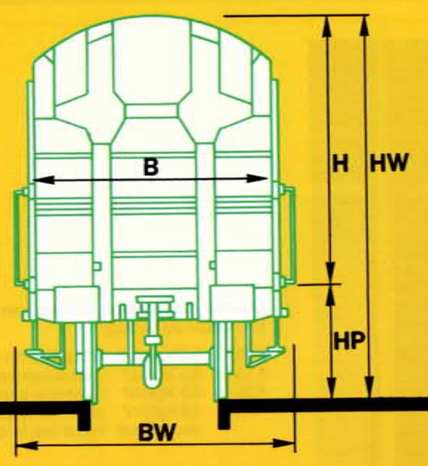

platte wagens van het gewoon type met twee assen

Ks

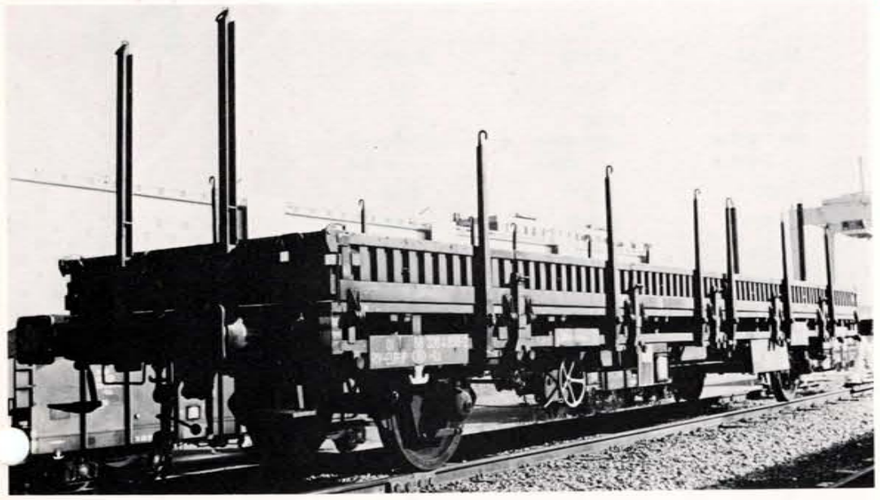

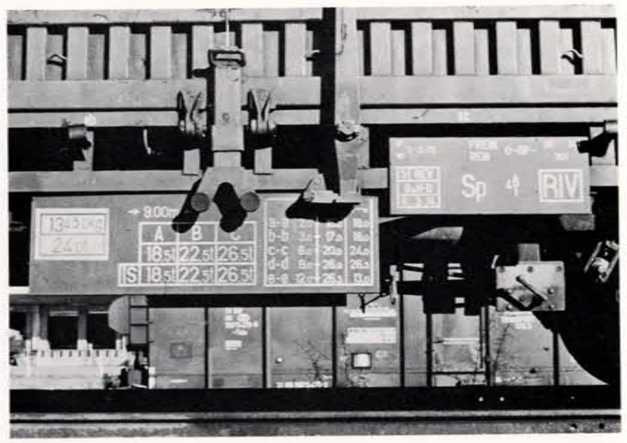

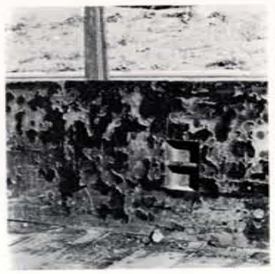

platte wagens van het gewoon type met twee assen

Ks

SPOORNIEUWS
OKTOBER 1981

B

Dit zijn tweeassige platte wagens waarvan de vloerlengte ongeveer 12,50 meter bedraagt en waarvan de totale lengte over de buffers minder dan 14 meter is. Over 't algemeen zijn die wagens bijzonder geschikt voor het vervoer van produkten van de ijzer- en staalnijverheid: ijzeren balken, damplanken, betonstaal, enz. Ook machines van alle aard, al of niet gedemonteerd, en voertuigen zoals tractoren en landbouwmachines worden met dergelijke wagens vervoerd.

Ze zijn uitgerust met kop- en zijschotten om de lading bij abnormale verplaatsingen tegen te houden of om te verhinderen dat ze kantelt of valt. Op de schotten zitten gewoonlijk ringen of vastzetmiddelen om de stouwing van de goederen te vergemakkelijken.

De schotten zijn neerklapbaar, zodat de wagens gemakkelijk geladen worden. Als men de kopschotten neerklapt, kunnen voertuigen op luchtbanden, landbouwtractoren bijvoorbeeld, van de ene wagen op de andere rijden en kan men aldus een heel stel vormen.

Met de zij- en koprongen, eveneens neerklapbaar, kan men hoger laden en dat geldt dan vooral voor produkten van de bosbouw, voor buizen, balken, enz.

Volgens het type van de wagen mogen de maximumlasten voor S-wagens (100 km/u) en voor wagens die op de lijnen van categorie C (die van het Belgisch net) rijden, niet boven 21 tot 27 ton gaan. Verder zijn er aanvullende voorschriften voor de verdeling van de goederen over de wagenvloer. Zoals gewoonlijk komen al die gegevens voor op de roosters die op de zijkant van de wagen zitten.

Raadpleeg de specialisten:

Neem inlichtingen alvorens deze wagen te kiezen.

Is het werkelijk de aangewezen wagen voor het vervoer van uw goederen?

Is het echt de geschiktste wagen?

Die vragen, en nog andere van technische of commerciële aard, kunt u aan onze specialisten voorleggen.

De Behandelingsdienst -
Vervoer - Afdeling 13.1
Putterij, 25
1000 Brussel

Tel. 02/523 80 80,
toestel 2139 of 2135.

De Handelsdirectie
Afdeling 62.3
Frankrijkstraat 85
1070 Brussel

Tel. 02/523 80 80,
toestel 2619 of 2661.

Ook bij de handelsagentschappen van de NMBS in België of in het buitenland kunt u te rade gaan.

K tweeassige platte wagen van het gewoon type

kk 20 t ≤ nuttige maximale last < 25 t

s geschikt om te rijden tegen 100 km/u

3 eerste cijfer van het serienummer (overeenkomend met het type K)

Ks

1	Code	Kkk	Kkks	Kkks	Ks	Ks	Ks	Ks	Ks
2	Type	3202 A1	3202 A2	3202 A3	3232 A1	3212 A2	3212 A3	3212 B0	3212 B1
3	Aantal	500	250	172	500	580	752	1000	150
4	Nummer van de wagen internationale code	21 88	21 88	21 88	21 88	01 88	01 88	01 88	01 88
	serienummer	301 5 000-a 599-a	340 4 000-a 249-a	340 4 250-a 499-a	330 0 000-a 899-a	330 1 000-a 684-a	330 1 685-a 2 464-a	330 4 000-a 999-a	330 5 000-a 149-a
5	Constructiejaar	1963	1966-67	1966-67	1946	1961-65	1962	1973-74	1974
6	Totale lengte = LW mm	13.920	13.920	13.920	13.712	13.860	13.860	13.880	13.880
7	Radafstand = A mm	8.000	8.000	8.000	7.328	8.000	8.000	9.000	9.000
8	Totale breedte = BW mm	2.866	2.866	2.866	2.960	3.070	3.070	3.042	3.042
9	Vloerhoogte = HP mm	1.260	1.260	1.260	1.247	1.238	1.238	1.235	1.235
10	Nuttige lengte = L mm	12.560	12.560	12.560	12.360	12.500	12.500	12.500	12.500
11	Nuttige breedte = B mm	2.508	2.508	2.508	2.591	2.770	2.770	2.740	2.740
12	Oppervlakte m²	31,5	31,5	31,5	32	34,6	34,6	34,25	34,25
13	Hoogte van de zijschotten = h1 mm	400	400	400	411	450	450	435	435
14	Hoogte van de kopschotten = h2 mm	445	445	445	400	445	445	435	435
15	Zijdelingse rongen aantal	2 × 6	2 × 6	2 × 6	2 × 6	2 × 6	2 × 6	2 × 6	2 × 6
	hoogte = h3 mm	885	885	885	595	1.297	1.297	1.303	1.303
16	Koprongen aantal	2 × 2	2 × 2	2 × 2	—	2 × 2	2 × 2	2 × 2	2 × 2
	hoogte = h4 mm	460	460	460	—	2.007	2.007	2.002	2.002
17	Gemiddelde tarra t	11,5	11,5	11,5	13	12,7	12,7	13,5	13
18	Toegelaten lasten t	A B C: 20,5 24,5	A B C: 20,5 21	A B C: 20 24	A B C: 18 22 26	A B C: 19 23 27	A B C: 19 23 27	A B C: 19 23 27	A B C: 19 23 27
		S: 20,5 21	S: 20 24	S: 18 22	S: 19 23	S: 19 23	S: 19 23 27	S: 19 23 27	
19	Maximum geconcentreerde lasten m-t	m t	m t	m t	m t	m t	m t	m t	m t
		aa 3 24,5	aa 3 16	aa 3 16	aa 3 25	aa 2 17 18	aa 2 17 18	aa 2 16 18	aa 2 16 18
		bb 5 24,5	bb 6 21	bb 6 24	bb 5 25	bb 3 19 20	bb 3 19 20	bb 3 17 18	bb 3 17 18
		cc 7 24,5	cc 9 21	cc 9 24	cc 7 25	cc 6 22 27	cc 6 22 27	cc 6 20 24	cc 6 20 24
						dd 9 26 27	dd 9 26 27	dd 9 26 27	dd 9 26 27
						ee 12 27 9	ee 12 27 9	ee 12 27 13	ee 12 27 13
20	Minimum bochtstraal m	75	75	75	75	75	75	75	75

Voor technische inlichtingen:
Behandelingsdienst -
Vervoer - Dir. E 13-1
Tel. 02-523.80.80 Toestel 2139

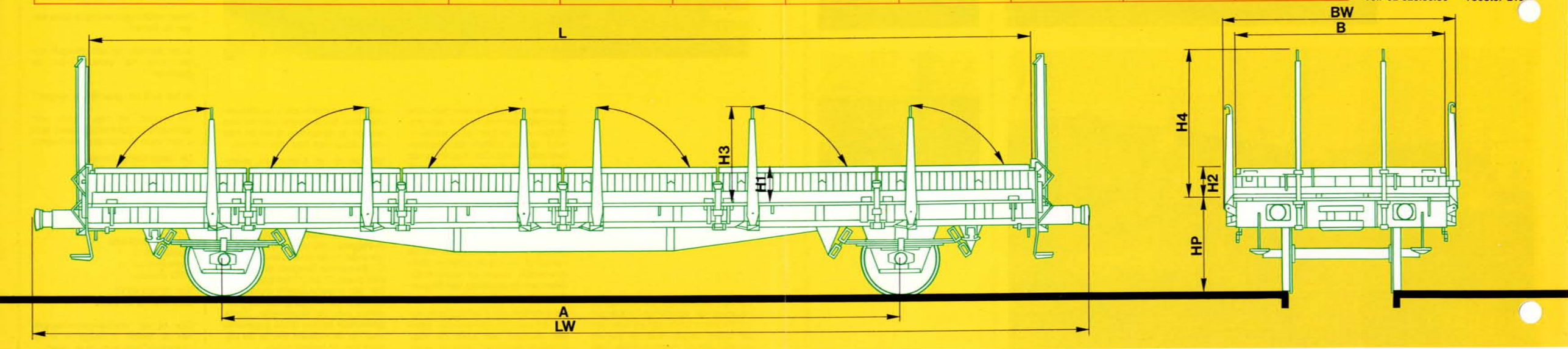

tweeassige platte wagen voor het vervoer van buizen

Lps

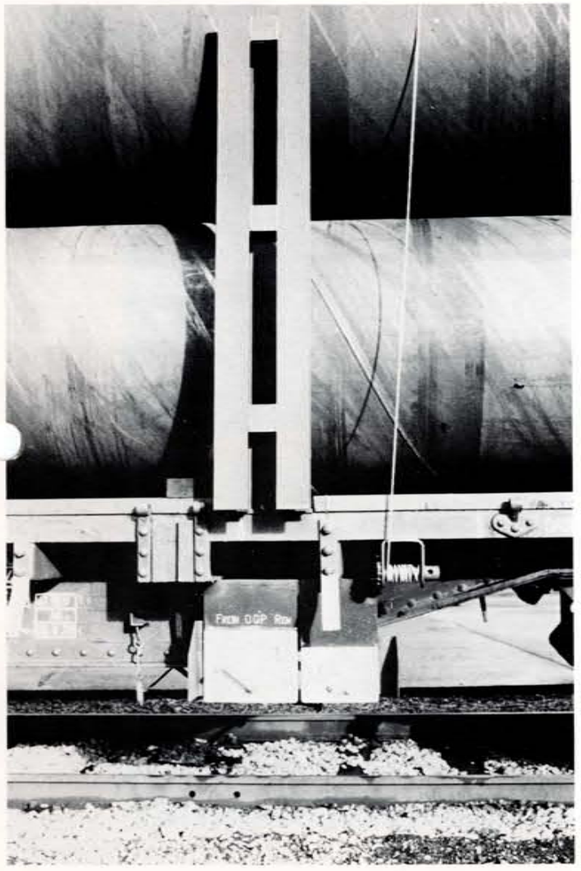

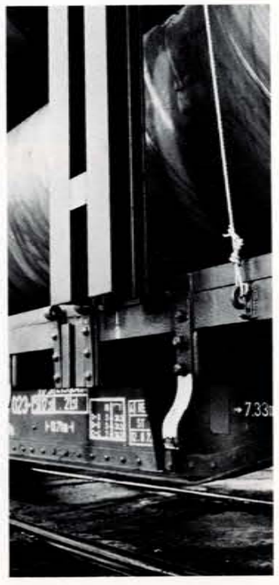

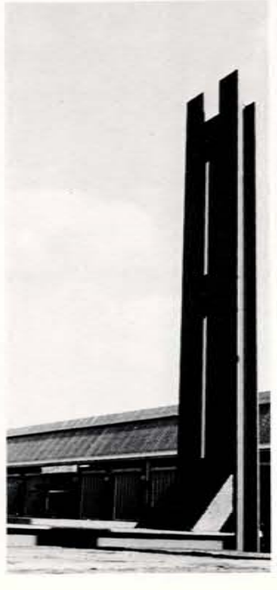

tweeassige platte wagen voor het vervoer van buizen

Lps

SPOORNIEUWS
Nr 2 - 1980

Lps-wagens zijn meestal tweeassige platte wagens van bijzondere makelij. We zullen ons in dit artikel beperken tot het type dat van bijna 2 m hoge vaste rongen voorzien is.

Ze zijn daardoor geschikt voor het vervoer van buizen, boomstammen, profielen of gelijkaardige goederen, waarvoor stevige rongen nodig zijn. Die wagens worden in hoofdzaak gebruikt voor het vervoer van buizen.

De rongen zijn bijzonder sterk en zijn tegen een zeer hoge dwarsdruk van de lading bestand. Wel wordt door hun versterkingen de nuttige laadbreedte op vloerhoogte enigszins beperkt. De breedte boven die versterkingen kon - ten opzichte van gewone wagens - evenwel vergroot worden door plaatsing van rongen bestaande uit twee profielen, waardoor ze dunner zijn. Dit is zeer interessant voor het vervoer van buizen, die een betrekkelijk laag gewicht hebben.

De lading kan in de dwarsrichting gemakkelijker vastgelegd worden door middel van vier spaninrichtingen (trommel met pal), zodat er geen verdrilde draden meer moeten gebruikt worden.

Op de wagenvloer tussen de vaste rongen zijn houten laadbalken bevestigd, zodat er ruimte blijft tussen vloer en lading, waardoor die lading gemakkelijk met behulp van hijstouwen kan worden gelost of afgezet.

De gegevens over de toegestane en geconcentreerde lasten zijn op de wagenflanken aangeduid; de gebruikers kunnen aan de hand daarvan nagaan of hun lading de voorgeschreven maxima niet overschrijdt.

Raadpleeg de specialisten:

Neem inlichtingen alvorens een Lps-wagen te kiezen.

Is het werkelijk de aangewezen wagen voor het vervoer van uw goederen?

Is het echt de geschiktste wagen?

Die vragen, en nog andere van technische of commerciële aard, kunt u aan onze specialisten voorleggen.

De Behandelingsdienst -
Vervoer - Afdeling 13.1
Frankrijkstraat 85,
1070 Brussel
Tel. 02/523 80 80,
toestel 2139 of 2135.

De Handelsdirectie
Afdeling 62.3
Frankrijkstraat 85,
1070 Brussel
Tel. 02/523 80 80,
toestel 2619 of 2661.

Ook bij de handelsagentschappen van de NMBS in België of in het buitenland kunt u te rade gaan.

L bijzonder wagentype met 2 assen

p zonder zijschot

s geschikt om te rijden tegen 100 km/h.

4 eerste cijfer van het serienummer (overeenkomend met het type L).

Lps

1	Code				Lps	
2	Type				3232 A6	
3	Aantal				40	
4	Nummer van de wagen internationale code				2188	
	serienummer				412 8 001-7	
					040-5	
5	Verbouwingsjaar				1979	
6	Totale lengte = LW	mm			13.712	
7	Asafstand = A	mm			7.328	
8	Totale breedte = BW	mm			3.100	
9	Totale hoogte = HW	mm			3.247	
10	Vloerhoogte = HP	mm			1.265	
11	Hoogte van de bovenrand van de metalen wiegen	mm			1.317	
12	Nuttige breedte onderkant = B1	mm			2.440	
	bovenkant = B2	mm			2.830	
13	Vaste zijrongen aantal				2 x 4	
	breedte = d	mm			340	
	hoogte boven de wiegen = H1	mm			1.930	
	hoogte boven de houten laadbalken = H2	mm			1.912	
14	Nuttige lengte = L	mm			12.360	
15	Afstand tussen de rongen L1	mm			3.200	
	L2	mm			2.660	
16	Houten laadbalken aantal	mm			4	
	hoogte boven de vloer = h2	mm			70	
	hoogte van het laadvlak = HP2	mm			1.335	
17	Vastzettoestellen aantal				4	
	afstand d1	mm			4.200	
	afstand d2	mm			9.520	
18	Gemiddelde tarra	t			14,5	
19	Toegelaten lasten	t		A	B	C
				17,5	21,5	24,5
			S	17,5	21,5	21,5
20	Maximum geconcentreerde lasten	m-t		m		t
				a-a	3	24,5
				b-b	5	24,5
				c-c	7	24,5
21	Minimum bochtstraal	m		75		

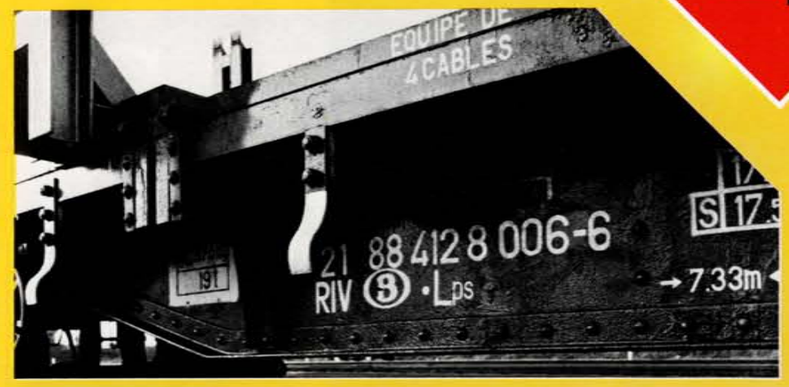

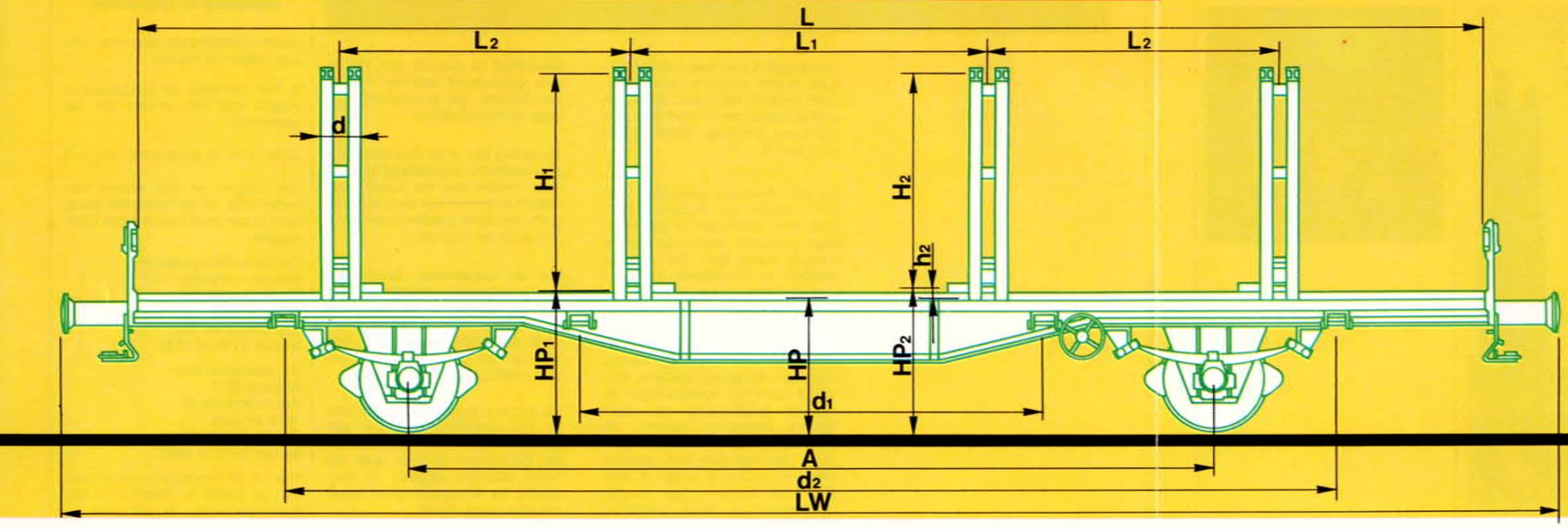

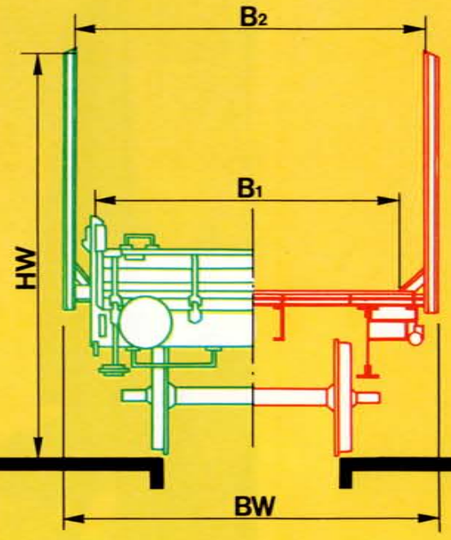

Zeer lange platte draaistelwagen

Rbps

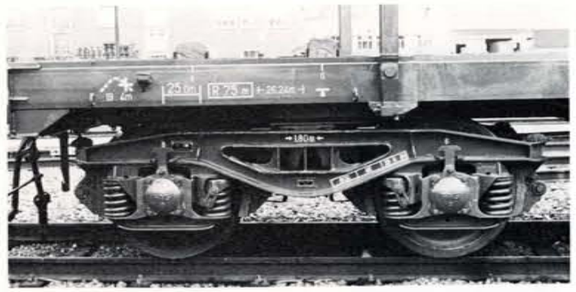

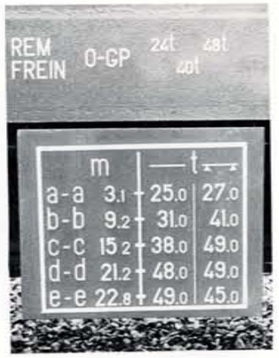

zeer lange platte draaistelwagen

Rbps

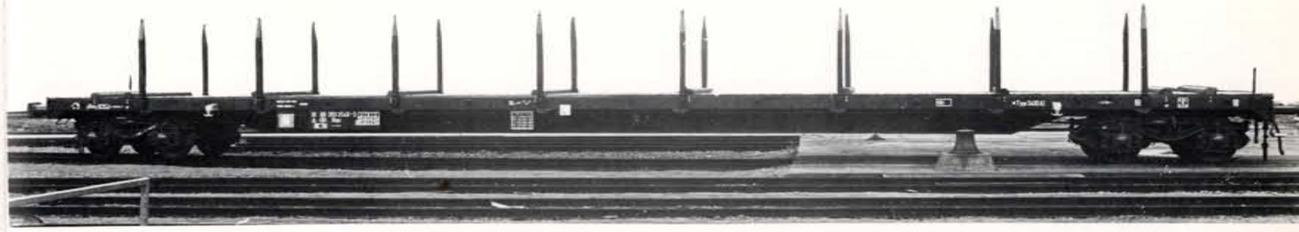

Rbps-wagens zijn platte draaistelwagens met een lengte van 25 m, waardoor ze uitermate geschikt zijn voor het vervoer van profielen, platen of andere goederen met een zeer grote lengte.

Draairongen van 1,70 m verhinderen dat de goederen zijwaarts verschuiven of omkantelen. Dank zij de aanwezigheid van vaste laadbalken liggen de goederen wat hoger dan de wagenvloer, zodat de behandeling met kabels vergemakkelijkt wordt.

De wagens hebben een grote radstand, wat wel problemen kan scheppen wanneer de geïsoleerde spoorstaven niet lang genoeg zijn. Daarom is voor het vervoer op bepaalde trajecten vooraf een toelating vereist.

De gegevens in verband met de toelaatbare belading en geconcentreerde lasten staan op de zijkant van de wagen vermeld. De gebruikers worden dan ook verzocht na te gaan of hun lading binnen de voorgeschreven grenzen blijft.

SPOORNIEUWS
OKTOBER 1981

B

Raadpleeg de specialisten:

Neem inlichtingen alvorens deze wagen te kiezen.

Is het werkelijk de aangewezen wagen voor het vervoer van uw goederen?

Is het echt de geschiktste wagen?

Die vragen, en nog andere van technische of commerciële aard, kunt u aan onze specialisten voorleggen.

De Behandelingsdienst -
Vervoer - Afdeling 13.1
Putterij, 25
1000 Brussel

Tel. 02/523 80 80,
toestel 2139 of 2135.

De Handelsdirectie
Afdeling 62.3
Frankrijkstraat 85
1070 Brussel

Tel. 02/523 80 80,
toestel 2619 of 2661.

Ook bij de handelsagentschappen van de NMBS in België of in het buitenland kunt u te rade gaan.

R platte wagen van gewoon type

b nuttige lengte: 22 m
p zonder schotten
s geschikt om te rijden tegen 100 km/h

3 eerste cijfer van het serienummer (overeenkomend met het type R)

Rbps

1	Lettercode UIC					Rbps
2	Type					3410 A1
3	Aantal					200
4	Nummer van de wagen	internationale code serienummer				8188 3932 000-4 199-4
5	Constructiejaar					1980
6	Totale lengte = LW		mm			26.240
7	Afstand tussen de spillen van de draaistellen = A		mm			21.200
8	Afstand tussen de eindassen = AA		mm			23.000
9	Totale breedte = BW		mm			2.984
10	Vloerhoogte = HP		mm			1.335
11	Nuttige lengte = L		mm			25.000
12	Nuttige breedte = B		mm			2.500
13	Kopschotten					—
14	Beweegbare zijrongen	aantal hoogte boven de vloer = H	mm			2 × 8 1.665
15	Vaste leibalken	aantal hoogte boven de vloer = h	mm			10 105
16	Gemiddelde tarra		t			28,9
17	Toegelaten lasten		t		A	B	C
					35	43	51
				S	35	43	51
18	Maximale geconcentreerde lasten		m-t		m	t	▲▲
				a-a	3,1	25	27
				b-b	9,2	31	41
				c-c	15,2	38	49
				d-d	21,2	48	49
				e-e	22,8	49	45
19	Minimum bochtstraal		m			75	

Voor technische inlichtingen:
Behandelingsdienst -
Vervoer - Dir. E 13-1
Tel. 02-523.80.80 Toestel 2139

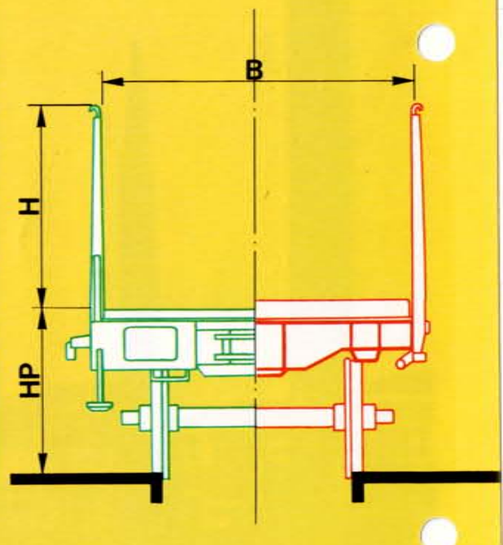

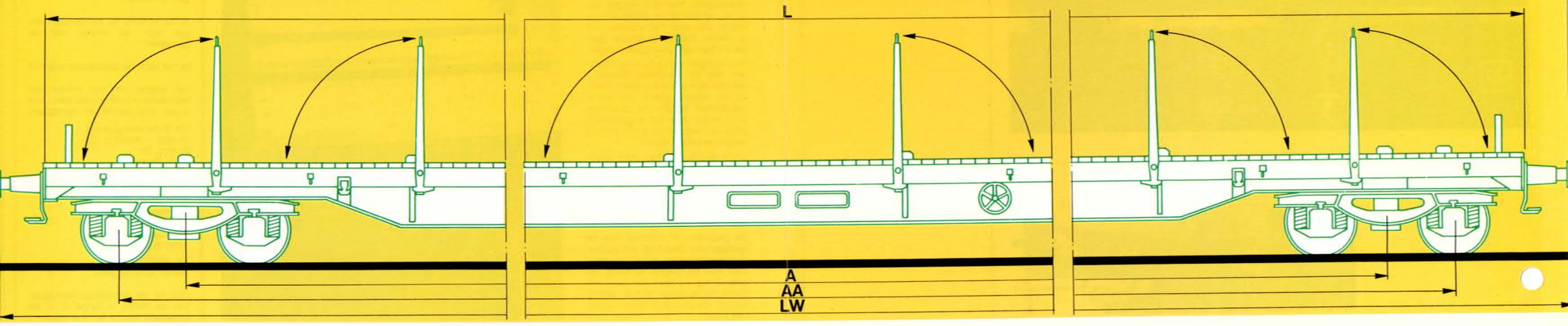

platte wagen met draaistellen van minder dan 15 meter

Remms

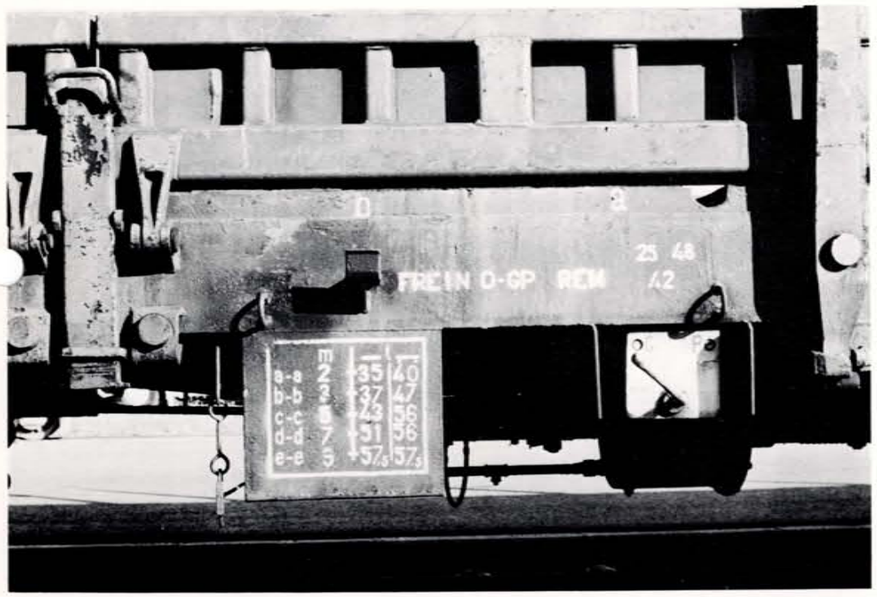

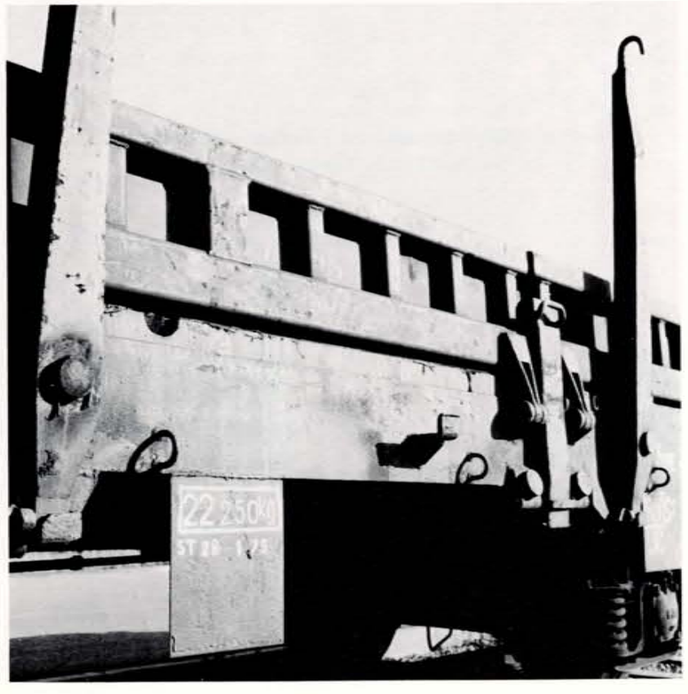

platte wagen van minder dan 15 meter, met draaistellen

Remms

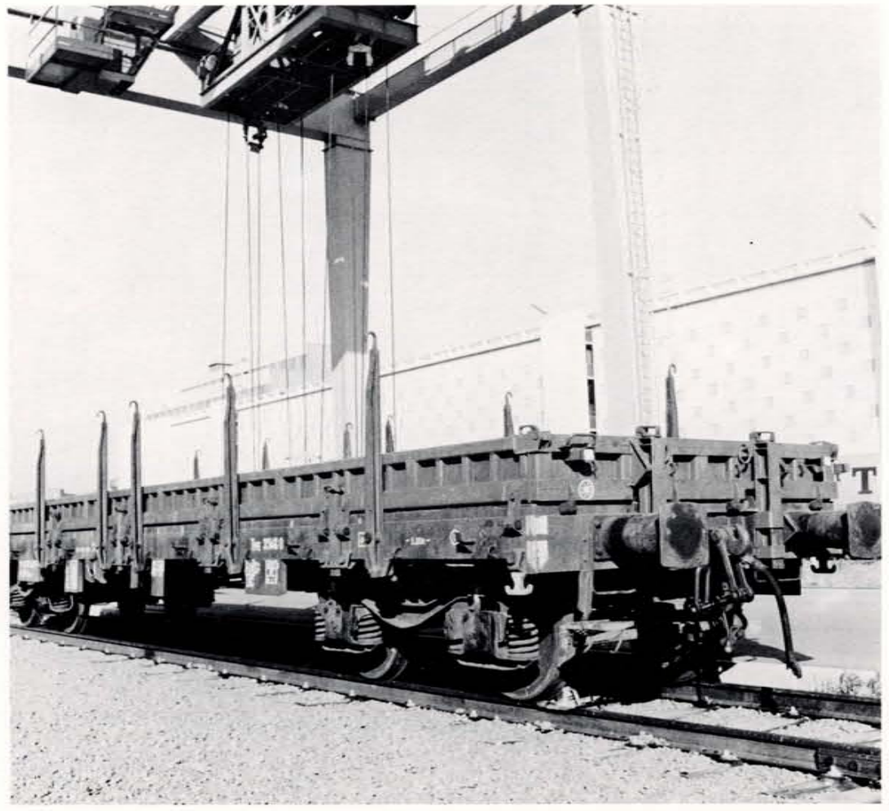

SPOORNIEUWS
OKTOBER 1981

B

Remms-wagens zijn platte waggens van minder dan 15 meter nuttige lengte met draaistellen en neerklapbare zijschotten. De hier besproken wagens hebben een vloer die zowat 12,60 meter lang is.
Ze zijn korter dan Rs en Reswagens en bijzonder geschikt voor vervoer van zware goederen zoals plaatstaal, slabs, steenblokken, enz.
De kopschotten en de (neerklapbare) zijschotten beschermen de lading tegen abnormale verplaatsing, omkanteling en vallen. De zijschotten zijn over 't algemeen voorzien van ringen of andere vastzetmiddelen.

Aan elke kant kan men, met zes neerklapbare rongen, de ladingen beveiligen die boven de schotten uitsteken.
In de vloer van de wagens van de reeksen nrs 3514 C0 en C2 zijn er zes geulen aangebracht voor het plaatsen van tussenschotten, waarmee men hoger kan laden en er overladingslengen kunnen aangebracht worden.
De aanwijzingen betreffende toegestane belasting en geconcentreerde belasting komen voor op de gebruikelijke borden op de zijkant van de wagens; de klanten worden verzocht na te gaan of hun lading de voorgeschreven grenzen niet overschrijdt.

Raadpleeg de specialisten:

Neem inlichtingen alvorens deze wagen te kiezen.

Is het werkelijk de aangewezen wagen voor het vervoer van uw goederen?

Is het echt de geschiktste wagen?

Die vragen, en nog andere van technische of commerciële aard, kunt u aan onze specialisten voorleggen.

De Behandelingsdienst -
Vervoer - Afdeling 13.1
Putterij, 25
1000 Brussel

Tel. 02/523 80 80,
toestel 2139 of 2135.

De Handelsdirectie
Afdeling 62.3
Frankrijkstraat 85
1070 Brussel

Tel. 02/523 80 80,
toestel 2619 of 2661.

Ook bij de handelsagentschappen van de NMBS in België of in het buitenland kunt u te rade gaan.

R platte wagen van het gewoon type, met draaistellen

e met neerklapbare zijborden
mm nuttige lengte kleiner dan 15 meter
s geschikt om te rijden tegen 100 km/u

3 eerste cijfer van het serienummer (overeenkomend met het type = R)

Remms

				Remms	Remms	Remms	Remms
1	Code			3514 C0	3514 C2	3514 C3	3514 C4
2	Type			700	449	750	300
3	Aantal			11 88	11 88	11 88	11 88
4	Nr van de wagen	internationale code		395 0 000-a	395 1 000-a	395 1 500-a	395 2 300-a
		serienummer		774-a	449-a	2 299-a	599-a
5	Constructiejaar			1969-72	1970	1974	1974
6	Totale lengte = LW		mm	14.040	14.040	14.040	14.040
7	Afstand tussen draaispillen = A		mm	9.000	9.000	9.000	9.000
8	Uiterste radafstand = AA		mm	10.800	10.800	10.800	10.800
9	Totale breedte = BW		mm	3.104	3.104	3.104	3.104
10	Vloerhoogte = HP		mm	1.260	1.260	1.235	1.235
11	Nuttige lengte = L		mm	12.644	12.644	12.644	12.644
12	Nuttige breedte = B		mm	2.772	2.772	2.780	2.780
13	Oppervlakte		m²	35	35	35	35
14	Hoogte van de zijschotten		mm	402	402	524	524
15	Hoogte van de kopschotten		mm	402	402	522	522
16	Zijdelingse rongen	aantal		2 × 6	2 × 6	2 × 6	2 × 6
		hoogte	mm	1.235	1.235	1.300	1.300
17	Koprongen	aantal		—	—	—	—
		hoogte	mm	—	—	—	—
18	Aantal laadgoten			6	6	—	—
19	Gemiddelde tarra		t	22,2	22,2	20	20
20	Toegelaten lasten		t	A 41,5 / B1 48,0 / B2 49,5 / C 57,5	A 41,5 / B1 48,0 / B2 49,5 / C 57,5	A 44 / B1 50 / B2 52 / C 60	A 44 / B1 50,5 / B2 52 / C 60
				S: A 41,5 / B1 48,0 / B2 49,5 / C 57,5	S: A 41,5 / B1 48,0 / C 49,5	S: A 44 / B1 50 / B2 52 / C 60	S: A 44 / B1 50,5 / B2 52 / C 60
21	Maximum geconcentreerde lasten		m-t	m — t	m — t	m — t	m — t
				aa 2 — 35 40	aa 2 — 35 40	aa 2 — 35 40	aa 2 — 35 40
				bb 3 — 37 47	bb 3 — 37 47	bb 3 — 37 40	bb 3 — 37 47
				cc 5 — 43 56	cc 5 — 43 56	cc 5 — 43 56	cc 5 — 43 56
				dd 7 — 51 56	dd 7 — 51 56	dd 7 — 51 56	dd 7 — 51 56
				ee 9 — 57,5 57,5	ee 9 — 57,5 57,5		ee 9 — 60 60
							ff 12 — 60 60
22	Minimum bochtstraal		m	35	35	35	35

Voor technische inlichtingen:
Behandelingsdienst - Vervoer - (Dir. E 13-1)
Tel. 02-523.80.80 Toestel 2139

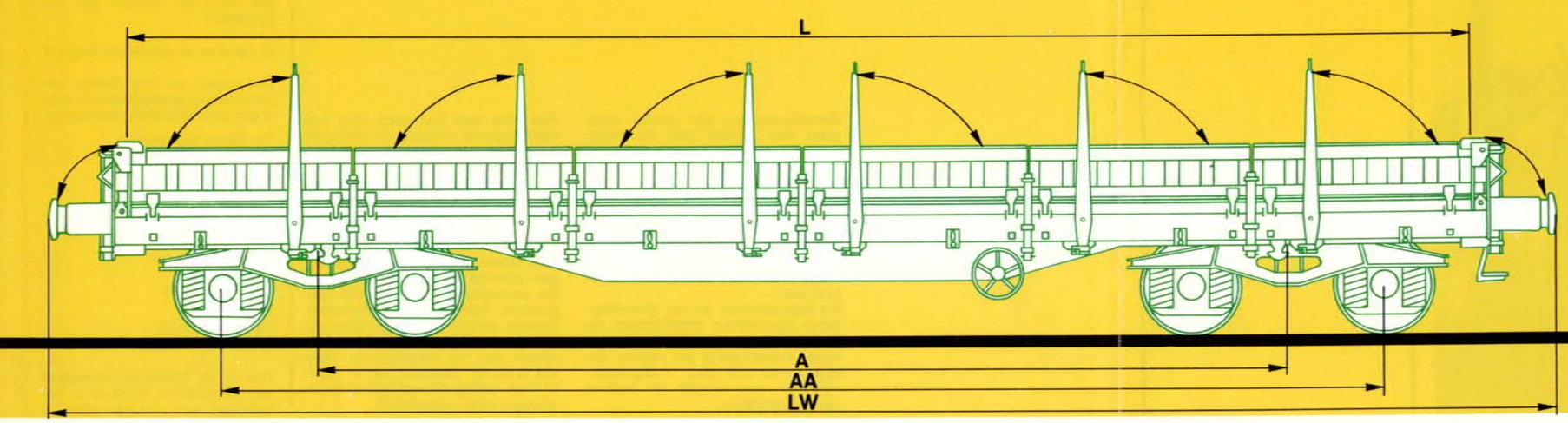

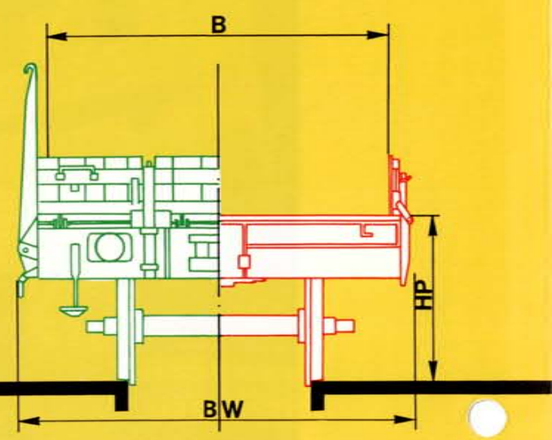

platte wagen met draaistellen en neerklapbare schotten

Res

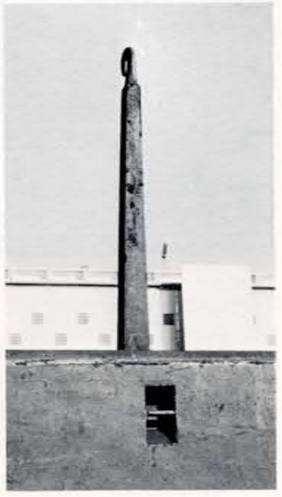

platte wagen met draaistellen en neerklapbare schotten

Res

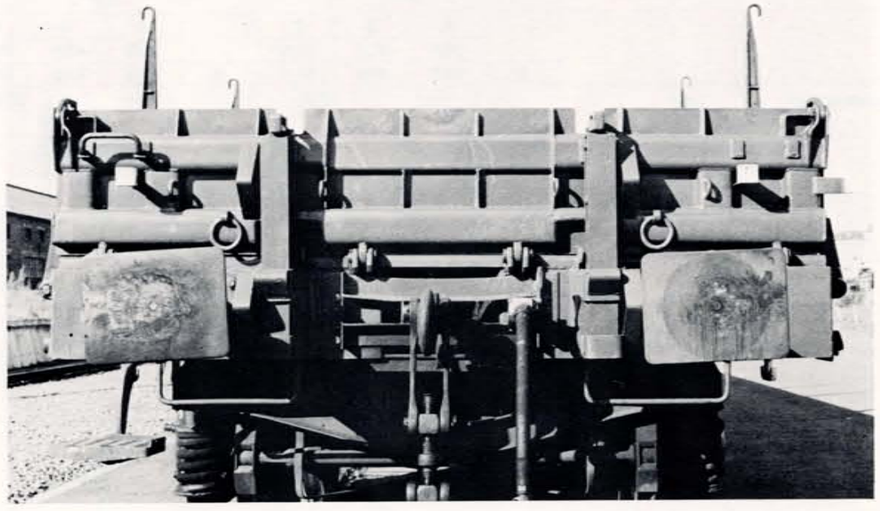

SPOORNIEUWS

SEPTEMBER 1978

B

Het zijn platte wagens met een nuttige lengte van meer dan 18 meter, met draaistellen en neerklapbare zijschotten. De hier besproken wagens hebben een vloer die 18,50 meter lang is.
Die wagens zijn geschikt voor het vervoer van metaalprodukten (liggers, betonijzer...), produkten van de bosbouw, buizen, machines van alle aard, papierrollen, tractors, landbouwmachines, enz.

De kopschotten en de (neerklapbare) zijschotten beschermen de ladingen tegen abnormale verplaatsing, omkanteling of vallen.
Met neergeklapte kopschotten kan men voertuigen op luchtbanden laden en deze van de ene wagen op de andere laten rijden.
De zijschotten zijn over 't algemeen voorzien van ringen of andere vastzetmiddelen.

Aan elke kant kan men, met acht neerklapbare rongen, de ladingen beveiligen die boven de schotten uitsteken : produkten van de bosbouw, buizen, liggers, enz.
De aanwijzingen betreffende toegestane belasting en geconcentreerde belasting komen voor op de gebruikelijke borden op de zijkant van de wagens ; de klanten worden verzocht telkens na te gaan of hun lading de voorgeschreven grenzen niet overschrijdt.

Raadpleeg de specialisten

Neem inlichtingen alvorens een Res-wagen te kiezen.
Is het werkelijk de aangewezen wagen voor het vervoer van uw goederen ?
Is het echt de geschikste wagen ?
Die vragen, en nog andere van technische of commerciële aard, kunt u aan onze specialisten voorleggen :
De Behandelingsdienst -
Vervoer - Afdeling 13.1
Frankrijkstraat 85,
1070 Brussel
Tel. 02/523 80 80,
toestel 2139 of 2135.
De Handelsdirectie
Afdeling 62.3
Frankrijkstraat 85,
1070 Brussel
Tel. 02/532 80 80,
toestel 2619 of 2661.
Ook bij de handelsagentschappen van de NMBS in België of in het buitenland kunt u te rade gaan.

R platte wagen van het gewoon type, met draaistellen

e met neerklapbare zijschutborden

S geschikt om te rijden tegen 100 km/u

3 eerste cijfer van het serienummer (overeenkomend met het type R)

Res

				Res	Res
1	Code				
2	Type			3514 D0	3514 D1
3	Aantal			1.500	500
4	N° van de wagen	internationale code		31.88	31.88
		serienummer		393.6.000 7.499	393.7.500 999
5	Constructiejaar			1971-72	1972
6	Totale lengte = LW		mm	19.900	19.900
7	Afstand tussen draaispillen = A		mm	14.860	14.860
8	Uiterste radafstand = AA		mm	16.660	16.660
9	Totale breedte = BW		mm	2.980	2.980
10	Vloerhoogte = HP		mm	1.235	1.235
11	Nuttige lengte = L		mm	18.504	18.504
12	Nuttige breedte = B		mm	2.642	2.642
13	Oppervlakte		m²	48,8	48,8
14	Hoogte van de zijschotten		mm	524	524
15	Hoogte van de kopschotten		mm	524	524
16	Zijdelingse rongen	aantal		2 × 8	2 × 8
		hoogte	mm	1.260	1.260
17	Koprongen	aantal		—	—
		hoogte	mm	—	—
18	Gemiddelde tarra		t	24,4	24,4
19	Toegelaten lasten		t	A 39,5 / B 47,5 / C 55,5	A 39,5 / B 47,5 / C 55,5
				S: A 39,5 / B 47,5 / C 55,5	S: A 39,5 / B 47,5 / C 55,5
20	Maximum geconcentreerde lasten		m-t	— / ▲▲	— / ▲▲
				m t m t	m t m t
				aa 2 32 2 33	aa 2 32 2 33
				bb 6 35 5 38	bb 6 35 5 38
				cc 9 36 9 44	cc 9 36 9 44
				dd 15 44 15 55,5	dd 15 44 15 55,5
21	Minimum bochtstraal		m	35	35

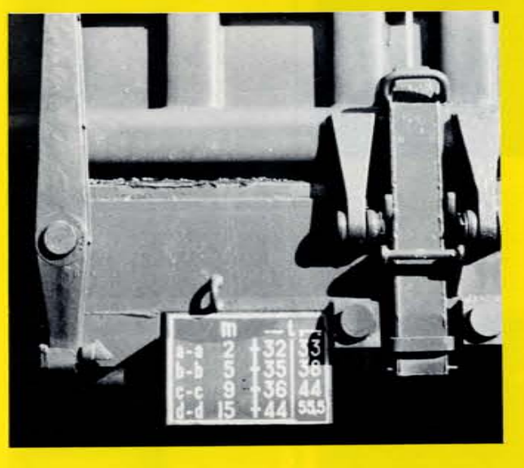

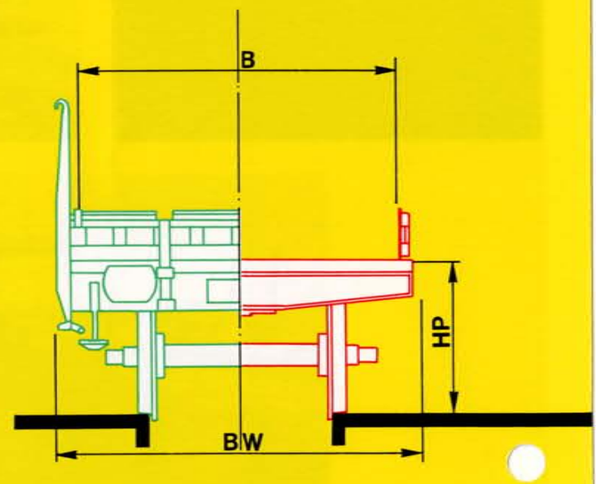

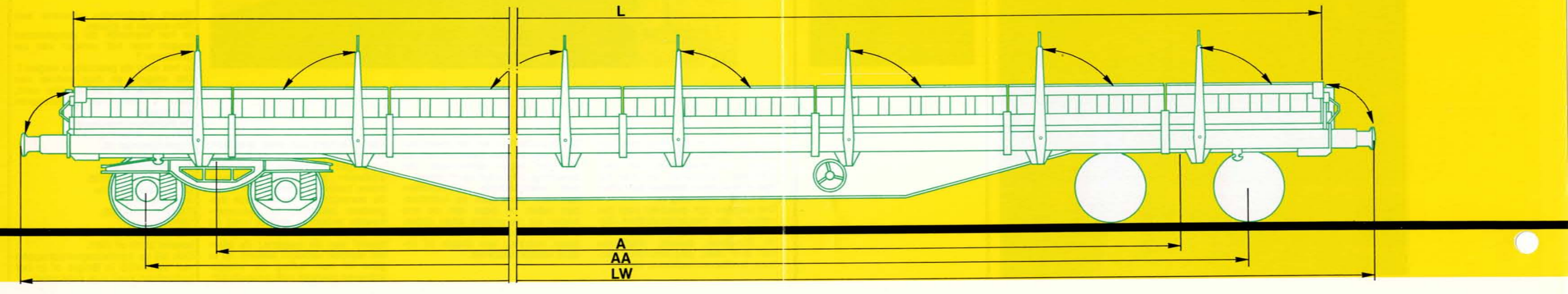

platte wagens voor containervervoer

Rgps Sgjs

platte wagens voor containervervoer

Rgps Sgjs

SPOORNIEUWS
OKTOBER 1981

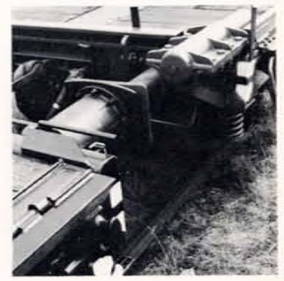

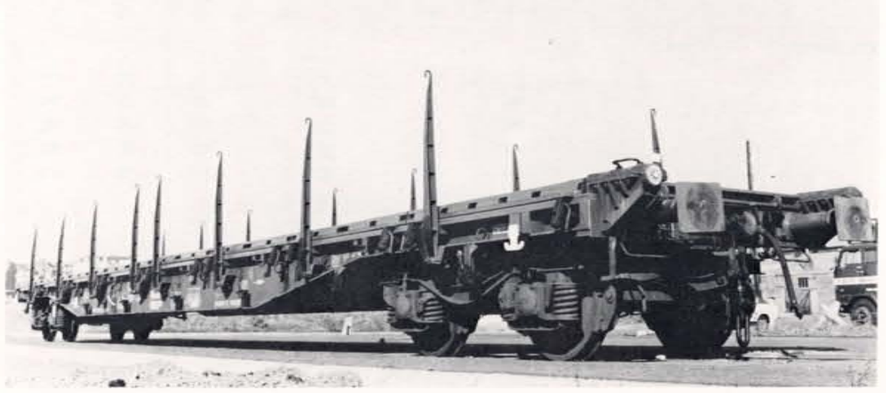

Rgps en Sgjs-wagens zijn platte wagens die speciaal voor containervervoer gebouwd zijn.
De hier besproken wagens hebben een nuttige lengte van ongeveer 18,50 meter, zodat er containers van 20, 30 en 40 voet kunnen op geladen worden.
Ze zijn uitgerust met neerklapbare zijgeleidingen, zodat de afzender niets moet vastzetten: de containers worden gewoon tussen twee rijen van geleidingen neergezet en komen aldus automatisch in het midden op de wagen.
De geleidingen kunnen in neergeklapte stand vastgezet worden, waardoor die wagens voor gewone zendingen kunnen gebruikt worden.

De Rgps verschilt van de Sgjs-wagen doordat deze voorzien is van vier schikdempers, waardoor de verplaatsing van de containers op de vloer beperkt wordt.
Aan iedere zijkant zijn er acht neerklapbare rongen zoals op de gewone wagens.
De aanwijzingen betreffende toegestane belasting en geconcentreerde belasting komen voor op de gebruikelijke borden op de zijkant van de wagens; de klanten worden verzocht telkens na te gaan of hun lading de voorgeschreven grenzen niet overschrijdt.

Raadpleeg de specialisten:

Neem inlichtingen alvorens deze wagen te kiezen.

Is het werkelijk de aangewezen wagen voor het vervoer van uw goederen?

Is het echt de geschiktste wagen?

Die vragen, en nog andere van technische of commerciële aard, kunt u aan onze specialisten voorleggen.

De Behandelingsdienst -
Vervoer - Afdeling 13.1
Putterij, 25
1000 Brussel

Tel. 02/523 80 80,
toestel 2139 of 2135.

De Handelsdirectie
Afdeling 62.3
Frankrijkstraat 85
1070 Brussel

Tel. 02/523 80 80,
toestel 2619 of 2661.

Ook bij de handelsagentschappen van de NMBS in België of in het buitenland kunt u te rade gaan.

R platte wagen met draaistellen, van het gewoon type
S platte wagen met draaistellen, van speciaal type

g aangepast voor vervoer van containers
j met schokdemperinrichting
p zonder wand
s geschikt om te rijden tegen 100 km/u

3 eerste cijfer van het serienummer (overeenkomend met het type R)
4 eerste cijfer van het serienummer (overeenkomend met het type S)

Rgps Sgjs

			Rgps	Sgjs
1	Code		3514 B9	3714 A0 3714 A8
2	Type		200	195 25
3	Aantal		31 88	31 88
4	Nr van de wagen	internationale code	392 1 000-a	453 6 000-a 400-a
		serienummer	399-a	299-a 449-a
5	Constructiejaar		1967-70	1971
6	Totale lengte = LW	mm	19.900	20.640
7	Afstand tussen draaispillen = A	mm	14.600	15.600
8	Uiterste radafstand = AA	mm	16.400	17.400
9	Totale breedte = BW	mm	2.952	2.946
10	Vloerhoogte = HP	mm	1.235	1.165
11	Nuttige lengte = L	mm	18.440	18.530
12	Nuttige breedte = B	mm	2.446	2.458
13	Oppervlakte	m²	45	45,50
14	Zijdelingse rongen	aantal	2 × 8	2 × 8
		hoogte mm	1.245	1.292
15	Tarra	t	25	24
16	Toegelaten lasten	t	A B C	A B C
			39 47 55	40 48 56
		S	39 47 55	S 40 48 56
17	Maximum geconcentreerde lasten	m-t	m t	m t — ▲▲
			aa 3 34	aa 2 26 27
			bb 5 35	bb 5 29 32
			cc 7 36	cc 9 34 38
			dd 10 37	dd 15 47 47
			ee 13 44	
18	Minimum bochtstraal	m	35	35

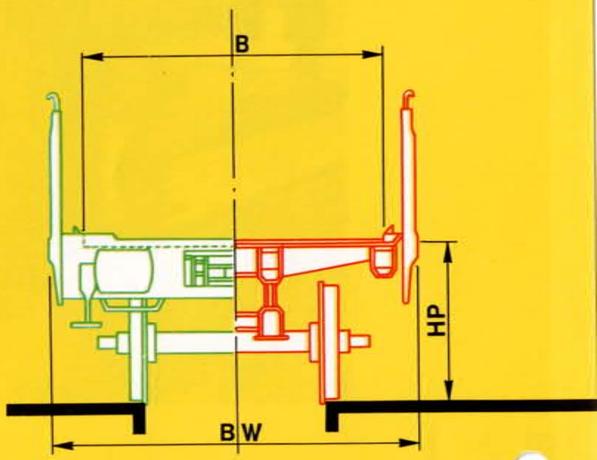

Voor technische inlichtingen:
Behandelingsdienst -
Vervoer - Dir. E 13-1
Tel. 02-523.80.80 Toestel 2139

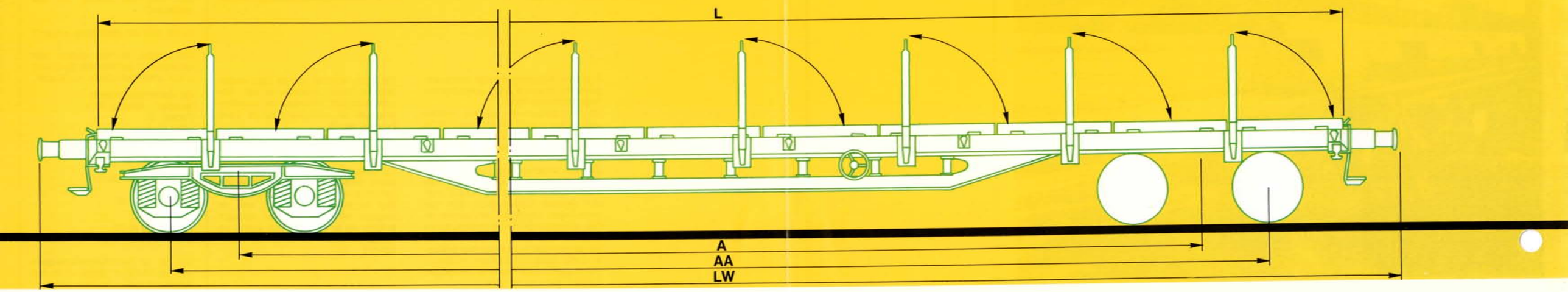

platte wagen van het gewoon type, met draaistellen

Rs

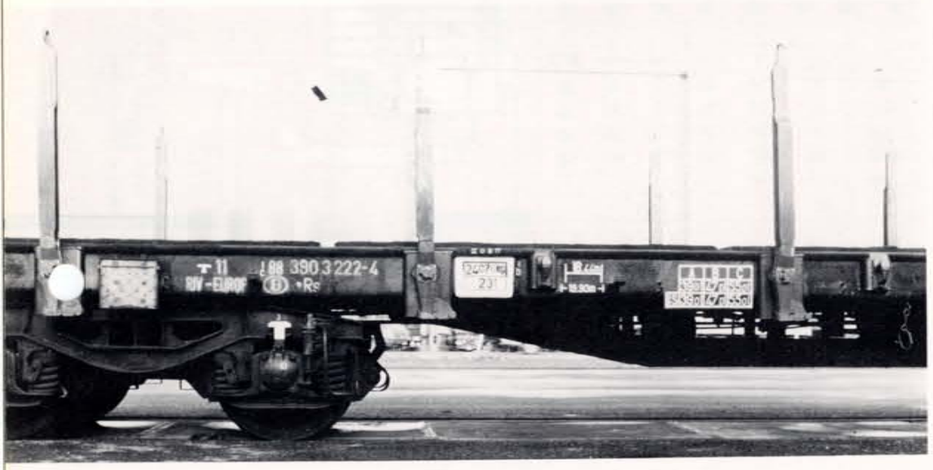

platte wagen van het gewoon type, met draaistellen

Rs

SPOORNIEUWS
OKTOBER 1981

B

De Rs-wagens zijn over 't algemeen platte wagens met een nuttige lengte van meer dan 18 meter, met draaistellen. In deze steekkaart hebben wij het over die waarvan de vloer 18,50 meter lang is.
De wagens zijn geschikt voor het vervoer van metaalprodukten (liggers, betonijzer, enz.), produkten van de bosbouw. buizen, containers, machines, enz.
De (neerklapbare) kopschotten beschermen de ladingen tegen abnormale verplaatsingen.

Aan elke kant zijn er op die wagens acht neerklapbare rongen voor beveiliging van de ladingen die zijdelings kunnen glijden, rollen of kantelen. De lading wordt vastgemaakt met ringen, die op elk der zijden van het onderstel bevestigd zijn.
In de vloer van die wagens zijn er acht geulen aangebracht waarin er tussenschotten kunnen geplaatst worden, ofwel acht laadbalken die kunnen verwijderd worden.
Daarmee kan men hoger laden ten opzichte van de vloer, om de lading gemakkelijker vast te leggen of van dekkleden te voorzien en ze met een heftruck of met lengen te kunnen optillen.

De aanwijzingen betreffende toegestane belasting en geconcentreerde belasting komen voor op de gebruikelijke borden op de zijkant van de wagens ; de klanten worden verzocht telkens na te gaan of hun lading de voorgeschreven grenzen niet overschrijdt.

Raadpleeg de specialisten:

Neem inlichtingen alvorens deze wagen te kiezen.

Is het werkelijk de aangewezen wagen voor het vervoer van uw goederen?

Is het echt de geschiktste wagen?

Die vragen, en nog andere van technische of commerciële aard, kunt u aan onze specialisten voorleggen.

De Behandelingsdienst -
Vervoer - Afdeling 13.1
Putterij, 25
1000 Brussel

Tel. 02/523 80 80,
toestel 2139 of 2135.

De Handelsdirectie
Afdeling 62.3
Frankrijkstraat 85
1070 Brussel

Tel. 02/523 80 80,
toestel 2619 of 2661.

Ook bij de handelsagentschappen van de NMBS in België of in het buitenland kunt u te rade gaan.

R platte wagen van het gewoon type, met draaistellen

S geschikt om te rijden tegen 100 km/u

3 eerste cijfer van het serienummer (overeenkomend met het type R)

Rs

1	Code		Rs	Rs	Rs	Rs	Rs	Rs	Rs	Rs
2	Type		3514 A0	3514 B0	3514 B1	3514 B2	3514 B3	3514 B4	3514 B5	3514 B6
3	Aantal		110	150	264	450	250	100	220	300
4	Nr van de wagen — internationale code		11 88	11 88	11 88	11 88	11 88	11 88	11 88	11 88
	serienummer		390 0 000-a / 999-a	390 1 000-a / 499-a	390 2 000-a / 499-a	390 3 000-a / 499-a	390 3 500-a / 749-a	390 4 500-a / 599-a	390 4 000-a / 319-a	390 4 600-a / 899-a
5	Constructiejaar		1958-60	1968-69	1968-69	1968-69	1969	1971	1970-71	1970-71
6	Totale lengte = LW	mm	20.000	19.900	19.900	19.900	19.900	19.900	19.900	19.900
7	Afstand tussen draaispillen = A	mm	13.000	14.600	14.600	14.600	14.600	14.860	14.600	14.860
8	Uiterste radafstand = AA	mm	15.000	16.400	16.400	16.400	16.400	16.660	16.400	16.660
9	Totale breedte = BW	mm	2.980	2.952	2.952	2.952	2.946	2.974	2.946	2.974
10	Vloerhoogte = HP	mm	1.305	1.275	1.275	1.275	1.275	1.260	1.275	1.260
11	Nuttige lengte = L	mm	18.500	18.440	18.440	18.440	18.504	18.504	18.504	18.504
12	Nuttige breedte = B	mm	2.740	2.700	2.700	2.700	2.700	2.770	2.700	2.770
13	Oppervlakte	m²	51	50	50	50	50	51,3	50	51,3
14	Hoogte van de zijschotten	mm	—	—	—	—	—	—	—	—
15	Hoogte van de kopschotten	mm	400	400	400	400	400	402	400	402
16	Zijdelingse rongen — aantal		2 × 8	2 × 8	2 × 8	2 × 8	2 × 8	2 × 8	2 × 8	2 × 8
	hoogte	mm	1.205	1.205	1.205	1.205	1.205	1.235	1.205	1.235
17	Koprongen — aantal		2 × 2	2 × 2	2 × 2	2 × 2	2 × 2	2 × 2	2 × 2	2 × 2
	hoogte	mm	460	460	460	460	460	462	460	462
18	Klapbare laadbalken — aantal		8	—	—	—	—	8	—	8
19	Laadgoten — aantal		—	8	8	8	8	—	8	—
20	Gemiddelde tarra	t	25	25			25	23,5		

21 Toegelaten lasten (t)

Type		A	B	C
3514 A0		38	46	54
	S	38		43
3514 B0		39	47	55
	S	39	47	55
3514 B1		39	47	55
	S	39	47	55
3514 B2		39	47	55
	S	39	47	55
3514 B3		39	47	55
	S	39	47	55
3514 B4		40,5	48,5	56,5
	S	40,5		48,5
3514 B5		39	47	55
	S	39	47	55
3514 B6		42	50	58
	S	42	50	58

22 Maximum geconcentreerde lasten (m-t)

Type		m	t (—)	t (▲▲)
3514 A0, B0, B1, B2, B3, B5	aa	3	34	
	bb	5	35	
	cc	7	36	
	dd	10	37	
	ee	13	44	
3514 B4	aa	2	32	33
	bb	5	35	38
	cc	9	36	44
	dd	15	44	56
3514 B6	aa	2	32	33
	bb	5	35	33
	cc	9	36	33
	dd	15	44	56

			3514 A0	3514 B0	3514 B1	3514 B2	3514 B3	3514 B4	3514 B5	3514 B6
23	Minimum bochtstraal	m	35	35	35	35	35	35	35	35

Voor technische inlichtingen:
Behandelingsdienst -
Vervoer - Dir. E 13-1
Tel. 02-523.80.80 Toestel 2139

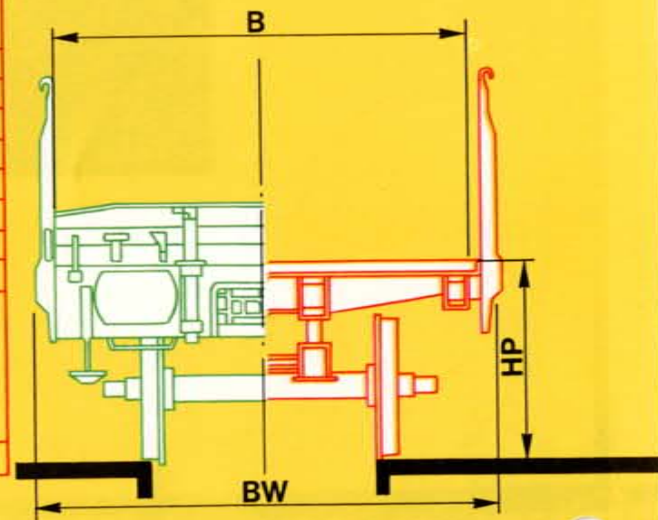

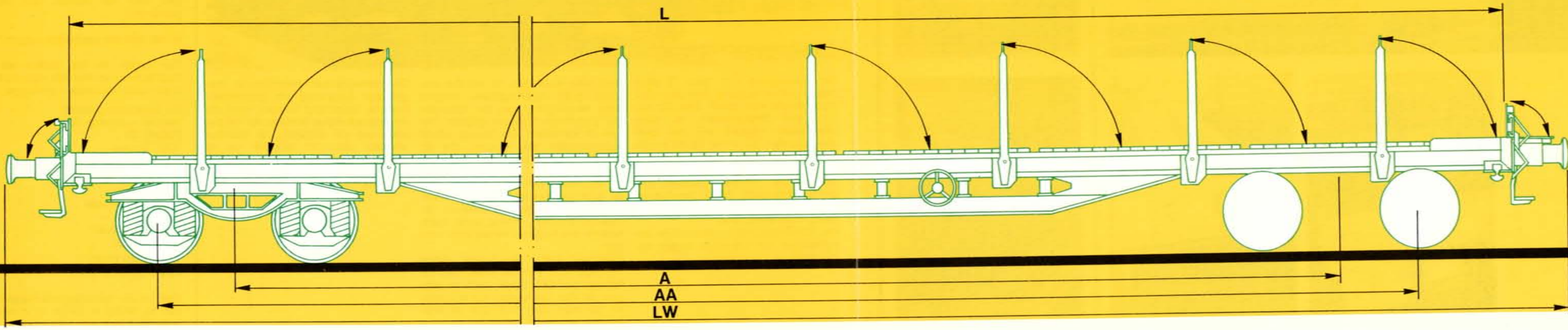

Sap: platte wagen voor het vervoer van warme walsbaren.

Sap

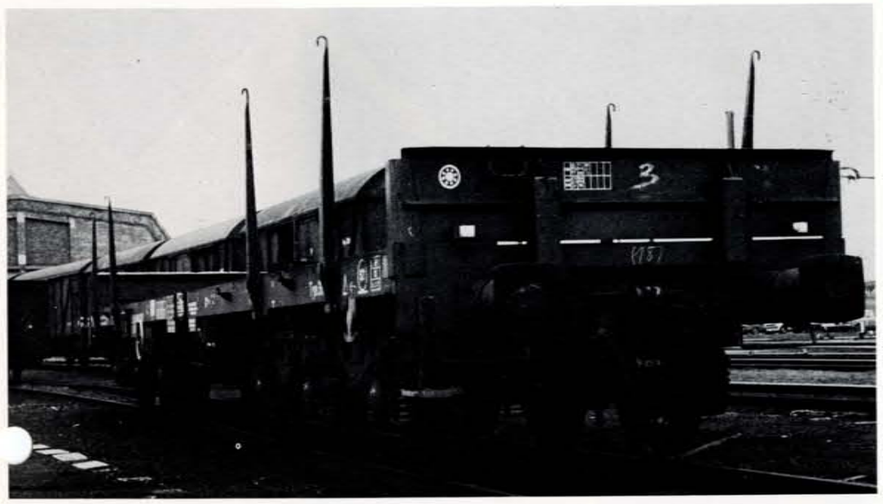

platte wagen van speciaal type, met draaistellen

Sap

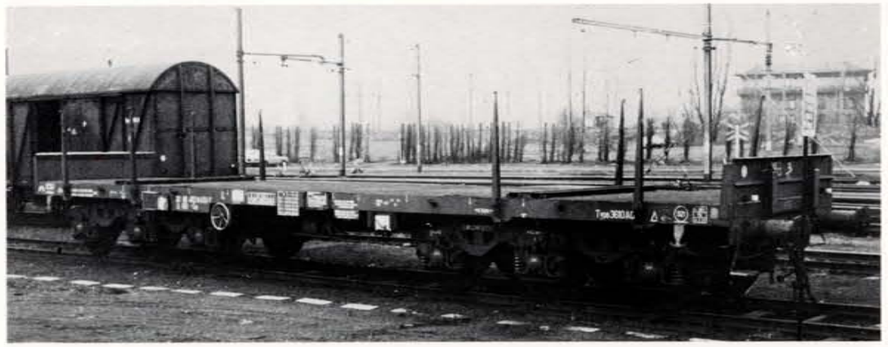

De Sap-wagen is een platte wagen waarvan iedere bogie 3 assen bevat, wat hem dus een verhoogde laadcapaciteit biedt, vergeleken bij de gewone platte wagens. Hij is speciaal bestemd voor het transport van zware metaalproducten, zoals warme walsbaren, slabs, enz.

De vaste kopwanden verzekeren de lading tegen abnormale verplaatsingen in de langsrichting. Tevens verzekeren de wentelbare rongen op de uitkanten de ladingen die zijwaarts zouden kunnen glijden of kantelen.

De behandeling wordt vergemakkelijkt door vier vaste metalen laadbalken die zich twee aan twee boven de bogies bevinden.

De metalen laadbalken en de bodem van geribde platen maken een probleemloze lading van de warme producten mogelijk. Want dit moet benadrukt: de Sap-wagen heeft geen houten bodem.

Deze wagen werd gebouwd voor het vervoeren van maximale ladingen van 92 ton, op basis van 20 ton per as, of van 104 ton, op basis van 22 ton per as. Mits toelating van de NMBS en wanneer gereden wordt tegen een minimale snelheid, mag deze wagen dergelijke ladingen vervoeren op sommige, te bepalen reiswegen.

Daarentegen mag deze wagen, op de gewone lijnen, zelfs onder het C-regime geklasseerd (dit voor de zwaarste ladingen en de hoogste snelheden), rijden met een nuttige lading beperkt tot 68 ton, en dit met het oog op het limiteren van de belasting van het spoor ter hoogte van de kunstwerken.

Nu deze beperkingen kenbaar zijn, zullen onze lezers begrijpen dat het rationeler is de Sap-wagens voor te behouden voor een vervoer waarbij ze met een optimale lading kunnen benut worden.

Raadpleeg de specialisten:

Neem inlichtingen alvorens een Sap-wagen te kiezen.

Is het werkelijk de aangewezen wagen voor het vervoer van uw goederen?

Is het echt de geschiktste wagen?

Die vragen, en nog andere van technische of commerciële aard, kunt u aan onze specialisten voorleggen.

De Behandelingsdienst -
Vervoer - Afdeling 13.1
Frankrijkstraat 85,
1070 Brussel
Tel. 02/523 80 80,
toestel 2139 of 2135.

De Handelsdirectie
Afdeling 62.3
Frankrijkstraat 85,
1070 Brussel
Tel. 02/523 80 80,
toestel 2619 of 2661.

Ook bij de handelsagentschappen van de NMBS in België of in het buitenland kunt u te rade gaan.

S platte wagen van speciaal type, met draaistellen

a 6 assen

p zonder rand

4 eerste cijfer van het serienummer (overeenkomend met het type S).

Sap

1	Code			Sap
2	Type			3610 AO
3	Aantal			55
4	Nummer van de wagen internat. code			2088
	serienummer			482 8 000 / 054
5	Constructiejaar			1977
6	Totale lengte = LW		mm	15.740
7	Afstand tussen draaispillen = A		mm	8.740
8	Uiterste radafstand = AA		mm	12.140
9	Totale breedte = BW		mm	2.964
10	Vloerhoogte = HP		mm	1.355
11	Nuttige lengte = L		mm	14.402
12	Nuttige breedte = B		mm	2.760
13	Hoogte van de vaste kopschotten = h1		mm	520
14	Zijdelingse neerklapbare rongen		aantal	2 x 4
		hoogte = h2	mm	1.345
		afstand d1	mm	7.940
		afstand d2	mm	2.100
15	Aantal vaste metalen laadbalken			4
16	Gemiddelde tarra		t	27,6
17	Toegelaten lasten		t	A: 47 / B1: 56 / B2: 59 / C: 68
18	Maximum last	o op basis van 20 t/as	t	92
		o op basis van 22 t/as	t	104
19	Maximum geconcentreerde lasten		m-t	m / — t / ▲▲ t: a-a 2 / 33 / 38; b-b 3 / 35,5 / 45; c-c 5 / 41 / 71; d-d 7 / 49 / 104; e-e 8,74 / 58,5 / 104
20	Minimum bochtstraal		m	75

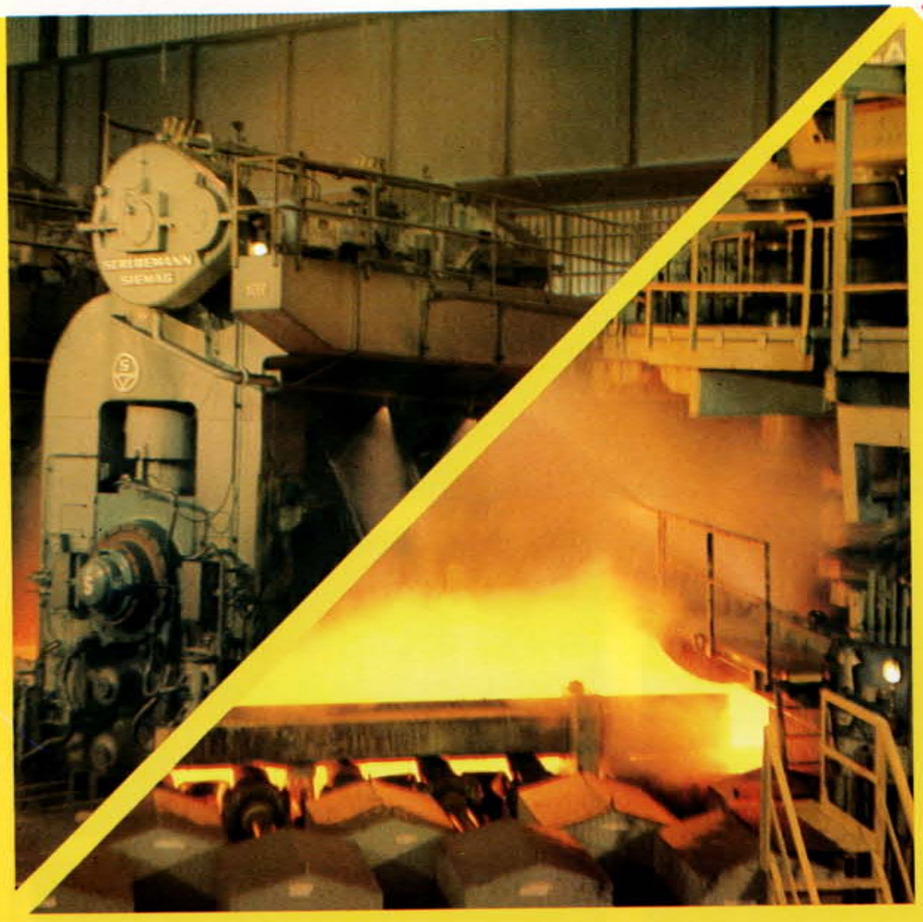

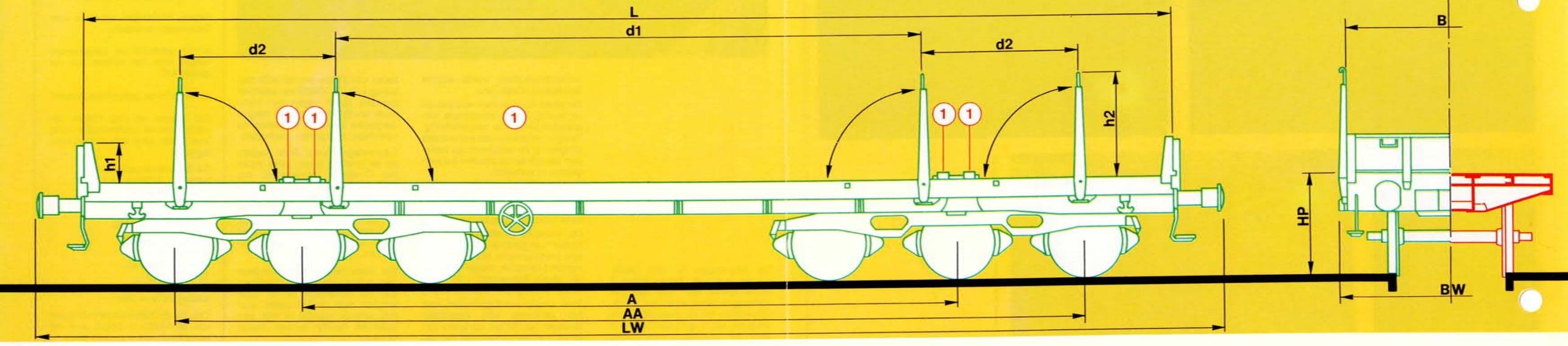

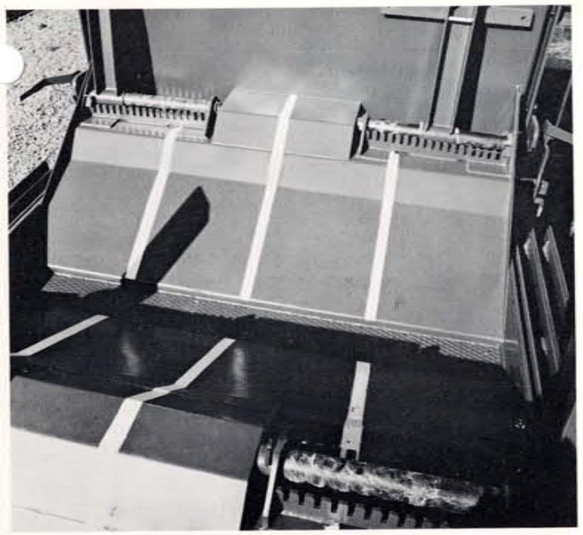

Een schuifdakwagen voor het vervoer van rollen plaatstaal

Shimms

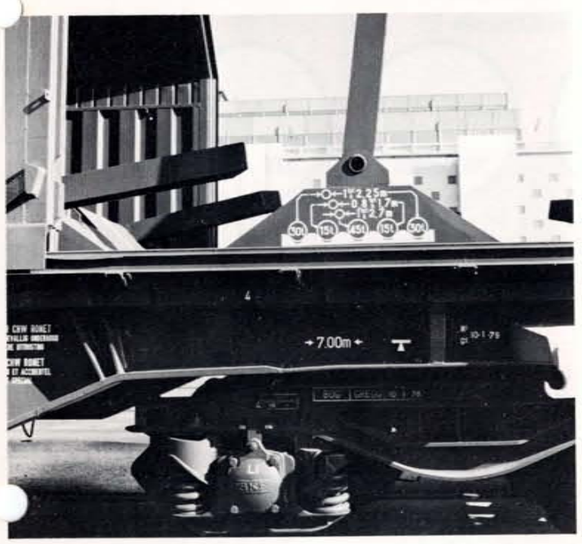

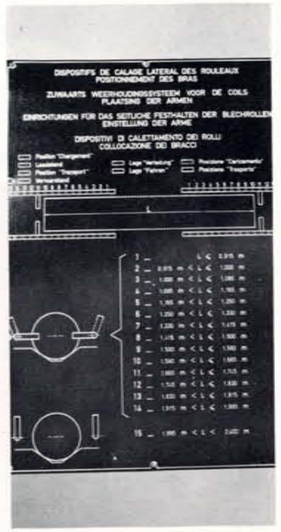

Ziehier een wagen met verschuifbare dakluiken en vaste kopwanden, bestemd voor het vervoer van horizontaal geladen rollen plaatstaal, zonder bijzondere vastzetmiddelen.
Het dak van die wagen bestaat uit drie luiken waarvan de breedte en de hoogte zodanig zijn berekend dat ze boven elkaar kunnen geschoven worden en er bijgevolg 2/3 van de laadlengte op om het even welke plaats vrij komt.
Die wagen kan zonder moeilijkheden worden beladen omdat de verschuifbare luiken de zijwanden algeheel vrijmaken.
De in deze fiche besproken Shimms-wagen telt vijf vaste wiegen.
Twaalf vastzetarmen met regelbare wijdte kunnen elk vijftien verschillende standen innemen. Hun functie is duidelijk: elke verplaatsing van de rollen gedurende het vervoer verhinderen.
Twee opmerkingen in dat verband:
— op de kopwanden zijn metrische tabellen bevestigd. Ze behelzen alle nuttige gegevens voor een juiste stand van de armen. Houd dus reeds vóór het laden rekening met die tabellen;
— het verdient aanbeveling die aanwijzingen te volgen en tevens te letten op de symmetrie, teneinde de wagen evenwichtig te beladen en zijdelingse overbelastingen te voorkomen.
Uit een laadschema dat aan weerszijden van de wagen tussen 2 wiegen is aangebracht, blijkt hoe de rollen plaatstaal volgens hun gewicht en hun diameter moeten worden verdeeld.
Het spreekt vanzelf dat er niet alleen voor elke wieg afzonderlijk gewichtsbeperkingen gelden, maar dat ook het totaal gewicht van de lading op lijnen van de categorieën C3 en C4 ten hoogste 58 ton mag bedragen. Verder moet elke overbelasting van de draaistellen worden voorkomen en moet de draaisteldrukverhouding kleiner zijn dan 3. Tevens moeten de rollen eerst in de wiegen boven de draaistellen geladen en pas daarna over de overige wiegen verdeeld worden.
De gegevens van deze fiche gelden enkel en alleen als aanwijzing; de gebruikers worden verzocht na te gaan of de lading voldoet aan de opschriften die op de wagen voorkomen.

Een schuifdakwagen voor het vervoer van rollen plaatstaal

Shimms

SPOORNIEUWS
OKTOBER 1981

B

Raadpleeg de specialisten:

Neem inlichtingen alvorens deze wagen te kiezen.

Is het werkelijk de aangewezen wagen voor het vervoer van uw goederen?

Is het echt de geschiktste wagen?

Die vragen, en nog andere van technische of commerciële aard, kunt u aan onze specialisten voorleggen.

De Behandelingsdienst -
Vervoer - Afdeling 13.1
Putterij, 25
1000 Brussel

Tel. 02/523 80 80,
toestel 2139 of 2135.

De Handelsdirectie
Afdeling 62.3
Frankrijkstraat 85
1070 Brussel

Tel. 02/523 80 80,
toestel 2619 of 2661.

Ook bij de handelsagentschappen van de NMBS in België of in het buitenland kunt u te rade gaan.

S platte wagen met draaistellen, van speciaal type

h voor het vervoer van rollen plaatstaal met horizontale as
i met schuifbaar dak en kopwanden
mm nuttige lengte kleiner dan 15 m
s geschikt om te rijden tegen 100 km/u

4 eerste cijfer van het serienummer (overeenkomend met het type S)

Shimms

1	Code		Shimms
2	Type		3614 B0
3	Aantal		350
4	Nummer van de wagen internationale code		3188
	serienummer		477 1 000-a 999-a
5	Constructiejaar		1977
6	Totale lengte = LW	mm	12 040
7	Afstand tussen draaispillen = A	mm	7 000
8	Uiterste radafstand = AA	mm	8 800
9	Totale breedte = BW	mm	3 126
10	Totale hoogte = HW	mm	4 110
11	Aantal vaste wiegen		5
12	Maximum lengte van de coils	mm	2 400
13	Gemiddelde tarra	t	21,7
14	Toegelaten lasten	t	

	A	B_1	B_2	C_2	C_3C_4
	36	38,5	50	55	58
S	36	38,5	50	55	58
120 Km/h			00		

15	Minimum bochtstraal	m	35

Ladingsschema

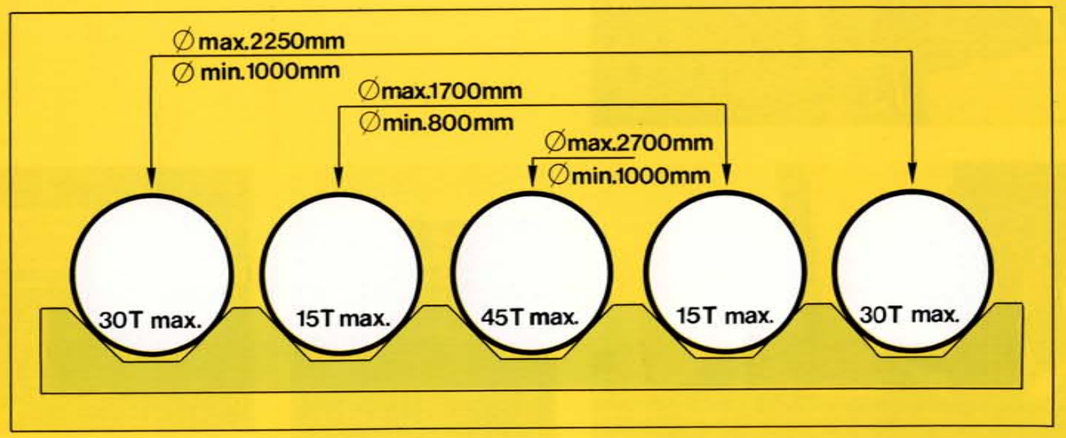

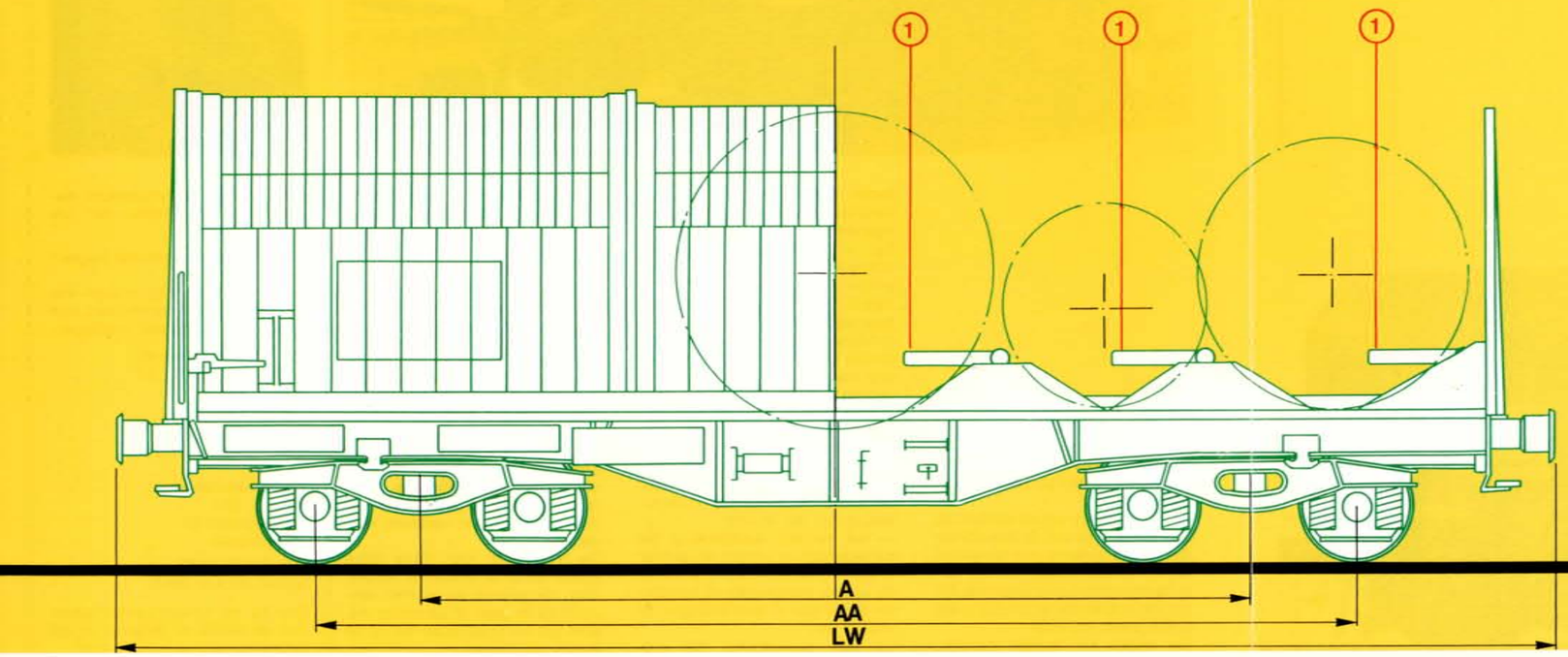

(1) Vastzetarmen

Voor technische inlichtingen:
Behandelingsdienst -
Vervoer - Dir. E 13-1
Tel. 02-523.80.80 Toestel 2139

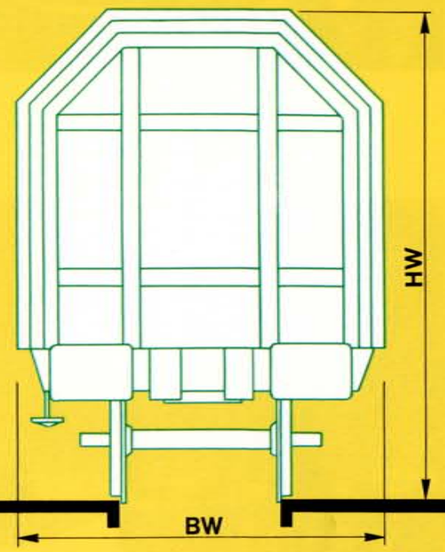

platte wagen van speciaal type, met draaistellen

Shmms

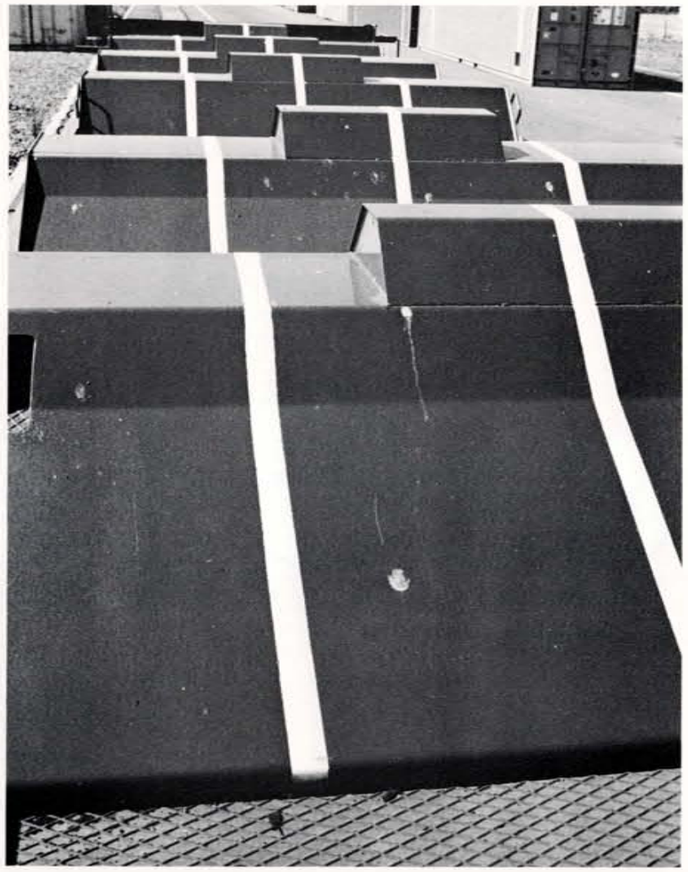

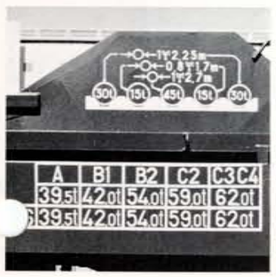

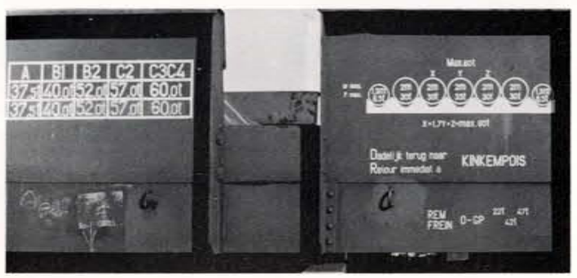

platte wagen van speciaal type, met draaistellen

Shmms

SPOORNIEUWS
OKTOBER 1981

De Shmms-wagen heeft geen dak — is dus volledig open — en is bestemd voor het vervoer van rollen plaatstaal, liggend geladen zonder speciale vastzettoestellen.

De wagen is uitgerust met wiegen die in de langsrichting van de wagen gemaakt zijn en waarin de rollen plaatstaal (ook coils genoemd) vastliggen.

We zullen ons hier beperken tot drie belangrijke reeksen Shmms-wagens, uitgerust met 7 of 5 wiegen.

Buiten die wagens bestaan er enkele reeksen verbouwde of aangepaste Shmm- of Shmms-wagens die eveneens zijn uitgerust voor het vervoer van coils.

Die wagens hebben 3 tot 8 wiegen en kunnen een nuttige last vervoeren die varieert tussen 40 en 60 ton.

Wij zullen er niet over uitweiden, daar het aantal van die wagens eerder beperkt is.

We willen toch nog enkele bijzonderheden verstrekken over het draagvermogen. Aan de zijkant van de wagen zijn er twee tabellen: de ene vermeldt, zoals gewoonlijk, het maximum draagvermogen; de andere geeft schematisch aan hoe de lading moet verdeeld worden volgens het gewicht van de coils die moeten vervoerd worden.

Rekening houdend met de bijzondere aard van die ladingen, moet men nog volgende richtlijnen in acht nemen:

1. De wiegen gebruiken die zich boven de draaistellen bevinden, indien deze volstaan voor de lading.

2. Overbelasting van de draaistellen vermijden.

3. Er voor zorgen dat de verhouding van de gewichten per draaistel lager ligt dan 3.

4. Wanneer in een zelfde wieg rollen plaatstaal worden geladen met een verschillende breedte of diameter, moet het zwaartepunt van het geheel op de lengteas van de wagen liggen.

De hier verstrekte inlichtingen zijn maar aanwijzingen. De gebruikers worden verzocht na te gaan of hun lading overeenstemt met de opschriften op de wagens.

Raadpleeg de specialisten:

Neem inlichtingen alvorens deze wagen te kiezen.

Is het werkelijk de aangewezen wagen voor het vervoer van uw goederen?

Is het echt de geschiktste wagen?

Die vragen, en nog andere van technische of commerciële aard, kunt u aan onze specialisten voorleggen.

De Behandelingsdienst -
Vervoer - Afdeling 13.1
Putterij, 25
1000 Brussel

Tel. 02/523 80 80,
toestel 2139 of 2135.

De Handelsdirectie
Afdeling 62.3
Frankrijkstraat 85
1070 Brussel

Tel. 02/523 80 80,
toestel 2619 of 2661.

Ook bij de handelsagentschappen van de NMBS in België of in het buitenland kunt u te rade gaan.

S platte wagen van speciaal type, met draaistellen

h voor het vervoer van rollen plaatstaal met horizontale as
mm nuttige lengte minder dan 15 m
s geschikt om te rijden tegen 100 km/u

4 eerste cijfer van het serienummer (overeenkomend met het type S)

Shmms

			Shmms	Shmms	Shmms
1	Code		Shmms	Shmms	Shmms
2	Type		3614 A2	3614 A6	3614 A8
3	Aantal		200	270	350
4	Nummer van de wagen internationale code serienummer		31 88 476 4 100-a 299-a	31 88 476 4 300-a 569-a	31 88 476 5 000-a 999-a
5	Constructiejaar		1968-69	1971-72	1978
6	Totale lengte = LW	mm	12 040	12 060	12 040
7	Afstand tussen draaispillen = A	mm	6 500	6 500	7 000
8	Uiterste radafstand = AA	mm	8 300	8 300	8 800
9	Totale breedte = BW	mm	3 048	3 048	3 019
10	Totale hoogte = HW	mm	2 105	1 955	1 855
11	Nuttige breedte = B	mm	2 670	2 640	2 400
12	Aantal vaste wiegen		7	7	5
13	Gemiddelde tarra	t	20,5	20,5	17,9
14	Toegelaten lasten	t	A 37; B_1 39,5; B_2 51,5; C_2 56,5; C_3C_4 59,5 S: A 37; B_1 39,5; B_2 51,5; C_2 56,5; C_3C_4 59,5	A 37; B_1 39,5; B_2 51,5; C_2 56,5; C_3C_4 59,5 S: A 37; B_1 39,5; B_2 51,5; C_2 56,5; C_3C_4 59,5	A 39,5; B_1 42; B_2 54; C_2 59; C_3C_4 62 S: A 39,5; B_1 42; B_2 54; C_2 59; C_3C_4 62
15	Minimum bochtstraal	m	50	50	35

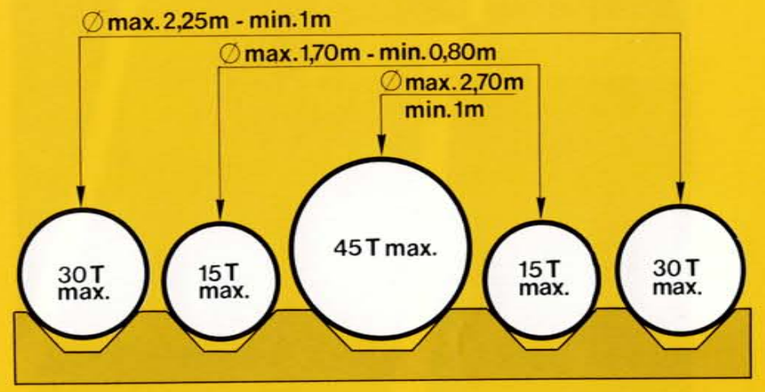

LADINGSSCHEMA TYPE 3614 A2 EN 3614 A6

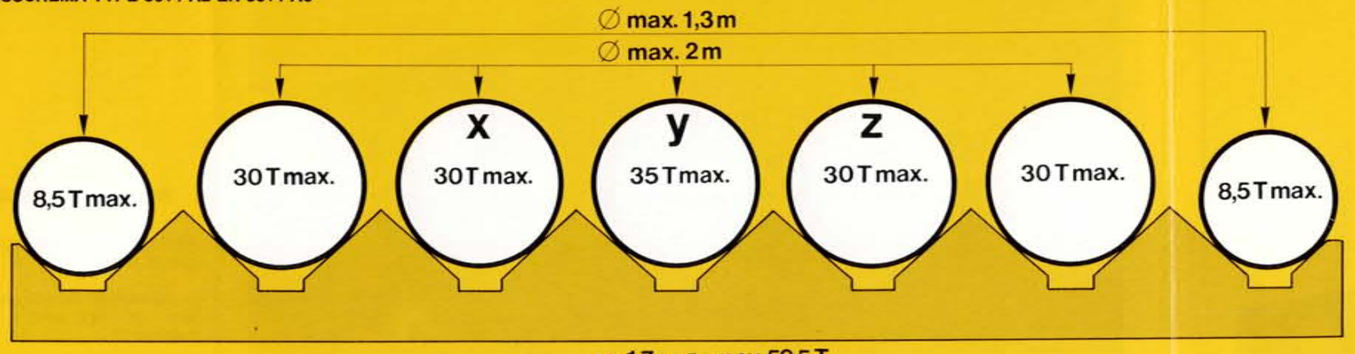

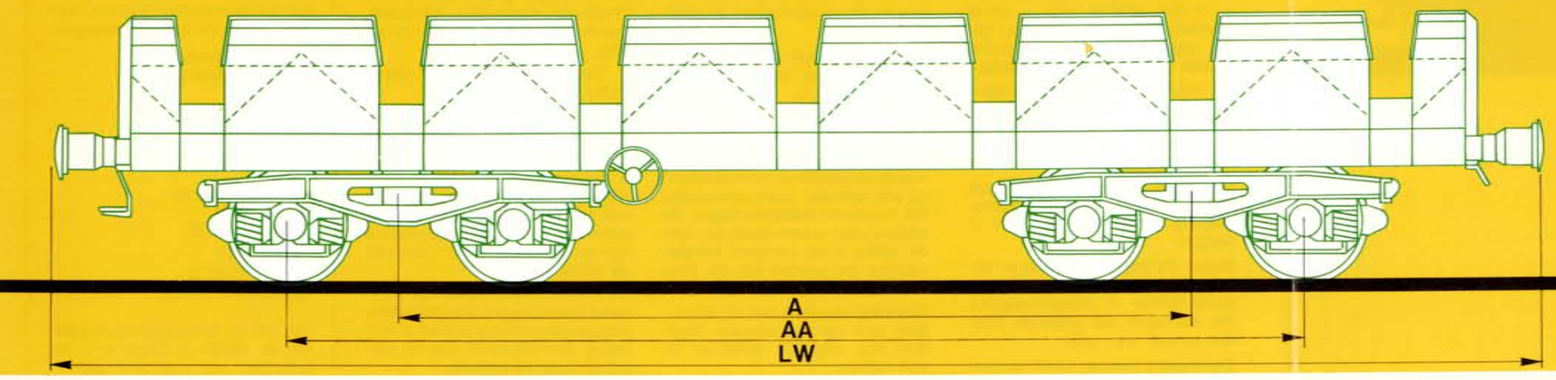

LADINGSSCHEMA TYPE 3614 A8

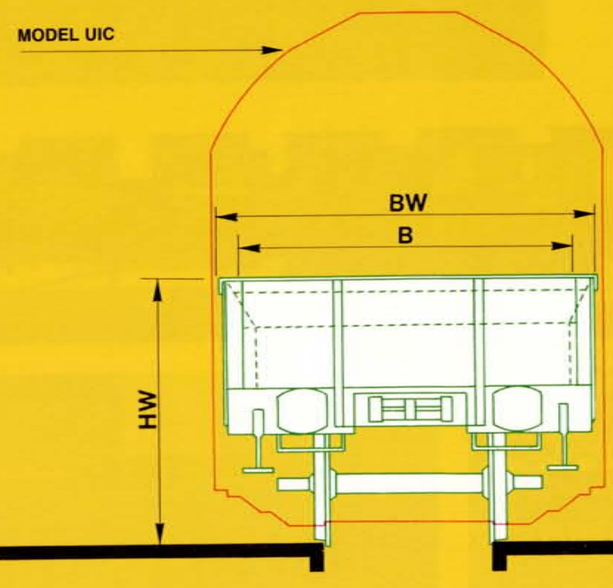

Voor technische inlichtingen:
Behandelingsdienst -
Vervoer - Dir. E 13-1
Tel. 02-523.80.80 Toestel 2139

een speciaal type van platte wagen met draaistellen

Sps

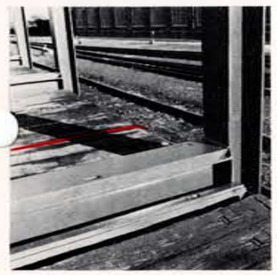

een speciaal type van platte wagen met draaistellen.

Sps

SPOORNIEUWS
OKTOBER 1981

B

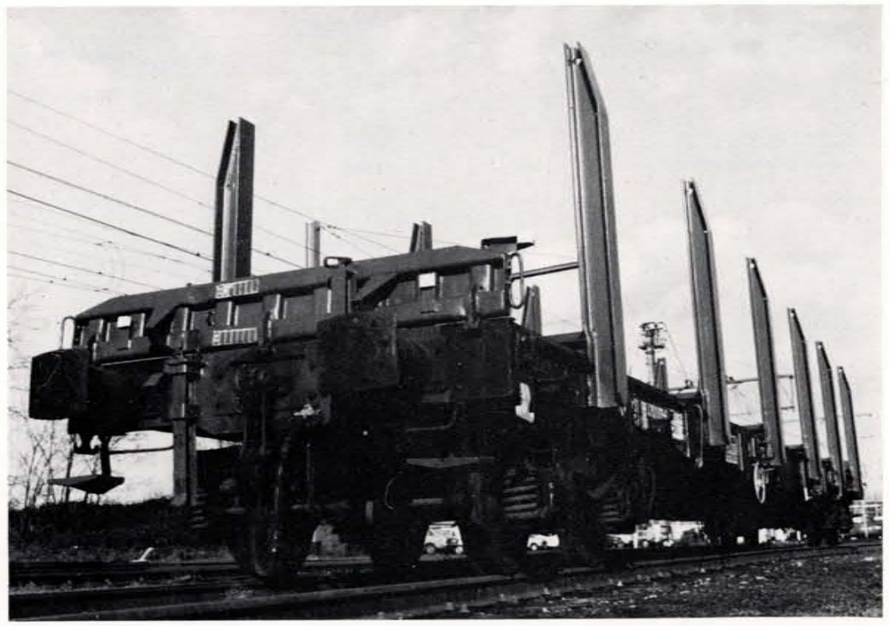

Al gezien, een platte draaistelwagen Sps? We beperken ons in dit artikel tot die wagens met vaste rongen van bijna twee meter hoog.

Die wagens zijn speciaal ontworpen voor het vervoer van boomstammen. Ze zijn 18,50 m lang en kunnen ook gebruikt worden voor het vervoer van buizen, profielen en andere gelijkaardige goederen, waarvoor lange wagens met sterke en vrij hoge rongen nodig zijn, zodat het laadvermogen ten volle kan benut worden. Opklapbare kopschotten zorgen ervoor dat de lading tijdens het vervoer niet abnormaal kan verschuiven.

Over de gehele wagenlengte verdeeld zijn er 4 bindkabels met doeltreffende spanmechanismen. Die kabels beschermen de lading, zodat ze niet meer moet vastgelegd worden met staaldraad en het arbeidsloon niet zo hoog oploopt.

De lading rust op vaste leibalken tussen de rongen, zodat er tussen wagenvloer en lading een vrije ruimte blijft die het laden en lossen met hijstouwen vergemakkelijkt. Op die leibalken zijn houten dwarsbalken bevestigd, die de lading tijdens het vervoer tegen verschuiving beschermen.

De gegevens over de toegestane en geconcentreerde lasten zijn op de zijkanten van de wagens in de gewone tabellen vermeld. Elke afzender kan aan de hand ervan nagaan of zijn lading de voorgeschreven maxima niet overschrijdt.

Raadpleeg de specialisten:

Neem inlichtingen alvorens deze wagen te kiezen.

Is het werkelijk de aangewezen wagen voor het vervoer van uw goederen?

Is het echt de geschiktste wagen?

Die vragen, en nog andere van technische of commerciële aard, kunt u aan onze specialisten voorleggen.

De Behandelingsdienst -
Vervoer - Afdeling 13.1
Putterij, 25
1000 Brussel

Tel. 02/523 80 80,
toestel 2139 of 2135.

De Handelsdirectie
Afdeling 62.3
Frankrijkstraat 85
1070 Brussel

Tel. 02/523 80 80,
toestel 2619 of 2661.

Ook bij de handelsagentschappen van de NMBS in België of in het buitenland kunt u te rade gaan.

S speciaal type van platte wagen met draaistellen

s kan tot 100 km/u rijden
p zonder wand

4 eerste cijfer van het reeksnummer van het type S.

Sps

1	U.I.C.-code		Ss
2	Type		3514 E1
3	Aantal		10
4	Wagennummer internationale code		3188
	reeksnummer		470 0 100-a
			199-a
5	Verbouwingsjaar		1979
6	Totale lengte = LW	mm	19.900
7	Afstand tussen de spillen van de draaistellen = A	mm	14.600
8	Afstand tussen de eindassen = AA	mm	16.400
9	Totale breedte = BW	mm	2.992
10	Hoogte van de vloer = HP	mm	1.275
11	Hoogte van het laadvlak = HP2	mm	1.440
12	Nuttige lengte = L	mm	18.500
13	Nuttige breedte = B	mm	2.566
14	Hoogte van de opklapbare kopschotten boven de vloer	mm	400
15	Vaste zijrongen aantal		2 x 6
	nuttige hoogte = H2	mm	1.995
16	Afstand tussen de rongen L1	mm	3.200
	L2	mm	3.100
	L3	mm	3.100
17	Vaste leibalken aantal		6
	hoogte boven de vloer = h1	mm	165
18	Bindinrichtingen aantal		4
	afstand d1	mm	4.550
	afstand d2	mm	10.060
19	Gemiddeld eigengewicht	t	25,5

20 Toegestane lasten t

	A	B	C
	38,5	46,5	54,5
S	38,5	46,5	54,5

21 Maximale geconcentreerde lasten m-t

m			
a-a	2	32	33
b-b	5	35	38
c-c	9	36	44
d-d	15	44	54,5
e-e	18	54,4	24

22 Maximumlasten op de leibalken t

37
43
54,5

23 Minimumstraal van de boog m 35

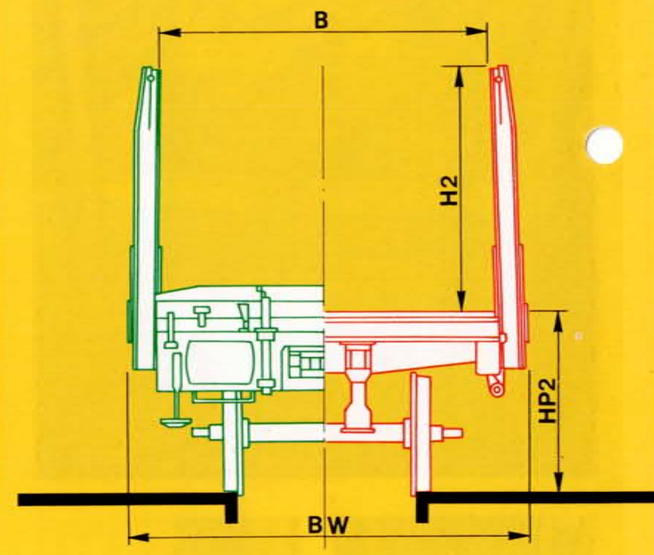

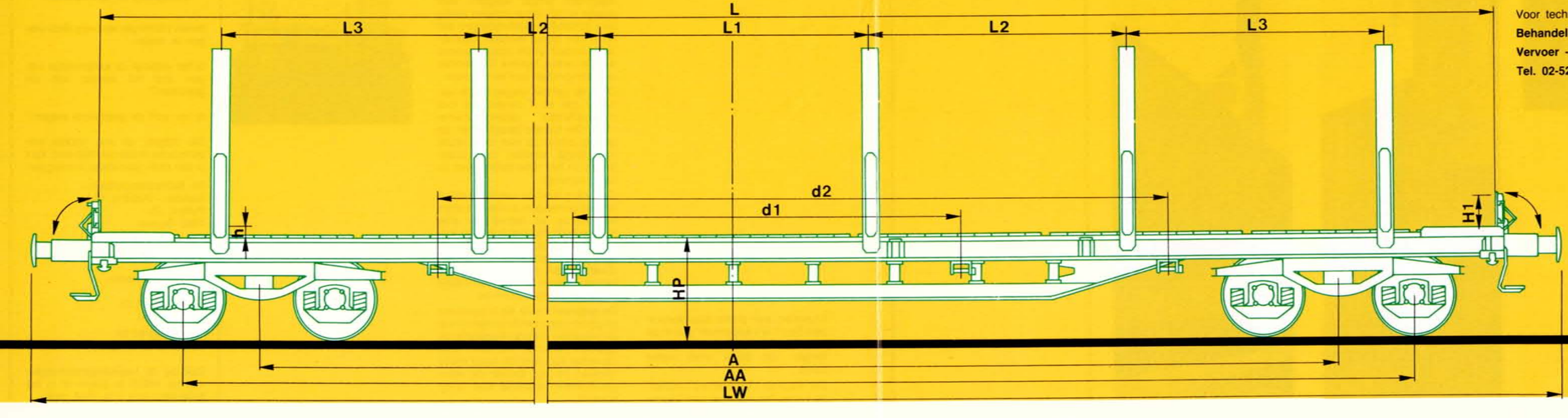

Voor technische inlichtingen:
Behandelingsdienst -
Vervoer - Dir. E 13-1
Tel. 02-523.80.80 Toestel 2139

Zelflosser met zwenkdak

Tads

Het dak is open : de drie trechters komen te voorschijn.

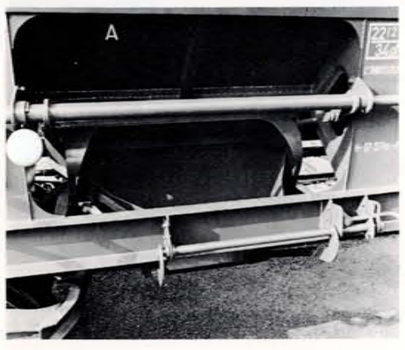

Klep open . . .

verlenggoten neerlaten.

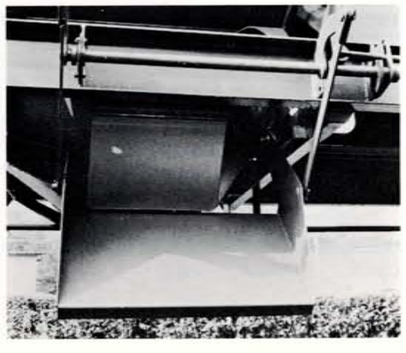

Zeer eenvoudige en toegankelijke handbediening.

Zelflosser met zwenkdak

Tads

SPOORNIEUWS
OKTOBER 1981

B

Sommige als stukgoed vervoerde goederen moeten doeltreffend beschermd worden tegen slecht weer. Dat geldt voor kalk, zand, dolomiet, meststoffen in korrelvorm . . . De nieuwe Tadswagen is daarvoor bijzonder geschikt.
Het loont zeker de moeite enkele kwaliteiten van die polyvalente tremelwagen met zwenkdak nader te bekijken.

- **Zwenkdak**

Doordat het dak kan zwenken, verloopt het laden van de wagen zonder problemen. Met een handwiel aan het wageneinde kan men het dak opzij doen glijden, zodat er een laadopening van 12,7×1,2 m vrijkomt. Zodra de wagen geladen is, schuift het dak weer dicht en wordt het met een grendelmechanisme hermetisch gesloten. Die handeling duurt hooguit 30 seconden.

- **Regelbaar debiet**

Het lossen geschiedt door zwaartekracht. De drie trechters van de wagen eindigen in stortgoten. Met de hefbomen aan de kopzijde van de wagen kan het debiet van de kleppen geregeld en eventueel aan de snelheid van de transportband aangepast worden.

Om de goederen in een kuil onder het spoor te storten, moet men enkel de kleppen opendraaien. Moeten de goederen echter via een transportband, bij voorbeeld een jakobsladder, naar de top van een silo worden gevoerd, dan dient men de verlenggoten neer te laten.

Aan elke trechter zitten twee goten, zodat de wagen aan weerskanten tegelijk kan gelost worden.

- **Grote capaciteit**

De capaciteit van deze 17,6 meter lange wagen moest groter zijn dan het gemiddelde. Met een volume van 56,7 m³ kunnen er 58 ton goederen vervoerd worden op de lijnen van categorie C, zelfs met een snelheid van 100 km/u.

Raadpleeg de specialisten:

Neem inlichtingen alvorens deze wagen te kiezen.

Is het werkelijk de aangewezen wagen voor het vervoer van uw goederen?

Is het echt de geschiktste wagen?

Die vragen, en nog andere van technische of commerciële aard, kunt u aan onze specialisten voorleggen.

De Behandelingsdienst -
Vervoer - Afdeling 13.1
Putterij, 25
1000 Brussel

Tel. 02/523 80 80,
toestel 2139 of 2135.

De Handelsdirectie
Afdeling 62.3
Frankrijkstraat 85
1070 Brussel

Tel. 02/523 80 80,
toestel 2619 of 2661.

Ook bij de handelsagentschappen van de NMBS in België of in het buitenland kunt u te rade gaan.

T Wagen met opengaand dak

a met 2 draaistellen met 2 assen
d regelbare lossing door zwaartekracht, alternatief zijdelings, hoog
s geschikt om te rijden tegen 100 km/u

5 eerste cijfer van het serienummer (overeenkomend met het type = T)

Tads

1	Code		Tads		
2	Type		100 4 DO		
3	Aantal		500		
4	Nummer van de wagen internationale code		3188		
	serienummer		583 5 000-a		
			499-a		
5	Constructiejaar		1976		
6	Totale lengte = LW	mm	17.574		
7	Afstand tussen draaispillen = A	mm	12.534		
8	Uiterste radafstand = AA	mm	14.334		
9	Totale breedte = BW	mm	3.129		
10	Totale hoogte = HW	mm	4.249		
11	Laadopening lengte = L	mm	12.728		
	Laadopening breedte = B	mm	1.202		
12	Capaciteit	m^3	56,7		
13	Gemiddelde tarra	t	22		
14	Toegelaten lasten	t			

	A	B1	B2	C
	42	50		58
S	42	50		58

15	Minimum bochtstraal	m	35

Voor technische inlichtingen: **Behandelingsdienst - Vervoer - Dir. E 13-1 Tel. 02-523.80.80 Toestel 2139**

Detail : schematische voorstelling van de goten

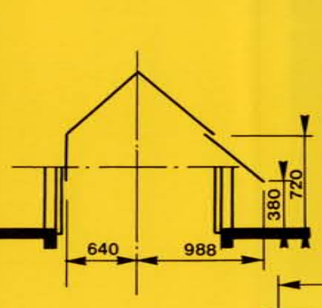

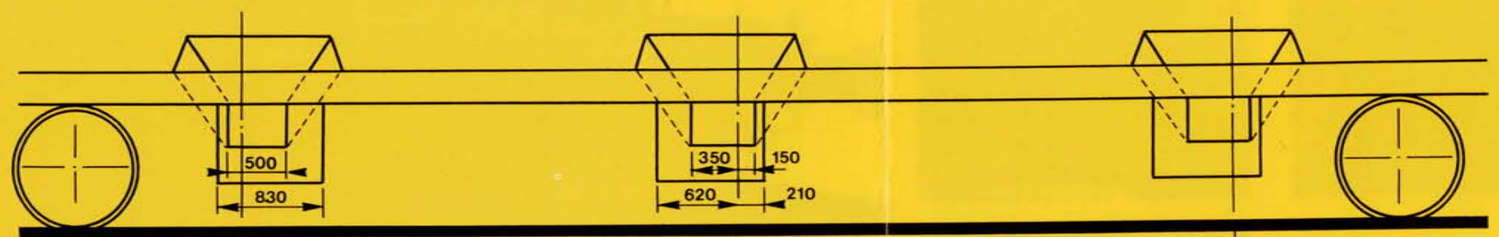

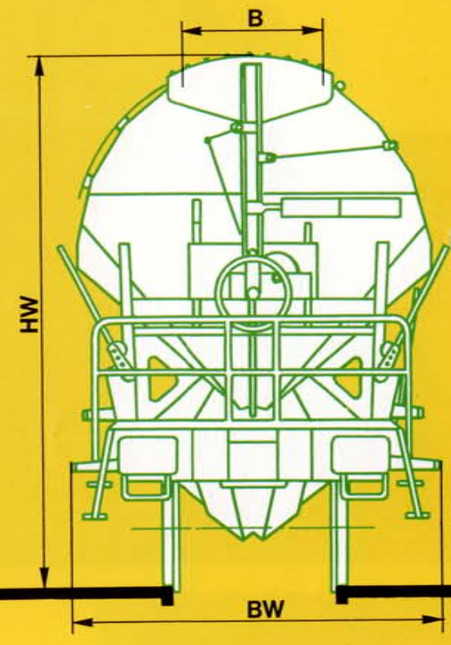

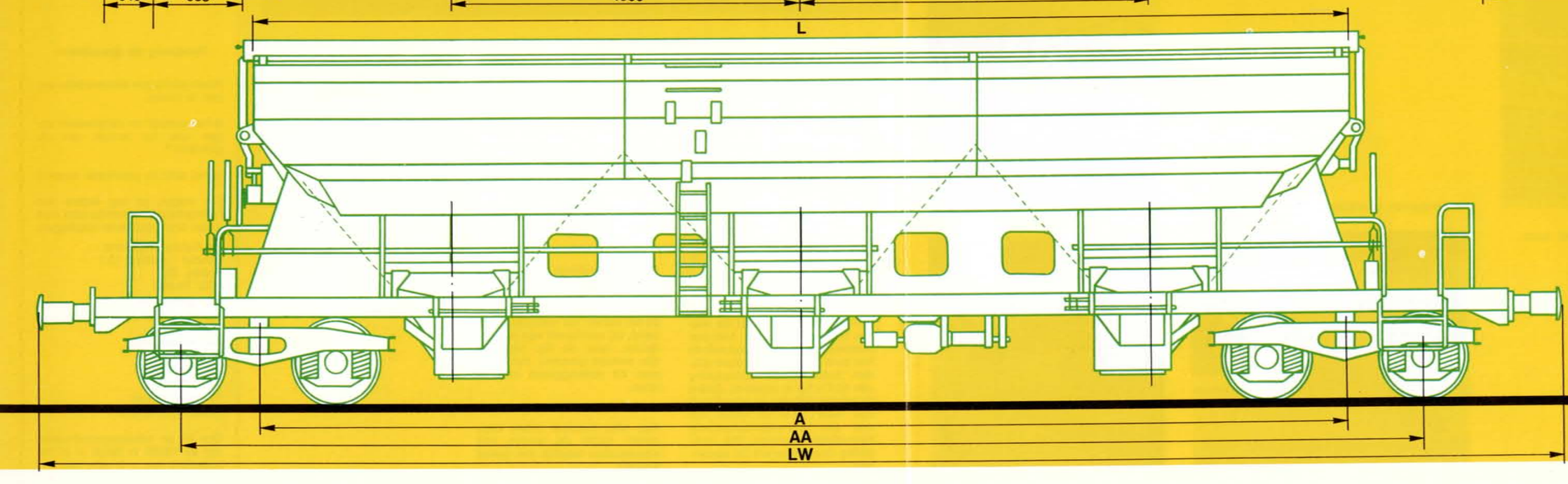

wagen met rolluikdak voor het vervoer van coils

Tahs

wagen met rolluikdak voor het vervoer van coils

Tahs

SPOORNIEUWS
3/78

B

De Tahs-wagen is een wagen met rolluikdak waarmee zonder bijzondere vastzetinrichtingen rollen plaatstaal met horizontale as kunnen vervoerd worden.
Wij beschikken thans over 4 reeksen van dergelijke zelfstouwers, alle uitgerust met 7 wiegen, die verhinderen dat de coils in de langsrichting bewegen.
Er bestaan 2 reeksen Tahs-wagens met volledig horizontaal dak (3614 A3 en A4). De wagens van twee andere reeksen (3614 A5 en A7) hebben een horizontaal dak dat aan de uiteinden schuin afloopt. De kopwanden ervan zijn wegklapbaar. Laatstgenoemde wagens zijn derhalve zeer praktisch voor installaties waar de behandelingstuigen de coils niet over de zijwanden kunnen tillen: het volstaat de overlading uit te voeren aan het laagste uiteinde van de wagen.
Het rolluikdak, dat over heel de lengte van de wagen kan geopend worden, wordt normaal vanop de grond bediend door middel van een daartoe bestemde kruk. Met een vierkante dop kan men het dak ook mechanisch bedienen met behulp van pneumatisch gereedschap van het boortype.
Er is ook een zijdeur, waardoor de bedieningsman toegang tot de wagen heeft.
Wat nu het laadvermogen betreft, zijn er op de zijkant van de wagen twee borden:
— het ene vermeldt, zoals gebruikelijk, de toegestane maximum-belasting;
— het andere geeft schematisch aan hoe de last moet verdeeld worden al naar het gewicht en de diameter van de te vervoeren coils.

Benevens de voorschriften, moeten ook nog de algemene laadvoorschriften in acht genomen worden:
— alle overbelasting van de draaistellen vermijden;
— ervoor zorgen dat de gewichtsverhouding per draaistel minder dan 3 bedraagt;
— ingeval er rollen van verschillende breedte en diameter in een zelfde wieg geladen worden, moet het zwaartepunt van het geheel zich op de langsas van de wagen bevinden.

Verder moeten de wiegen worden gebruikt die zich boven de spillen van de draaistellen bevinden, ingeval die wiegen volstaan voor heel de lading.
De gegevens van die fiche zijn slechts aanwijzingen; de klanten worden verzocht na te gaan of hun lading met de op de wagen vermelde gegevens overeenkomt.

Raadpleeg de specialisten:

Neem inlichtingen alvorens een Tahs-wagen te kiezen.
Is het werkelijk de aangewezen wagen voor het vervoer van uw goederen?
Is het echt de geschiktste wagen?
Die vragen, en nog andere van technische of commerciële aard, kunt u aan onze specialisten voorleggen.

De Behandelingsdienst -
Vervoer - Afdeling 13.1
Frankrijkstraat 85,
1070 Brussel
Tel. 02/523 80 80,
toestel 2139 of 2135.

De Handelsdirectie
Afdeling 62.3
Frankrijkstraat 85,
1070 Brussel
Tel. 02/532 80 80,
toestel 2619 of 2661.

Ook bij de handelsagentschappen van de NMBS in België of in het buitenland kunt u te rade gaan.

T wagen met opengaand dak

a h s met draaistellen
voor het vervoer van rollen plaatstaal met horizontale as
geschikt om te rijden tegen 100 km/u

5 eerste cijfer van het serienummer (overeenkomend met het type T)

Tahs

			Tahs	Tahs	Tahs	Tahs
1	Code		3614 A3	3614 A4	3614 A5	3614 A7
2	Type		198	200	100	100
3	Aantal		3188 587 000 199	3188 587 5 200 399	3188 587 5 400 499	3188 587 5 500 599
4	Nummer van de wagen	internationale code serienummer				
5	Constructiejaar		1969-70	1970-71	1971-72	1972
6	Totale lengte = LW	mm	12 390	12 400	12 400	12 400
7	Afstand tussen draaispillen = A	mm	6 500	6 500	6 500	6 500
8	Uiterste asafstand = AA	mm	8 300	8 300	8 300	8 300
9	Totale breedte = BW		3 010	3 010	2 960	2 960
10	Totale hoogte = HW	mm	3 576	3 576	3 510	3 510
11	Aantal vaste wiegen		7	7	7	7
12	Type van dak horizontaal horizontaal met schuine uiteinden		horizontale		horizontale avec extrémités inclinées	
13	Laadopening — breedte = BT (rolluikdak)	mm	2 564	2 564	2 564	2 564
14	Gemiddelde tarra	t	23	23	23,4	23,4
15	Toegelaten lasten	t	A B_1 B_2 C_2 C_3C_4 36,5 39,0 49,0 56,0 57,0 S 36,5 39,0 49,0 56,0 57,0	A B_1 B_2 C_2 C_3C_4 36,5 39,0 49,0 56,0 57,0 S 36,5 39,0 49,0 56,0 57,0	A B_1 B_2 C_2 C_3C_4 36,5 39,0 49,0 56,0 57,0 S 36,5 39,0 49,0 56,0 57,0	A B_1 B_2 C_2 C_3C_4 36,5 39,0 49,0 56,0 57,0 S 36,5 39,0 49,0 56,0 57,0
16	Minimum bochtstraal	m	50	50	50	50

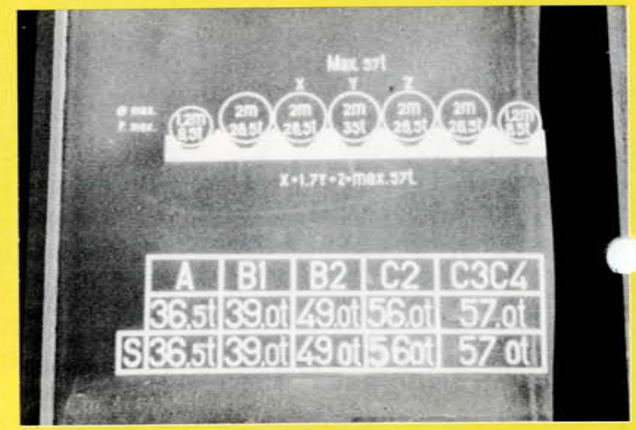

Type wagen	Ladingsschema
3614 A3 3614 A4	∅max.(m) T max. 1,3 8,5 — 2 28,5 — X 2 20 — Y 2 35 — Z 2 20 — 2 28,5 — 1,3 8,5 X + Y + Z = max. 57 t

Type wagen	Ladingsschema
3614 A5 3614 A7	∅max.(m) T max. 1,2 8,5 — 2 28,5 — X 2 28,5 — Y 2 35 — Z 2 28,5 — 2 28,5 — 1,3 8,5 X + 1,7 Y + Z = max. 57 t

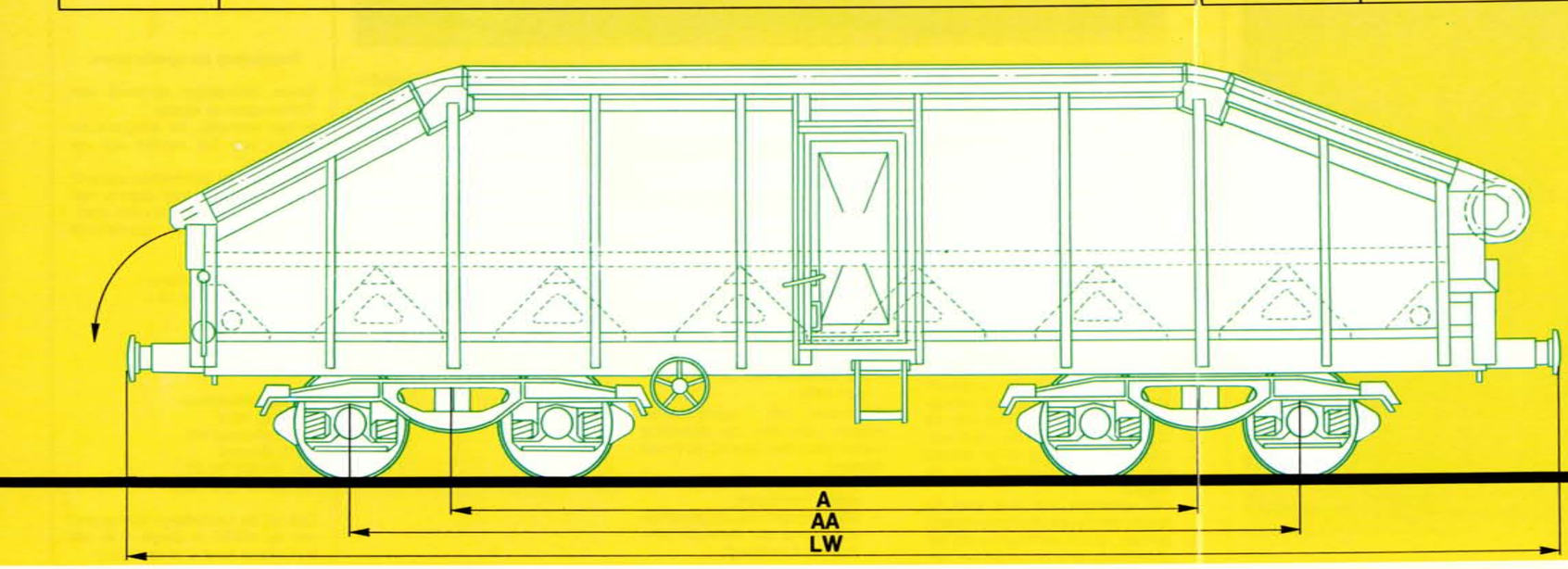

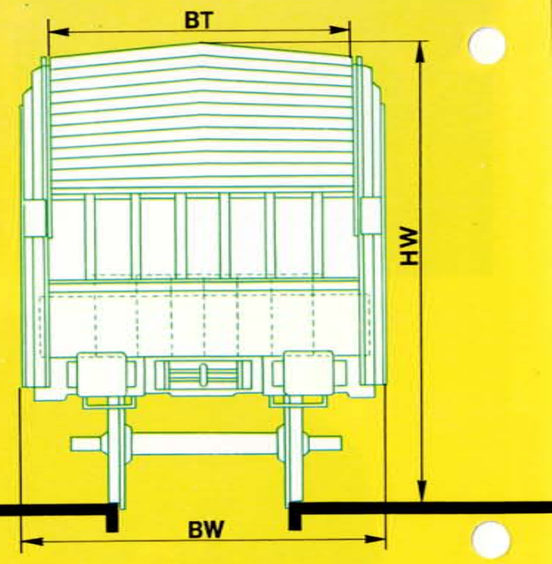

Stortwagen met rolluikdak

Taems

1

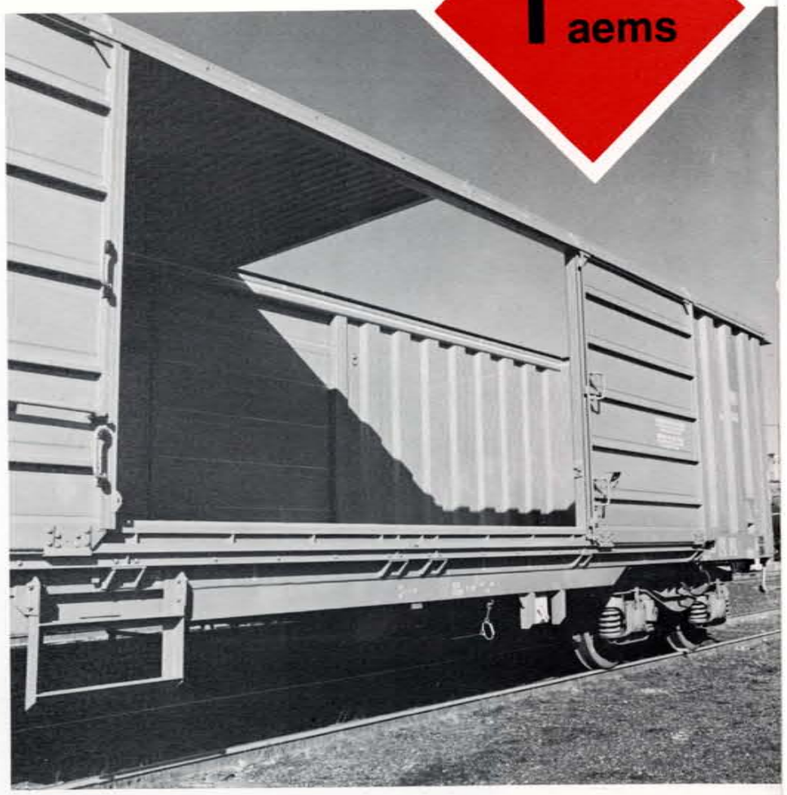

2

1. Rolkruk (B) en vastzetting (A) op het uiteinde van de wagen.
2. Alles openen en gemakkelijk laden.
3. Voor geconcentreerde ladingen, een nauwkeurig laadplan, grenzen die niet mogen overschreden worden.
4. Grote openingen aan de zijkant en een rolluikdak: voorname troeven van de Taems-wagen.
5. Het dak — dat hermetisch sluit — vormt een goede bescherming voor de lading.

3

5

4

Stortwagen met rolluikdak

Taems

SPOORNIEUWS
OKTOBER 1981

B

De met draaistellen uitgeruste Taems-wagen is speciaal gebouwd voor het vervoer van zendingen met grote afmetingen die van boven moeten geladen en tegen de weersomstandigheden moeten worden beschermd.

1e troef: laden zonder moeite

De Taems-wagen kan uiterst gemakkelijk geladen worden.

- Wanneer het rolluikdak open is, laat het heel de nuttige oppervlakte van de vloer vrij. Met een rolbrug, een kraan of een gelijkaardig tuig kunnen de goederen daarin geladen worden zoals in een stortwagen.
- Handheftrucks of vorkheftrucks kunnen eveneens de Taems-wagen binnenrijden om goederen op de vloer af te zetten of van de vloer op te nemen. De deuren in het midden van de zijwanden zijn: 2,150 × 4,050 m.

2e troef: afdoende bescherming

Als de goederen geladen zijn, gaat het rolluikdak dicht. Aldus zijn de goederen uitstekend beschermd.

Voor de bediening van het rolluikdak is er een kruk aan het uiteinde van de wagen; die kruk kan van beide kanten of aan weerszijden tegelijk bediend worden.

Één man volstaat om het dak en de deuren te openen en te sluiten.

Een uitgebreid gamma

Er zijn zeer veel goederen die in aanmerking komen om in een Taems-wagen vervoerd te worden.

Dit geldt zowel voor machines als voor elektrische huishoudtoestellen, voor alle produkten in zakken die kunnen leeggestort worden, voor eetwaren in kartonnen dozen en goederen in kratten.

De voornaamste kenmerken van die goederen zijn:

- de grote afmetingen (te groot om door de deuren van een gewone wagen te kunnen);
- het grote gewicht (zodat het gebruik van een kraan vereist is);
- de gevoeligheid voor de weersomstandigheden.

Er valt aan te stippen dat onverpakte poedervormige en korrelvormige goederen niet in een Taems-wagen mogen vervoerd worden.

Voorzichtig!

Op lijnen van categorie C mogen er ladingen tot 57 ton in een Taems-wagen vervoerd worden. Zoals wij hebben gezegd, worden er soms bijzonder zware goederen in een Taems-wagen geladen. Daarin mogen nochtans alleen maar geconcentreerde ladingen vervoerd worden als er een nauwkeurig laadplan is opgemaakt.

De nuttige aanwijzingen staan op een geschikte plaats op de zijkant van de wagen, nabij het rolmechanisme van het dak. De afzenders worden verzocht die regel in acht te nemen en, in geval van moeilijkheden, het advies in te winnen van het station of van de specialisten van wie wij de referenties hierbij opgeven. Het gaat om de veiligheid van hun goederen.

Raadpleeg de specialisten:

Neem inlichtingen alvorens deze wagen te kiezen.

Is het werkelijk de aangewezen wagen voor het vervoer van uw goederen?

Is het echt de geschiktste wagen?

Die vragen, en nog andere van technische of commerciële aard, kunt u aan onze specialisten voorleggen.

De Behandelingsdienst -
Vervoer - Afdeling 13.1
Putterij, 25
1000 Brussel

Tel. 02/523 80 80,
toestel 2139 of 2135.

De Handelsdirectie
Afdeling 62.3
Frankrijkstraat 85
1070 Brussel

Tel. 02/523 80 80,
toestel 2619 of 2661.

Ook bij de handelsagentschappen van de NMBS in België of in het buitenland kunt u te rade gaan.

T Wagen met opengaand dak

a met 2 draaistellen met 2 assen
e deuren die een hoogte van 1,90 m overschrijden
m nuttige lengte minder dan 15 m
s geschikt om te rijden tegen 100 km/u

5 1e cijfer van het serienummer (overeenkomend met het wagentype = T)

Taems

				Taems	Taems
1	Code			1.416 AO	1.416 B 1
2	Type			200	500
3	Aantal			31 88	31 88
4	Nummer van de wagen	internationale code		585 1 000-a	585 2 000-a
		serienummer		209-a	499-a
5	Constructiejaar			1972-1973	1976
6	Totale lengte = LW		mm	14.040	14.040
7	Afstand tussen draaispillen = A		mm	9.000	9.000
8	Uiterste radafstand = AA		mm	10.800	10.800
9	Totale breedte = BW		mm	3.010	3.010
10	Totale hoogte = HW		mm	3.610	3.610
11	Vloerhoogte = HP		mm	1.235	1.235
12	Nuttige lengte = L		mm	12.394	12.394
13	Nuttige breedte = B		mm	2.636	2.636
14	Nuttige hoogte = H		mm	2.230	2.230
15	Oppervlakte		m²	32,5	32,5
16	Capaciteit		m³	72,5	72,5
17	Laadopening in het dak	lengte = LT	mm	12.394	12.394
		breedte = BT	mm	2.583	2.583
18	Zijdelingse laadopening (schuifdeuren)	lengte = HI	mm	2.150	2.150
		breedte = BI	mm	4.000	4.000
19	Gemiddelde tarra		T	23	23

20 Toegelaten last		A	B1	B2	C		A	B1	B2	C
T		41	47	49	57		41	47	49	57
	S	41	47	49	57	S	41	47	49	57

21 Maximum geconcentreerde lasten T		m	▬	▲▲		m	▬	▲▲
	a - a	2	30	35	a - a	2	30	35
	b - b	3	34	42	b - b	3	34	42
	c - c	5	39	48	c - c	5	39	48
	d - d	9	50	57	d - d	9	50	57
22 Maximum bochtstraal m		35				35		

Voor technische inlichtingen:
Behandelingsdienst -
Vervoer - Dir. E 13-1
Tel. 02-523.80.80 Toestel 2139

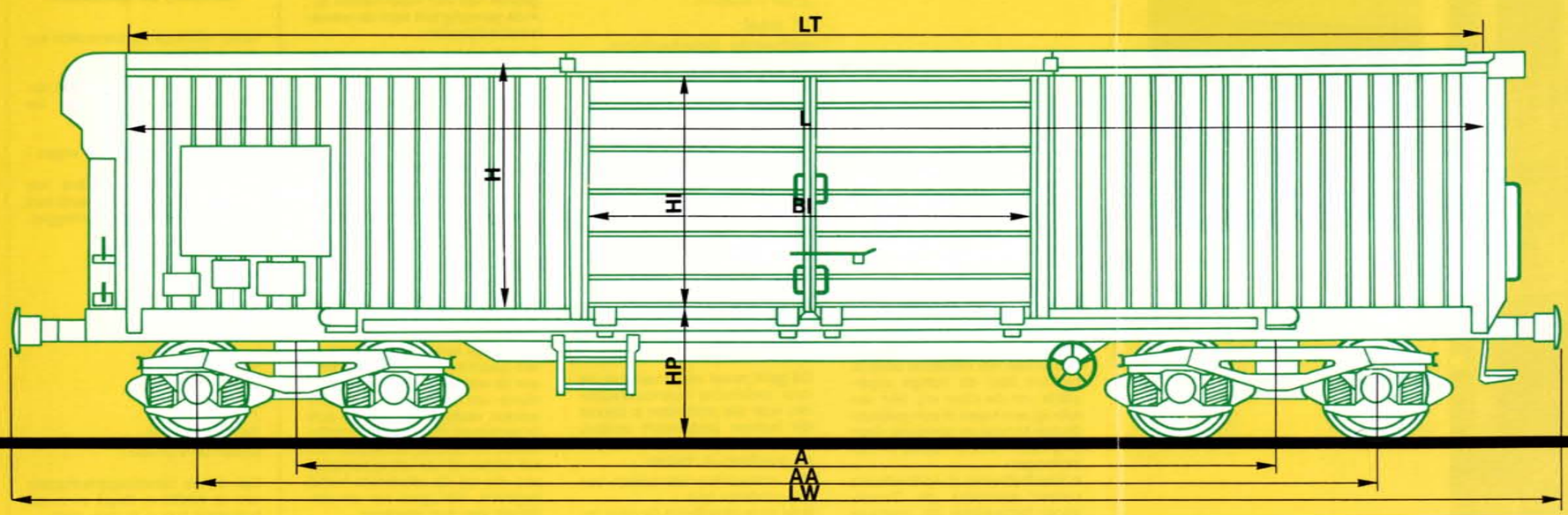

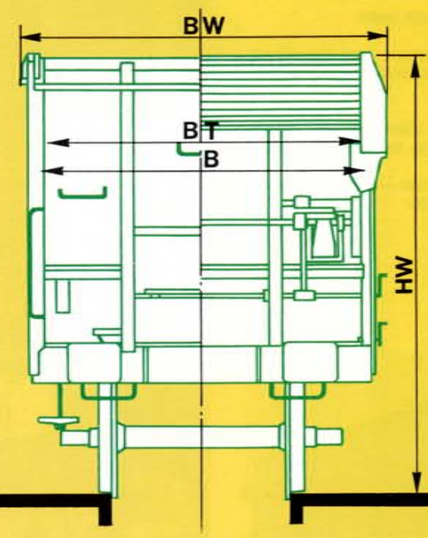

schuifwandwagen met schuifdak

Tbikks

verplaatsbare verticale stijlen

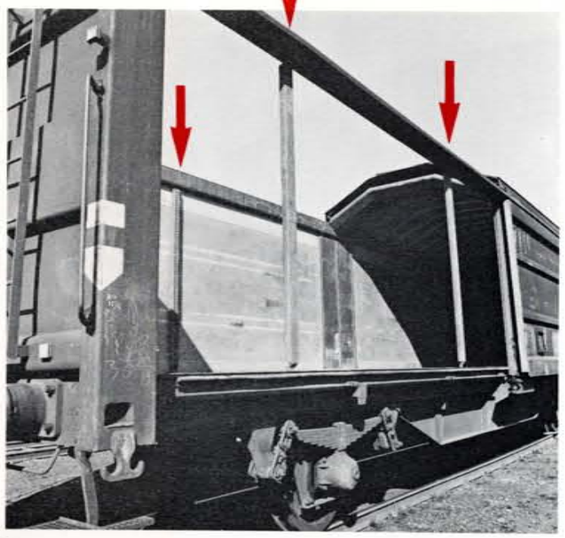

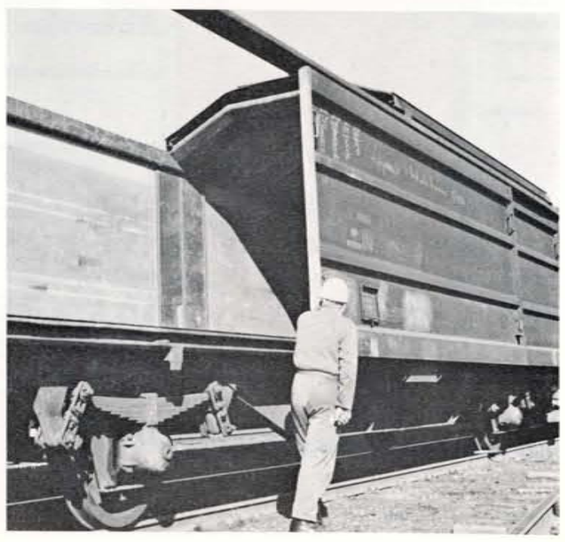

schuifwandwagen met schuifdak

Tbikks

SPOORNIEUWS
OKTOBER 1981

B

De Tbikks-wagen met schuifdak en schuifwanden is bijzonder geschikt voor het vervoer van goederen die niet nat mogen worden en die slechts door grote openingen gelost en geladen kunnen worden.

Het is een onbegonnen werk om al die goederen op te sommen : voor de meest diverse soorten verpakt in colli van alle afmetingen en gewichten is er in die wagen een plaatsje te vinden.
De wagen is zo gebouwd dat de wanden en het dak, wanneer ze openstaan, de helft van de nuttige lengte vrijmaken.
Daar de wanden beweegbaar zijn mogen er geen goederen tegen geplaatst worden. Daarom werd de wagen binnenin uitgerust met 8 verplaatsbare verticale stijlen die de goederen van de wanden verwijderd houden.
De Tbikks heeft een groot nuttig volume: 85 m^3. De toelaatbare belading bedraagt 24,5 ton. Uit de verhouding volume/lading blijkt dat de Tbikks bijzonder geschikt is voor het vervoer van lichte, maar volumineuze goederen.
Naargelang van de beschikbare behandelingstuigen kan die wagen op twee manieren geladen worden, nl. door de wand- of door de dakopening (wanneer men takels en kranen gebruikt).
In beide gevallen worden de boven genoemde verplaatsbare stijlen van de achterwand (waar ze tijdens de leegloopritten vastgezet zijn) weggehaald en opgesteld naargelang het laden vordert.

Raadpleeg de specialisten:

Neem inlichtingen alvorens deze wagen te kiezen.

Is het werkelijk de aangewezen wagen voor het vervoer van uw goederen?

Is het echt de geschiktste wagen?

Die vragen, en nog andere van technische of commerciële aard, kunt u aan onze specialisten voorleggen.

De Behandelingsdienst -
Vervoer - Afdeling 13.1
Putterij, 25
1000 Brussel

Tel. 02/523 80 80,
toestel 2139 of 2135.

De Handelsdirectie
Afdeling 62.3
Frankrijkstraat 85
1070 Brussel

Tel. 02/523 80 80,
toestel 2619 of 2661.

Ook bij de handelsagentschappen van de NMBS in België of in het buitenland kunt u te rade gaan.

T wagen met opengaand dak

b nuttige lengte ⩾ 12 m
i schuifwanden
kk 20 t ⩽ maximale nuttige last < 25 t
s geschikt om te rijden tegen 100 km/u

5 eerste cijfer van het serienummer (overeenkomend met het type = T)

T bikks

1	Code				Tbikks	
2	Type				2215 A1	
3	Aantal				550	
4	Nummer van de wagen internationale code				21 88	
	serienummer				578 2 000-a	
					549-a	
5	Constructiejaar				1967-1968	
6	Totale lengte = LW		mm		14.000	
7	Radafstand = A		mm		8.000	
8	Totale breedte = BW		mm		3.020	
9	Totale hoogte = HW		mm		4.275	
10	Vloerhoogte = HP		mm		1.200	
11	Nuttige lengte = L		mm		12.760	
12	Nuttige breedte = B		mm		2.670	
13	Nuttige hoogte	wand = H	mm		2.255	
		dak = H1	mm		2.680	
14	Oppervlakte		m^2		33	
15	Capaciteit		m^3		85	
16	Laadopening in het dak	lengte = LT	mm		6.000	
		breedte = BT	mm		2.530	
17	Zijdelingse laadopening	hoogte = HI	mm		2.070	
	(schuifdeur)	breedte = BI	mm		5.660	
18	Gemiddelde tarra		t		15,5	
19	Toegelaten lasten		t		A	B	C
					16,5	20,5	24,5
				S	16,5	20,5	24,5
20	Minimum bochtstraal		m		75	

Voor technische inlichtingen:
Behandelingsdienst -
Vervoer - Dir. E 13-1
Tel. 02-523.80.80 Toestel 2139

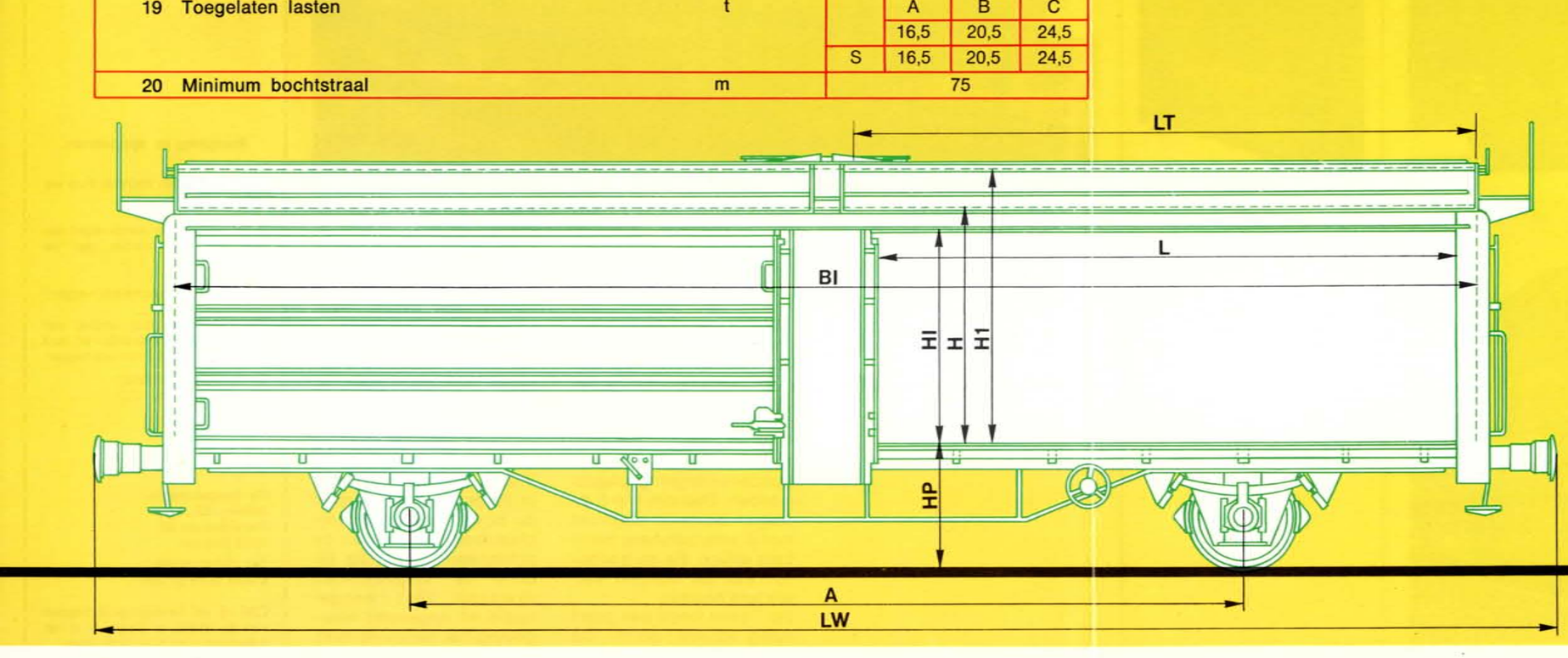

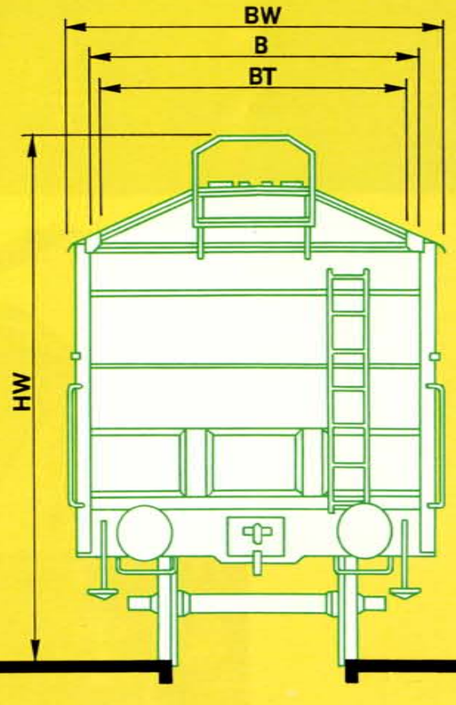

zelflosser
met regelbaar debiet
en opengaand dak

Tds

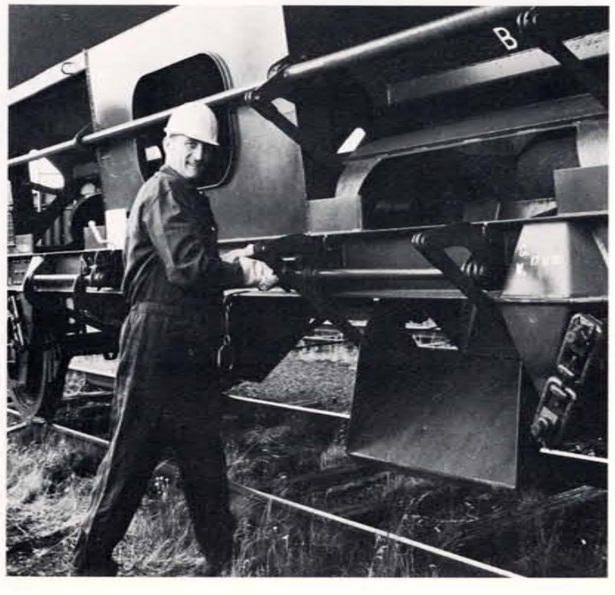

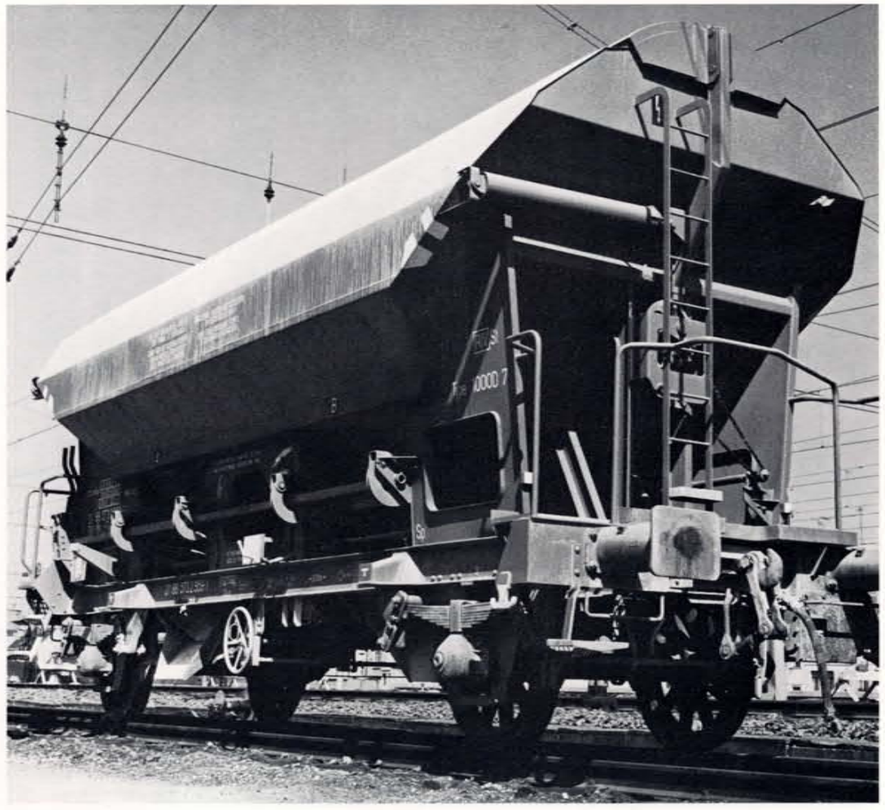

De Tds-wagen is bijzonder geschikt voor het vervoer van stortgoederen die tegen slecht weer moeten beschermd worden: kalk, zand, meststoffen en gelijkaardige produkten.
Zoals zijn soortgenoot de Fcs, bestaat hij uit twee trechters. De Tds is evenwel uitgerust met een dak dat kan opengelegd worden om de wagen te laden.

De capaciteit van de wagen bedraagt 38 m³.

De Tds-wagen betrekt zijn lading doorgaans uit silo's.

Het lossen is zeer eenvoudig. Elke trechter eindigt op twee stortgoten die door middel van neerklapbare verlengstukken langer kunnen gemaakt worden.

De goederen stromen via de goten naar buiten en het debiet kan met de hand geregeld worden. Om het lossen sneller te laten verlopen kan men, al naar het geval, de twee trechters tegelijk laten leeglopen, zo nodig via de vier stortgoten, twee aan elke kant van de wagen.

De goederen kunnen ook, al dan niet via de neerklapbare verlengstukken, op een jakobsladder, een transportband of in een kuil onder de wagen gestort worden.

SPOORNIEUWS
OKTOBER 1981

B

Raadpleeg de specialisten:

Neem inlichtingen alvorens deze wagen te kiezen.

Is het werkelijk de aangewezen wagen voor het vervoer van uw goederen?

Is het echt de geschiktste wagen?

Die vragen, en nog andere van technische of commerciële aard, kunt u aan onze specialisten voorleggen.

De Behandelingsdienst -
Vervoer - Afdeling 13.1
Putterij, 25
1000 Brussel

Tel. 02/523 80 80,
toestel 2139 of 2135.

De Handelsdirectie
Afdeling 62.3
Frankrijkstraat 85
1070 Brussel

Tel. 02/523 80 80,
toestel 2619 of 2661.

Ook bij de handelsagentschappen van de NMBS in België of in het buitenland kunt u te rade gaan.

T Wagen met opengaand dak

d regelbare lossing door zwaartekracht, alternatief zijdelings, hoog

S geschikt om te rijden tegen 100 km/u

5 eerste cijfer van het serienummer (overeenkomend met het type: T)

Tds

1. Code		Tds	Tds	Tds	Tds	Tds	Tds	Tds	Tds
2. Type		1000 D1	1000 D2	1000 D3	1000 D4	1238 A1	1000 D6	1000 D7	1000 D8
3. Aantal		100	30	100	150	100	150	215	130
4. Nummer van de wagen internationale code		21 88	21 88	21 88	21 88	21 88	21 88	21 88	21 88
serienummer		573 0 000-a	573 0 500-a	573 1 500-a	573 0 550-a	573 0 300-a	573 2 500-a	573 2 750-a	573 2 350-a
		299-a	549-a	999-a	699-a	499-a	649-a	964-a	499-a
5. Constructiejaar		1964	1967	1968	1969	1964	1970	1971	1973
6. Totale lengte: LW	mm	9.640	9.640	9.640	9.640	9.640	9.640	9.640	9.640
7. Asafstand = A	mm	6.000	6.000	6.000	6.000	6.000	6.000	6.000	6.000
8. Totale breedte = BW	mm	3.068	3.068	3.070	3.068	3.068	3.120	3.120	3.120
9. Totale hoogte = HW	mm	4.256	4.256	4.198	4.256	4.256	4.198	4.198	4.198
10. Laadopening lengte = L	mm	7.900	7.900	7.900	7.900	7.900	8.000	8.000	8.000
breedte = B	mm	1.200	1.200	1.200	1.200	1.200	1.200	1.200	1.200
11. Capaciteit	m³	38	38	38	38	38	38	38	38
12. Gemiddelde tarra	t	12,5	12,5	13,6	13,5	12,7	14	14	13,4
13. Toegelaten lasten	t	A B C	A B C	A B C	A B C	A B C	A B C	A B C	A B C
		19,5 23,5 27,5	19,5 23,5 27,5	18 22 26	18,5 22,5 26,5	19 23 27	18 22 26	18 22 26	18,5 22,5 26,5
		S 19,5 23,5	S 19,5 23,5	S 18 22	S 18,5 22,5	S 19 23 17	S 18 22	S 18 22 26	S 18,5 22,5 26,5
14. Minimum bochtstraal	m	75	75	75	75	75	75	75	75

Voor technische inlichtingen:
Behandelingsdienst - Vervoer - Dir. E 13-1
Tel. 02-523.80.80 Toestel 2139

Schema van de stortgoten - types 1 000 D1 à D4
type 1 238 A1

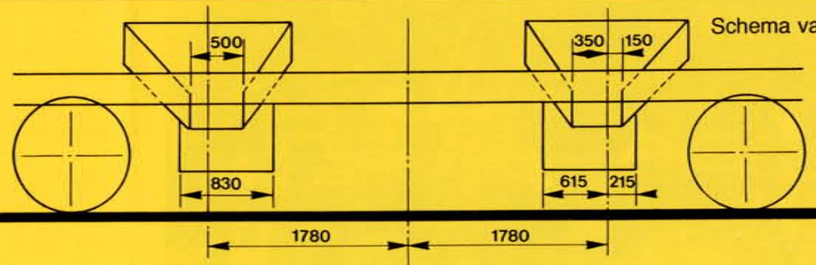

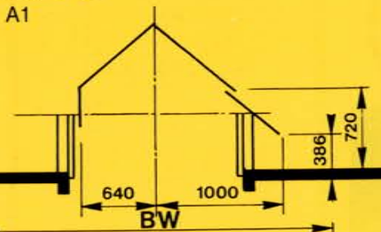

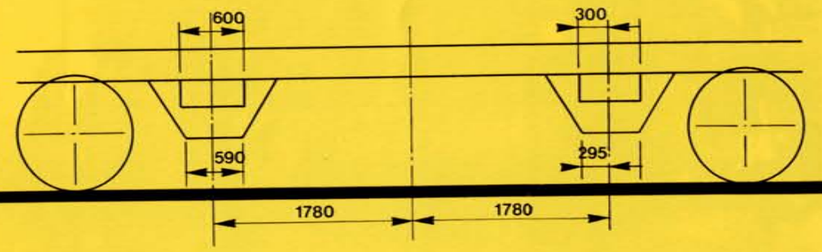

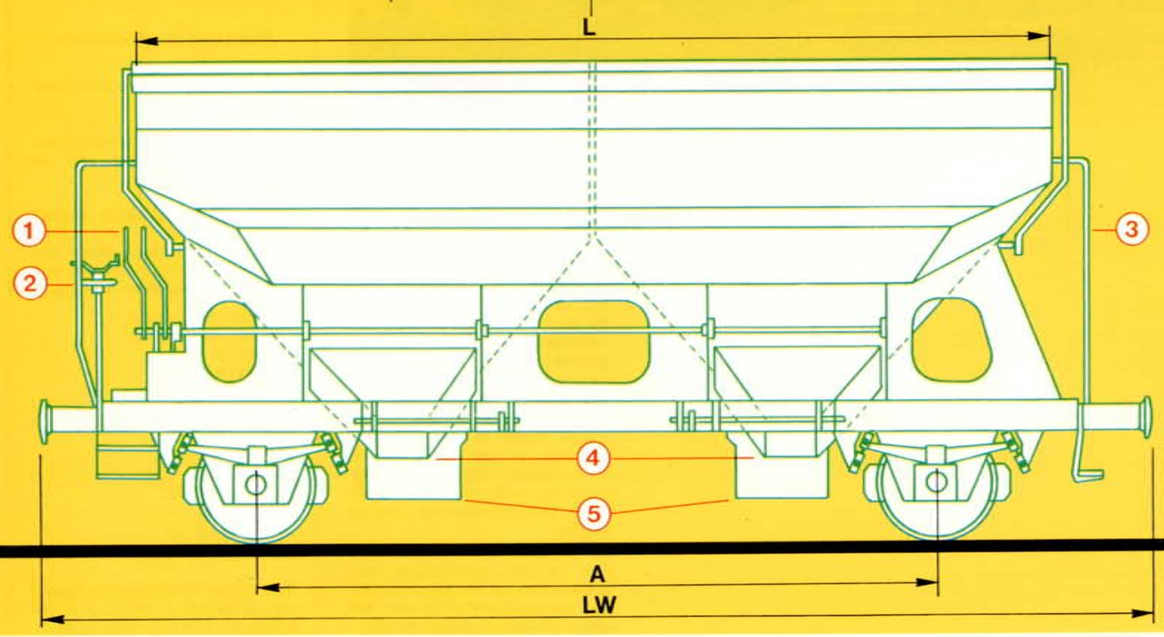

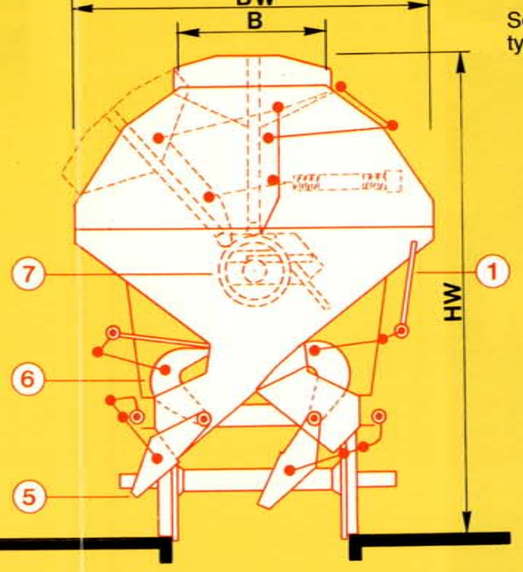

Schema van de stortgoten - types 1000 D6 à D8

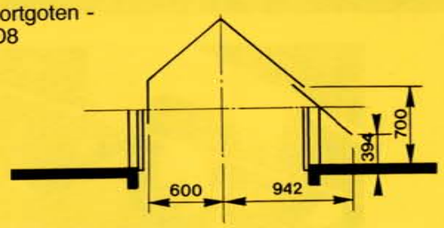

1. *Bedieningshandel der losklep.*
2. *Rem.*
3. *Schaal.*
4. *Stortgoten.*
5. *Verlengstukken.*
6. *Losklep.*
7. *Handwiel voor bediening van zwenkdak.*

Veerbootwagen ALGECO

A
— tweeasser van roestvrij staal voor vervoer van agressieve of gevoelige produkten met een soortgelijk gewicht van 0,9 tot 1 t/m³;
— laden: door het ketteldeksel of via een buis;
— lossen: via kleppen op de bodem en aan de zijkanten of pneumatisch;
— inhoud: 27,5 m³;
— totale lengte: 9,80 m;
— toelaatbare belading op lijnen van categorie C: 28 t;
— werkdruk: 3 bar;
— uitgerust met een 100 mm dikke warmteisolering en 6 verwarmingskringen.

B
— wagen zoals hierboven, maar bestemd voor verkeer naar Finland;
— dezelfde metrische kenmerken behalve de inhoud: 30 m³.

Veerbootwagen voor vloeibaar gas ALGECO
— draaistelwagen voor vervoer van onder druk vloeibaar gemaakt gas: ammoniak, butadieen, methylamine, dimethylamine, enz. naar Engeland;
— laden: via de leiding van de vloeibare fase; druknivellering door de leiding van de gasfase;
— lossen: zelfde werkwijze;
— inhoud: 90 m³;
— totale lengte: 18,90 m;
— toelaatbare belading op lijnen van categorie C: 50 t;
— het bovengedeelte van de ketel is tegen de zon beschermd.

Ferrywagon ALGECO
— vierassige wagen; twee grote zijdelingse deuren met 9,239 m breed opening; gebouwd in aluminium;
— totale lengte: 20,06 m; laadoppervlakte: 47 m²; inhoud: 110 m³;
— vloerhoogte: 1,21 m; minimum bochtstraal: 35 m;
— toegelaten last op lijnen van categorie C: 54 t.

Veerbootwagen CAIB
— twee-assige tankwagen voor het vervoer van petroleum en chemische produkten;
— inhoud: 30 m³; met verwarming; proefdruk: 1,5 kg/cm²;
— tarra: 11,5 t;
— maximum belading op lijnen van categorie C: 18,5 t;
— lossen: door zwaartekracht;
— totale lengte: 8,80 m.

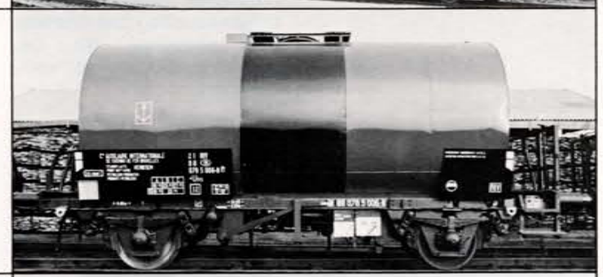

Veerbootwagen CAIB
— constructiejaar: 1967; max. lading: 90 t;
— aantal assen: 4
— voor produkten van klas A - 2 bar;
— inhoud: 94,5 m³
— tarra: 23,7 t;
— lossen door zwaartekracht.

Cargowaggon CAIB
— totale lengte: 21,7 m;
— vloeroppervlakte: 48 m²; inhoud: 112,7 m³;
— zijdelingse openingen, lengte 6,55 m, breedte 2,20 m;
— maximum belading: 53,5 t;
— tarra: 25,5 t;
— minimum bochtstraal: 35 m.

Ferryboatwagen

Tfis

SPOORNIEUWS
5/78
B

De NMBS stelt de gebruikers een zeker aantal wagens ter beschikking, speciaal gebouwd voor het ferryboatverkeer met Groot Brittannië. Ze zijn qua laadprofiel, koppeling en remmen, aangepast aan het verkeer op het Engelse net.
Het is vanzelfsprekend dat deze wagens ook mogen ingezet worden op het Belgische net en zelfs in internationale goederentreinen indien er op dat ogenblik geen ander materieel voorhanden is.
De Tfis-wagen die wij u hier voorstellen, is de laatste aanwinst in dat wagenpark. Wij beperken ons enkel tot het weergeven van een schema, aangetekend met de nuttige afmetingen: het buitenaanzicht lijkt heel sterk op de met een rolluikdak uitgeruste Taes-wagen, reeds voorgesteld in een eerder verschenen steekkaart. In feite staat hij ook heel dicht bij de Tbis, voorzien van schuifwanden die de helft van de wagen kunnen vrijmaken. Hij is evenwel kleiner dan de Tbis, daar hij aangepast is aan het Engelse laadprofiel dat minder "vrijgevig" is dan het Belgische. De aangenomen tonnages komen ongeveer overeen.
Op te merken valt dat daar waar het rolluikdak van de Tbis slechts de helft van de nuttige laadoppervlakte vrijmaakt, de laadoppervlakte van de Tfis, dank zij het systeem met een mechanisch luik, in één keer kan beladen worden.
Het ferryboatwagenpark bevat eveneens gesloten wagens, stortwagens en platte wagens. De verzenders die materieel met hoge specialisatiegraad opzoeken — bijvoorbeeld ketelwagen voor het vervoer van welbepaalde produkten — kunnen zich wenden tot de verhuurmaatschappijen wiens mogelijkheden ook in deze steekkaart worden belicht.
Wij vestigen de aandacht van onze lezers op het volgende: gewoonlijk vinden zij op elke steekkaart in de rechtse kolom, de adressen van de spoorwegdiensten waar ze terecht kunnen indien er problemen zijn. Deze gegevens blijven steeds geldig. Nu vermelden wij de adressen van de diensten betrokken bij het Belgisch-Engels verkeer.

Raadpleeg de specialisten:

Neem inlichtingen alvorens een Tfis-wagen te kiezen.

Is het werkelijk de aangewezen wagen voor het vervoer van uw goederen?

Is het echt de geschiktste wagen?

Die vragen, en nog andere van technische of commerciële aard, kunt u aan onze specialisten voorleggen.

BEM der ferryboats
Frankrijkstraat 85.
1070 Brussel
Tel. 02/524 01 08

NMBS - Handelsdirectie
Bureau 62-21, sectie 66
Frankrijkstraat 85.
1070 Brussel
Tel. 02/523 80 80 toestel 2699 of 2777

Ook bij de handelsagentschappen van de NMBS in België of in het buitenland kunt u te rade gaan.

T wagen met opengaand dak

fis voor veerbootverkeer
met schuifwanden
geschikt om te rijden tegen 100 km/h.

5 eerste cijfer van het serienummer
(overeenkomend met het type T)

T fis

1	Code			Tfis
2	Type			5030 DO
3	Aantal			50
4	Nummer van de wagen	internationale code		2188
		serienummer		579 9 000-a 049-a
5	Constructiejaar			1976-77
6	Totale lengte = LW		mm	14 020
7	Asafstand = A		mm	9 000
8	Totale breedte = BW		mm	2 594
9	Totale hoogte = HW		mm	3 530
10	Vloerhoogte = HP		mm	1 200
11	Nuttige lengte = L		mm	12 376
12	Nuttige breedte = B		mm	2 216
13	Nuttige hoogte = H		mm	2 035
14	Oppervlakte		m^2	27,1
15	Capaciteit		m^3	61,2
16	Zijdelingse laadopening (schuifwand)	lengte = LI hoogte = HI	mm mm	5 660 2 035
17	Laadopening in het dak	lengte = LT breedte = BT	mm mm	12 336 2 069
18	Gemiddelde tarra		t	14,5
19	Toegelaten lasten		t	A: 17,5 — B: 21,5 — C: 25,5 S: 17,5 — 21,5 — 25,5
20	Minimum bochtstraal		m	75

Op bladzijde 4 van deze steekkaart stellen wij u bondig enkele gespecialiseerde wagens voor die worden ingezet op de ferry-boat-verbindingen voor welbepaalde goederen.
De lijst is noodzakelijkerwijs beperkt: eensdeels omwille van plaatsgebrek en anderdeels omwille van de hoge specialisatiegraad van het materieel, waarin slechts enkele expediteurs geïnteresseerd zijn.
De maatschappijen die dergelijke wagens verhuren, zijn steeds bereid geïnteresseerde personen gedetailleerde uitleg betreffende het materieel en de huurvoorwaarden te verstrekken.

Hierna hun adres:

ALGECO
Koningstraat 172, bus 17
1000 Brussel
Tel. 02/218 00 22
218 15 24

CAIB
De Meeûs plantsoen, 18
1040 Brussel
Tel. 02/513 86 16
Telex 23095

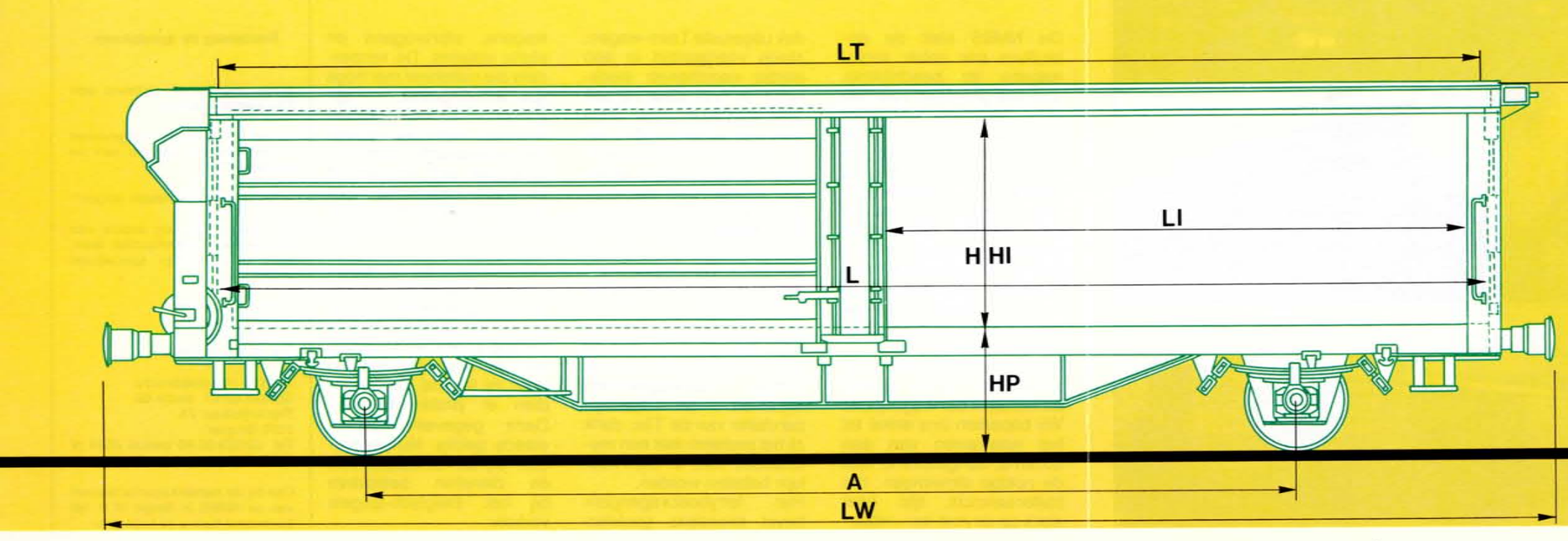

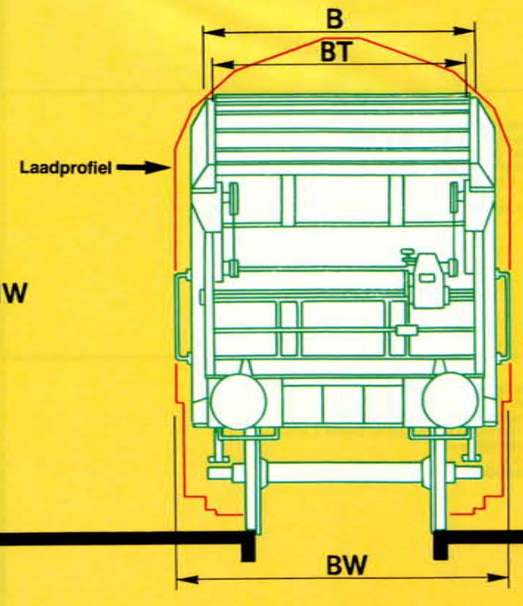

roldakwagen met platte bodem

Tms

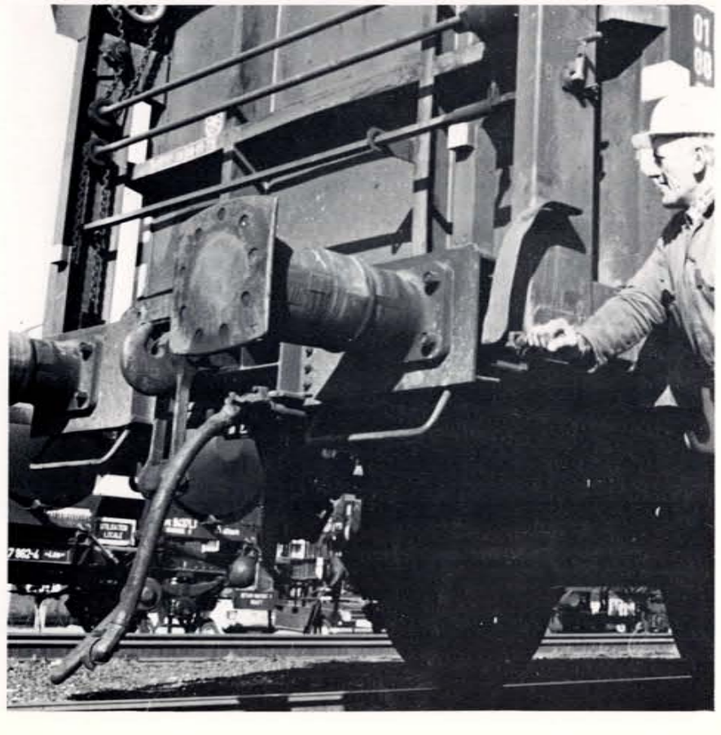

roldakwagen met platte bodem

Tms

SPOORNIEUWS
OKTOBER 1981

B

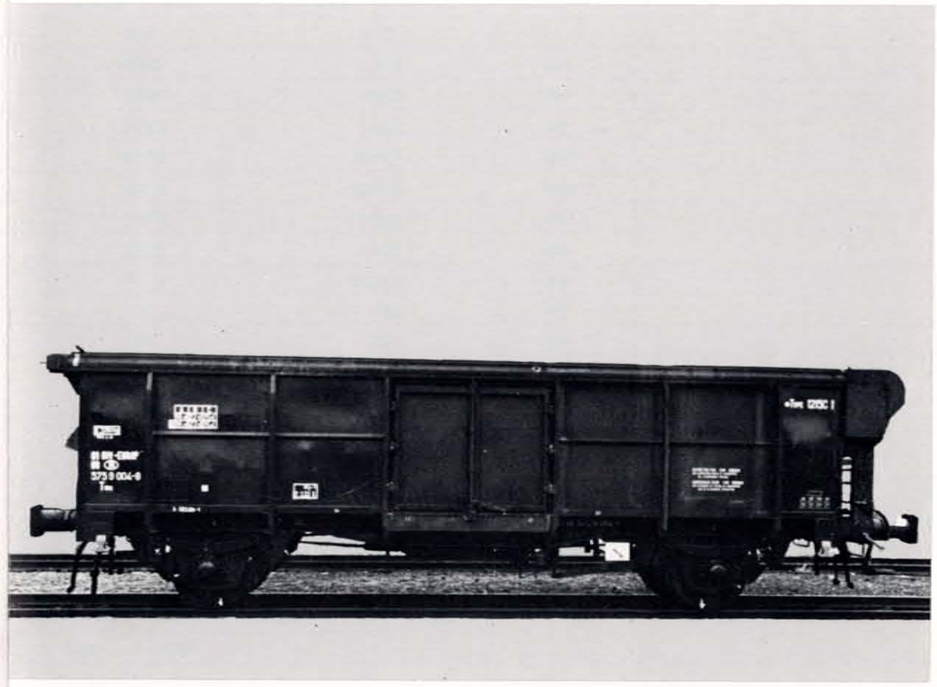

Volumineuze coili, machines, gietstukken en dergelijke kunnen best in een Tms-wagen worden vervoerd. De twee voornaamste eigenschappen van die reeks wagens zijn:

1. het dak dat de goederen tegen slecht weer beschermt;
2. het roldak dat het mogelijk maakt de goederen langs boven te laden.

Doordat de wagen ook twee zijdeuren bezit, is hij niet geschikt voor het vervoer van stortgoed.

Het roldak kan bestaan uit gelede latten en werkt dan als een rolluik (systeem CIMT).

Wanneer het dak volledig opgerold is, komt de hele laadoppervlakte vrij.

Er bestaat evenwel een type — 1214 B5 — waarbij maar om beurten de helft van de laadruimte kan vrijgemaakt worden (systeem SEAG).

De kenmerken verschillen van het ene wagentype tot het andere. Dat is onder meer het geval voor de laadopening van het dak (zie de afmetingen hieronder), de capaciteit (die van 35 tot 47,5 m^3 gaat), de toelaatbare belading, die tussen 26 en 28 ton schommelt, de afmetingen van de wandopeningen (door middel van draaideuren), enz.

Het laden en lossen gebeurt doorgaans via het dak door middel van een kraan, een loopkraan of een ander behandelingstuig. Die tuigen moeten eventueel aangepast worden aan de beschikbare openingen, die van 2,472 tot 2,793 m breed en van 3,648 tot 8,752 m lang kunnen zijn, naargelang van het wagentype.

Raadpleeg de specialisten:

Neem inlichtingen alvorens deze wagen te kiezen.

Is het werkelijk de aangewezen wagen voor het vervoer van uw goederen?

Is het echt de geschiktste wagen?

Die vragen, en nog andere van technische of commerciële aard, kunt u aan onze specialisten voorleggen.

De Behandelingsdienst -
Vervoer - Afdeling 13.1
Putterij, 25
1000 Brussel

Tel. 02/523 80 80,
toestel 2139 of 2135.

De Handelsdirectie
Afdeling 62.3
Frankrijkstraat 85
1070 Brussel

Tel. 02/523 80 80,
toestel 2619 of 2661.

Ook bij de handelsagentschappen van de NMBS in België of in het buitenland kunt u te rade gaan.

T wagen met opengaand dak

e deuren hoger dan 1,90 m
m nuttige lengte kleiner dan 9 m
s geschikt om te rijden tegen 100 km/u

5 eerste cijfer van het serienummer (overeenkomend met het type = T)

T ms

			Tm	Tems	Tms	Tms	Tms	Tms
1	Code		1.214 B5	1.222 B4	1.222 B5	1.215 B1	1.215 B3	1.215 C1
2	Type		50	99	525	288	290	240
3	Aantal		42 88 560 7 100-a / 199-a	21 88 576 2 000-a / 099-a	01 88 575 6 500-a / 7 069-a	01 88 575 6 000-a / 289-a	01 88 575 7 500-a / 799-a	01 88 575 9 000-a / 239-a
4	Nummer van de wagen internationale code serienummer							
5	Constructiejaar		1958	1962	1967-68	1963	1969	1971
6	Totale lengte = LW	mm	9.150	10.440	10.440	10.500	10.500	10.500
7	Radafstand = A	mm	5.000	6.000	6.000	5.400	6.000	6.000
8	Totale breedte = BW	mm	3.004	2.814	3.108	3.008	3.008	3.008
9	Totale hoogte = HW	mm	4.056	3.588	3.014	3.350	3.337	2.954
10	Vloerhoogte = HP	mm	1.242	1.240	1.257	1.235	1.235	1.235
11	Nuttige lengte = L	mm	8.016	8.692	8.692	8.752	8.752	8.752
12	Nuttige breedte = B	mm	2.768	2.552	2.860	2.760	2.760	2.760
13	Nuttige hoogte = H	mm	1.699 *	2.171	1.670	1.966	1.962	1.543
14	Oppervlakte	m²	22,1	22	24,9	24	24	24
15	Capaciteit	m³	35	48	40,5	47,5	47,5	37,5
16	Laadopening van het dak	lengte = LT mm breedte = BT mm	3.684 2.760	8.692 2.472	8.692 2.793	8.752 2.680	8.752 2.674	8.752 2.674
17	Zijdelingse laadopening (draaideuren)	hoogte = HI mm breedte = BI mm	1.540 1.300	2.000 2.000	1.480 1.780	1.791 1.800	1.791 1.800	1.408 1.800
18	Aantal deuren per zijwand		2	1	1	1	1	1
19	Type van opengaande dak		schuivend	oprolbaar	oprolbaar	oprolbaar	oprolbaar	oprolbaar
20	Gemiddelde tarra	t	12,2	12,5	12	13,5	13,5	14
21	Toegelaten lasten	t	A B C 19,5 23,5 26	A B C 19,5 23,5 27,5 S 19,5 23,5	A B C 20 24 28 S 20 24	A B C 18,5 22,5 26,5 S 18,5 22,5	A B C 18,5 22,5 26,5 S 18,5 22,5	A B C 18 22 26 S 18 22 26
22	Minimum bochtstraal	m	35	60	60	60	60	60

* Maximum hoogte onderkant dak : 2.115 mm

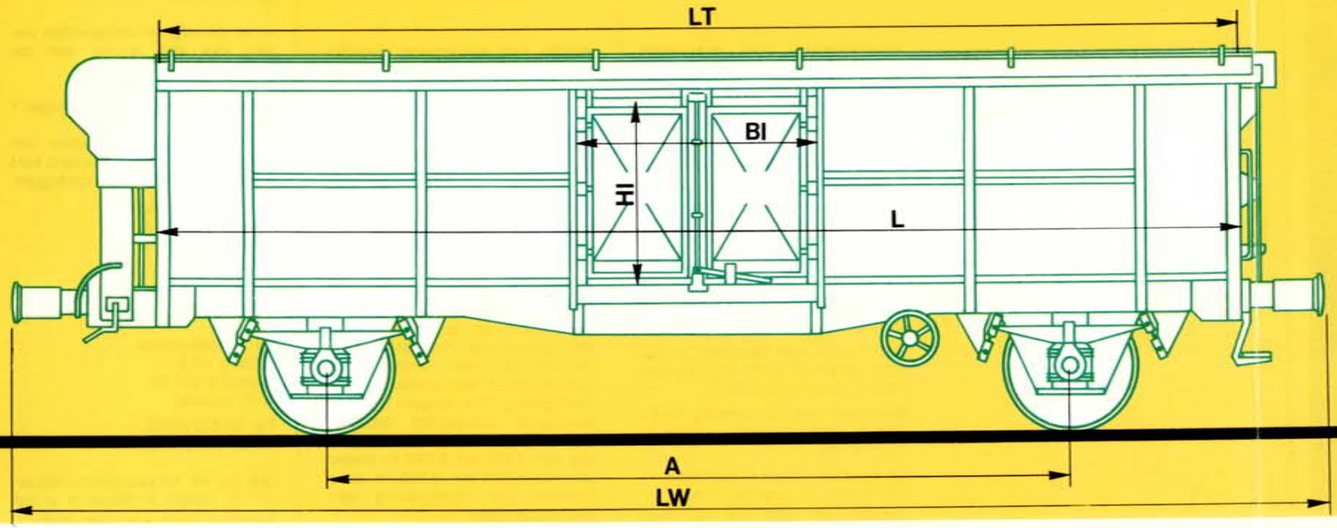

Voor technische inlichtingen:
Behandelingsdienst -
Vervoer - Dir. E 13-1
Tel. 02-523.80.80 Toestel 2139

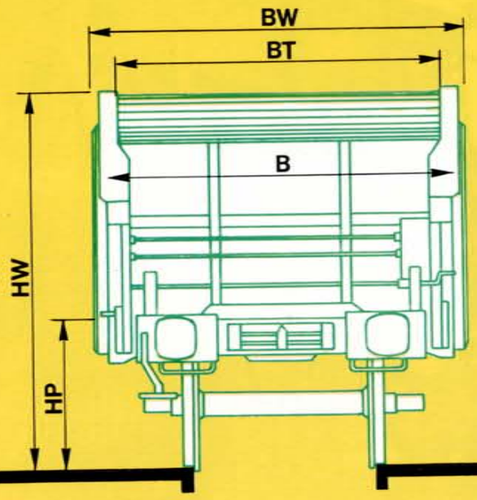

silowagen met lossing door middel van perslucht

Ucs

1

2

3

4

1 Afvoerkraan
2 Met één handeling
3 Persluchtaansluiting
4 Een vulopening

silowagen met lossing door middel van perslucht

Ucs

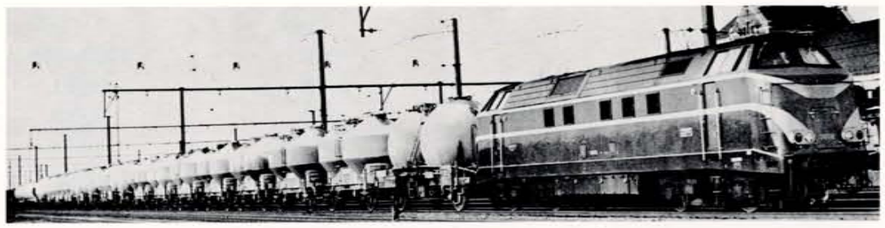

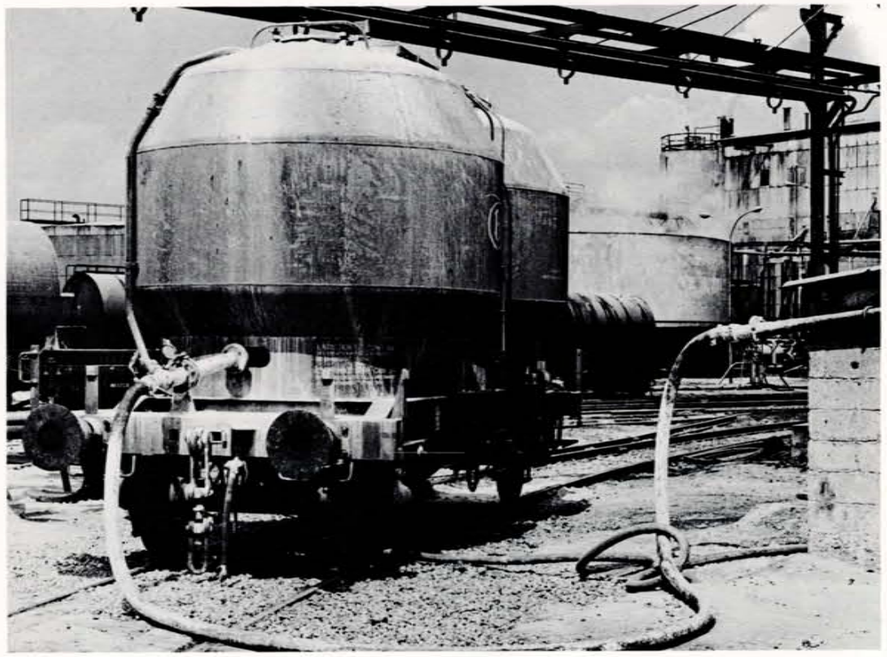

SPOORNIEUWS
B
JANUARI 1977

Raadpleeg de specialisten :

Neem inlichtingen alvorens een **Ucs-wagen te kiezen.**
Is het werkelijk de aangewezen wagen voor het vervoer van uw goederen ?
Is het echt de geschiktste wagen ?
Die vragen, en nog andere van technische of commerciële aard, kunt u aan onze specialisten voorleggen.

De Behandelingsdienst - Vervoer - Afdeling 15.1
Frankrijkstraat 85,
1070 Brussel
Tel. 02/523 80 80,
toestel 2139 of 2135.

De Handelsdirectie
Afdeling 62.3
Frankrijkstraat 85,
1070 Brussel
Tel. 02/523 80 80,
toestel 2619 of 2661.

Ook bij de handelsagentschappen van de NMBS in België of in het buitenland kunt u te rade gaan.

Die wagens worden soms pneumex-wagens genoemd omdat hun voornaamste kenmerk erin bestaat dat ze door middel van perslucht (pneumatisch) gelost worden.
Wat wordt er nu in die wagens vervoerd ? Poedervormige produkten in bulk, zoals cement, soda, gemalen kalk, meststoffen . . .
De Ucs-wagens hebben twee bolvormige of afgeknotte cilindrische silo's die elk een nuttig volume van 17 m^3 hebben (d.i. in totaal 34 m^3 per wagen).
De silo's hebben bovenaan een laadopening die met een deksel is afgesloten.
Bij het lossen geldt als voorwaarde dat de geadresseerde over een persluchtinstallatie beschikt. Inderdaad, de wagen is alleen maar een vervoermiddel en is niet uitgerust met een compressor. Wanneer de geadresseerde over een vaste installatie beschikt, volstaat het de slang daarvan te koppelen aan de leiding van de wagen die tussen de buffers is gelegen.
De vereiste druk en hoeveelheid lucht zijn afhankelijk van het gewenste debiet, de aard en de dichtheid van het te lossen produkt, de lengte van de leidingen en het aantal bochten daarin.
Theoretisch kunnen de poedervormige produkten over een lengte van 100 m door de leidingen geperst worden. Hoe dan ook, nauwkeurige gegevens daarover kunnen ingewonnen worden bij onze technische diensten die elk geval onderzoeken op grond van de gegevens die de verbruikers hun verstrekken.

U silowagen

C lossing door middel van perslucht
S geschikt om te rijden tegen 100 km/u

9 eerste cijfer van het serienummer (overeenkomend met het wagentype = U)

Ucs

1	Code		Uc				Ucs				Ucs				Ucs				Ucs			
2	Type		2000 G1				2000 G2				2000 G3				2000 G4				2000 G5				2000 G6			
3	Aantal		25				50				97				3				100				100			
4	Nummer van de wagen internationale code		1688				1688				1688				1688				1688				1688			
	serienummer		900.5.000				910.5.050				910.5.100				910.5.200				910.5.300				910.5.400			
			024				099				199				202				399				499			
5	Constructiejaar		1961				1963-1964				1963-1964				1965-1966				1968				1970			
6	Totale lengte = LW	mm	8.000				8.890				9.240				10.240				10.240				10.240			
7	Radafstand = A	mm	4.910				5.450				5.800				5.800				5.800				5.800			
8	Totale breedte = BW	mm	3.100				3.130				3.100				3.100				3.100				3.100			
9	Totale hoogte = HW	mm	4.225				4.275				4.265				4.265				4.278				4.278			
10	Asafstand tussen de silo's	mm	3.160				3.200				3.300				3.300				3.300				3.300			
11	Diameter van de vulopening ϕ	mm	466				500				500				500				500				500			
12	Capaciteit	m³	2 × 14				2 × 17				2 × 17				2 × 17				2 × 17				2 × 17			
13	Maximum druk in de silo	kg/m²	2,5				2,8				3				3				3				3			
14	Invoerluchtaansluiting (zijdelings)		Storzkoppeling 2"																							
15	Afvoerkraan (tussen de stootblokken)		symmetrische halve koppeling - norm AFNOR E 29-572 (Guillemin) - nominale doormeter 100 mm																							
16	Gemiddelde tarra	t	12,5				13				13				12,7				12,9				12,9			
17	Toegelaten lasten	t	A	B	C		A	B	C		A	B	C		A	B	C		A	B	C		A	B	C	
			19,5	23,5	27,5		19,2	23,2	27,2		19	23	27		19,3	23,3	27,3		19,1	23,1	27,1		19,1	23,1	27,1	
						S	19,2	23,2		S	19	23		S	19,3	23,3		S	19,1	23,1		S	19,1	23,1		
18	Minimum bochtstraal	m	60				60				60				60				60				60			

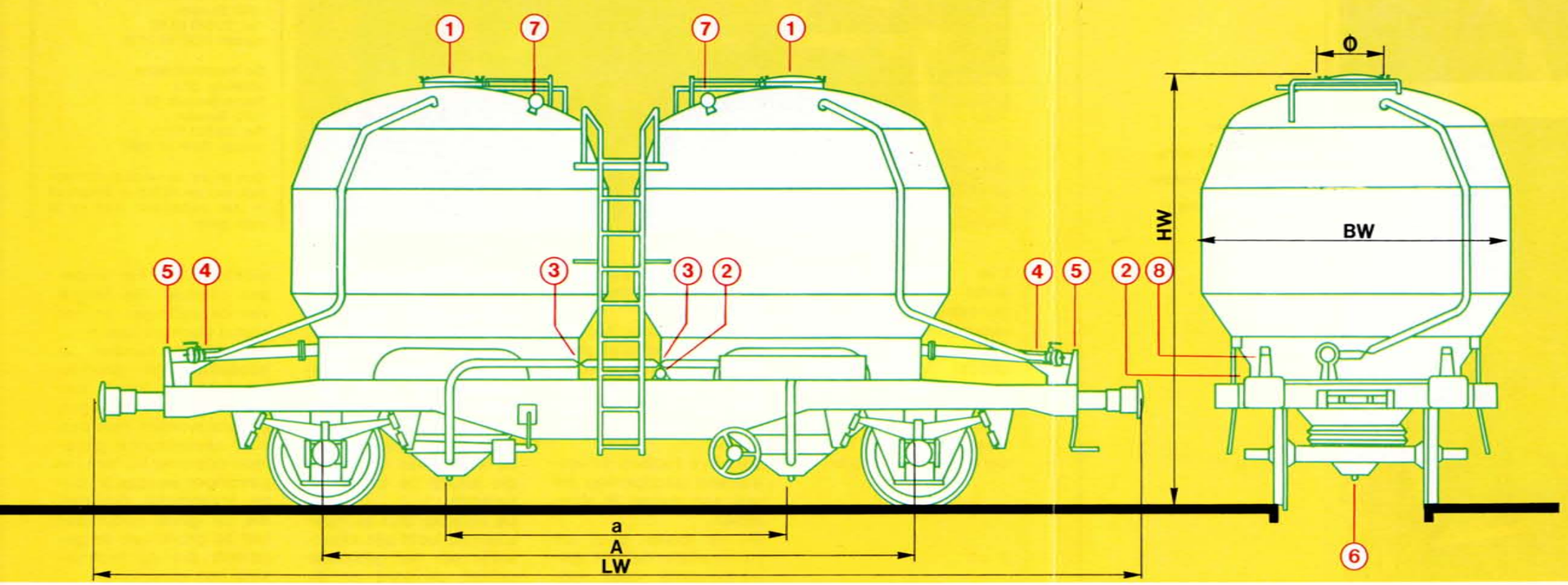

1. *Vulopening*
2. *Persluchtaansluiting*
3. *Emulsiekraan*
4. *Afvoerkraan*
5. *Koppeling voor uitlaatslang (lucht-stofemulsie)*
6. *Spuikraan van de woelkamer*
7. *Luchtdrukmeter*
8. *Veiligheidsklep*

Voor technische inlichtingen :
Behandelingsdienst - Vervoer - Dir. E 15-1
Tel. 02-523.80.80 Toestel 2139

3. GEDETAILLEERDE SCHEMA'S VAN DE WAGENS

3.1. STORTWAGENS VAN HET GEWONE TYPE

Stortwagen.

Type M : 1 2 1 2 G 1

Lettercode : Em

Reeks : 2 1 8 8 5 2 0 0 0 0 0 a — Zonder handrem
2 1 8 8 5 2 0 3 9 9 9 a — Met handrem

Bouwjaar : 1928 - 1942

Gemiddelde tarra 10,4 t - 9,4 t

Met handrem

A	B	C
21	25	26

Zonder handrem

A	B	C

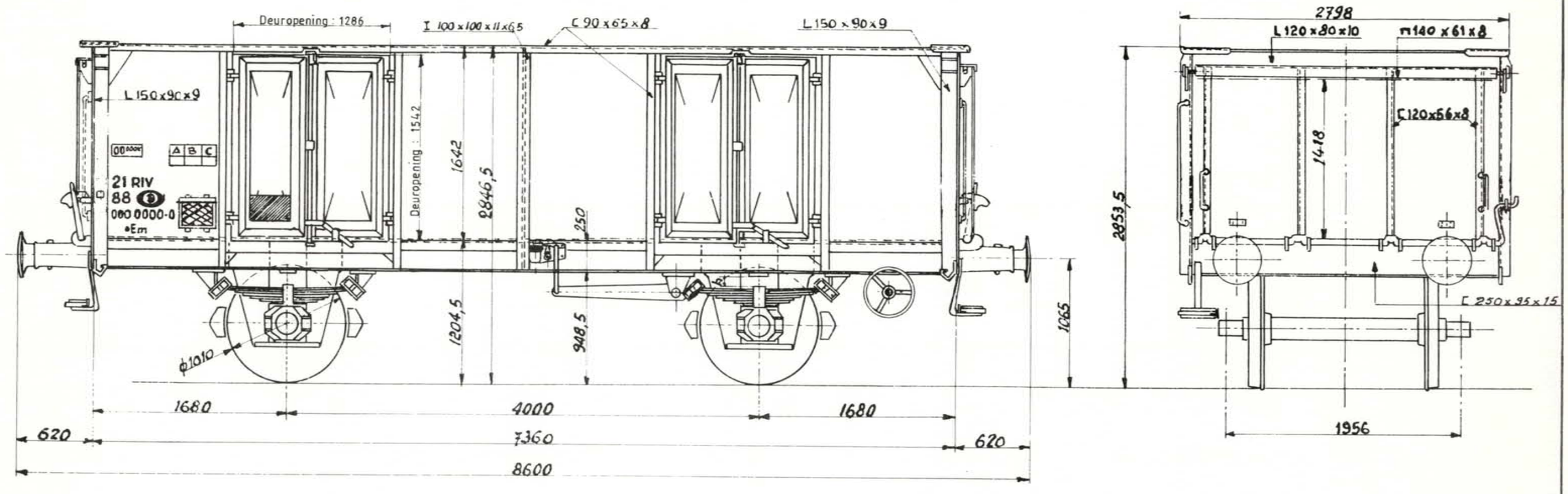

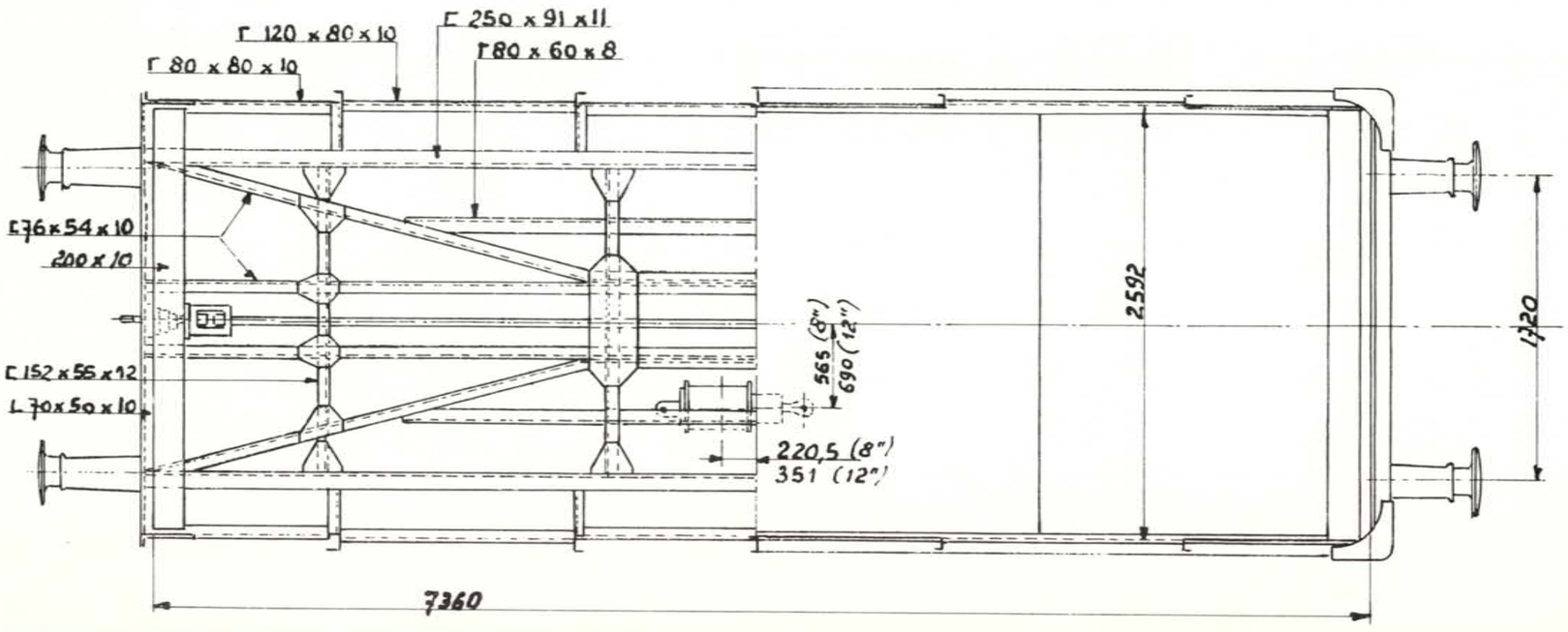

Inhoud :	31,3 m^3
Oppervlakte :	19 m^2
Rollagerasbus :	SKF
Ø van het opzetvlak :	160 - 170 mm.
Draaistel :	—
Veer :	8 bladen 100 x 15 - 1030
Buigzaamheid in mm/t :	5,9
Speling h onder tarra tussen stuit en veerstrop	max. 70,5 / min. bij revisie 70,5
Toegelaten boogstraal :	—
Handrem :	—
Remtype :	WG - 8" Oerl. 12"
Verdeler :	LUI_EST - 3e
Regelaar :	DRV2 - 450
Weegklep :	—
Remgewicht :	14 / 20 / 23 — 11 t.

827.009 C

Wijziging van het schema 3.79

Stortwagen

Type M : 1212G 2

Lettercode : Em

Reeks : 46885209 200 — Zonder handrem

46885209 299 — Met handrem

Bouwjaar : 1942

Gemiddelde tarra 10,4 t - 9,4 t

Met handrem			Zonder handrem		
A	B	C	A	B	C
21	25	26			

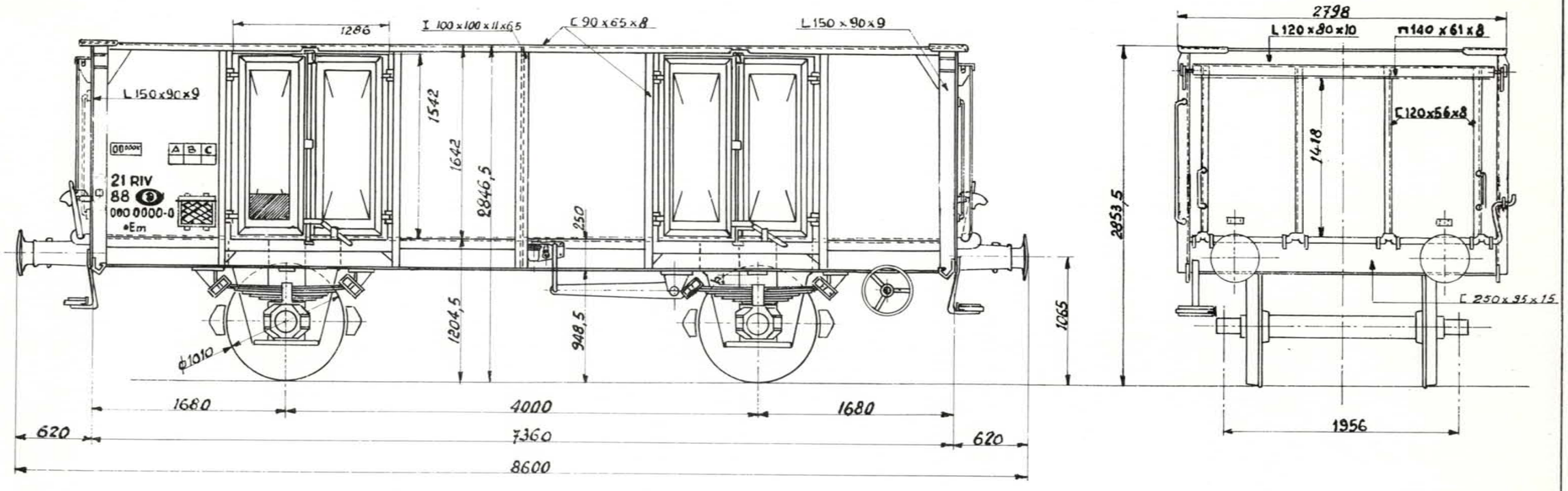

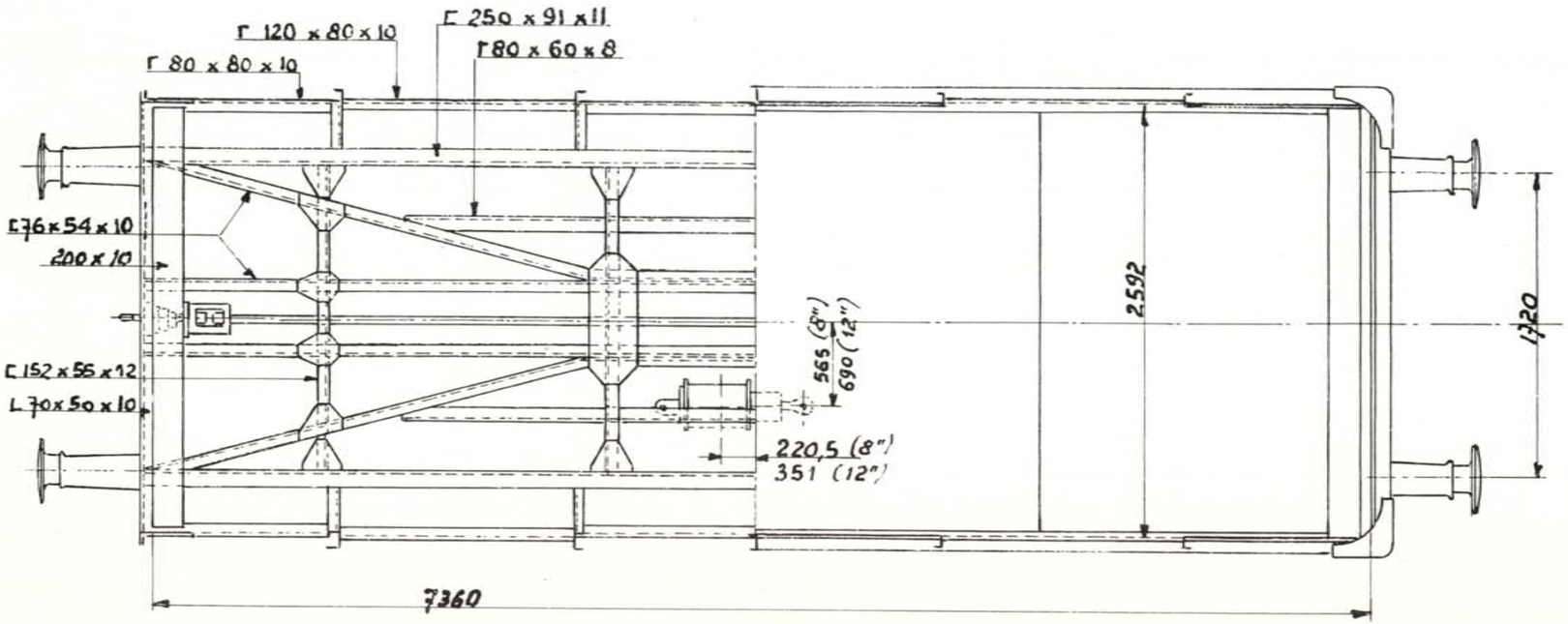

Inhoud :	31,3 m³
Oppervlakte :	19 m²
Rollagerasbus :	SKF
Ø van het opzetvlak :	160 - 170
Draaistel :	
Veer :	8 bladen lames 100 x 15 - 1030
Buigzaamheid in mm/t :	5,9
Speling h onder tarra tussen stuit en veerstrop	max. 70,5 / min. bij revisie 70,5
Toegelaten boogstraal :	
Handrem :	
Remtype :	W G - 8" Oerl 12"
Verdeler :	LUI EST - 3e
Regelaar :	DRV 2 - 450
Weegklep :	
Remgewicht :	14 / 20 / 23 — 11 t

827006C

Wijziging van het schema :

Stortwagen met nokstang

Type M : 1 2 1 2 G 3

Lettercode : Em

Reeks :
- 2 1 8 8 5 2 0 8 0 0 0 — 2 1 8 8 5 2 0 8 9 9 9 Zonder handrem
- 2 1 8 8 5 2 0 7 0 0 0 — 2 1 8 8 5 2 0 7 5 9 9 Met handrem

Bouwjaar : 1942

Gemiddelde tarra 10,4 t - 9,4 t

Met handrem			Zonder handrem
A	B	C	
21	25	26	

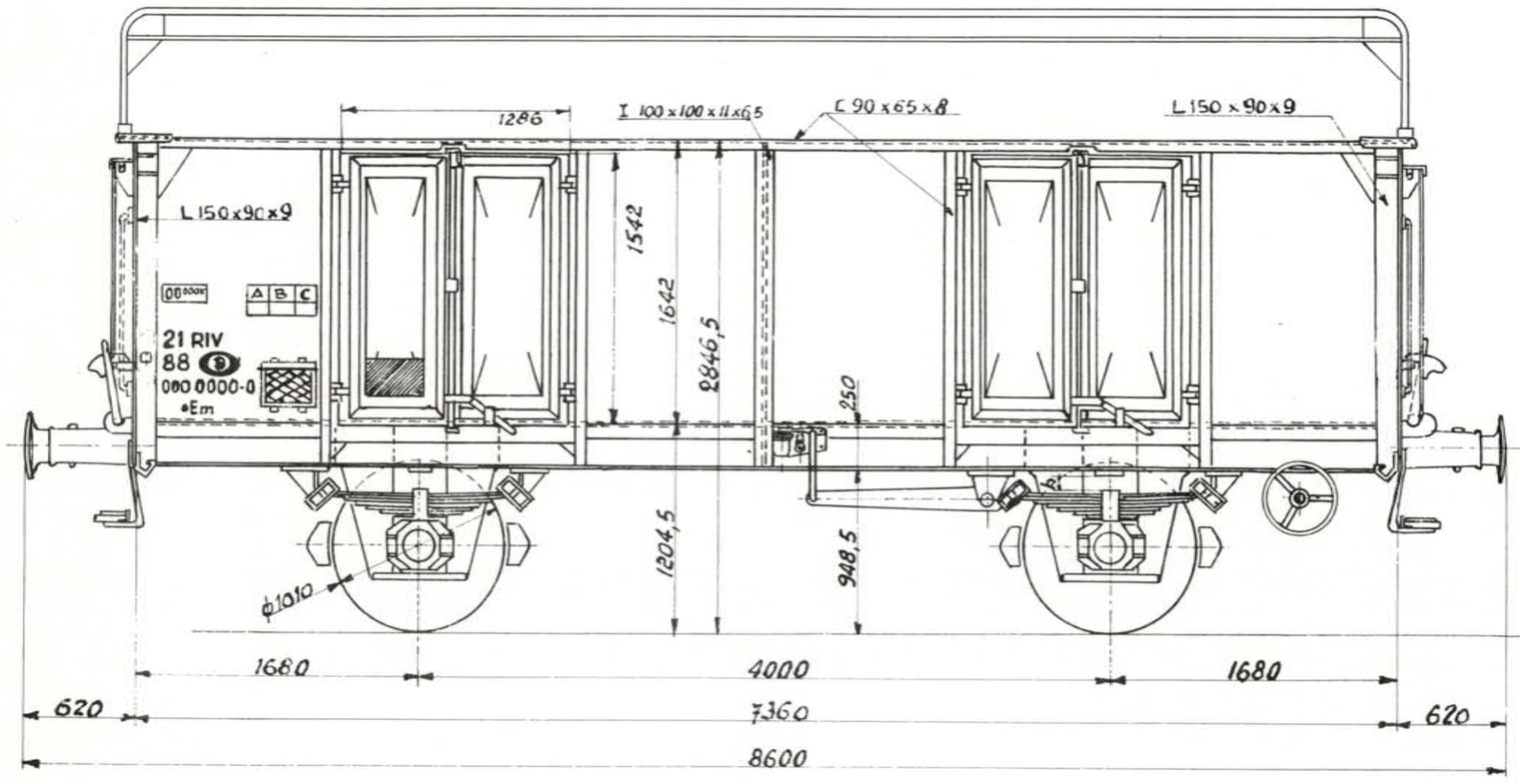

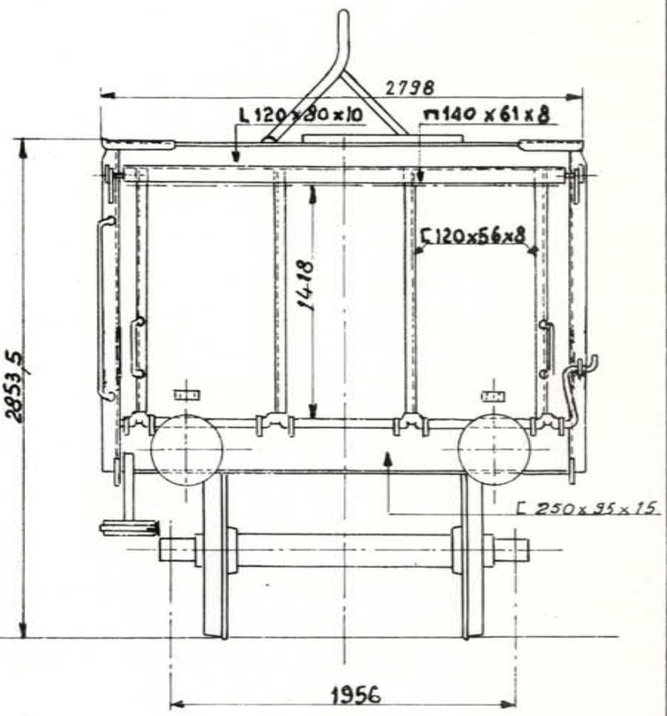

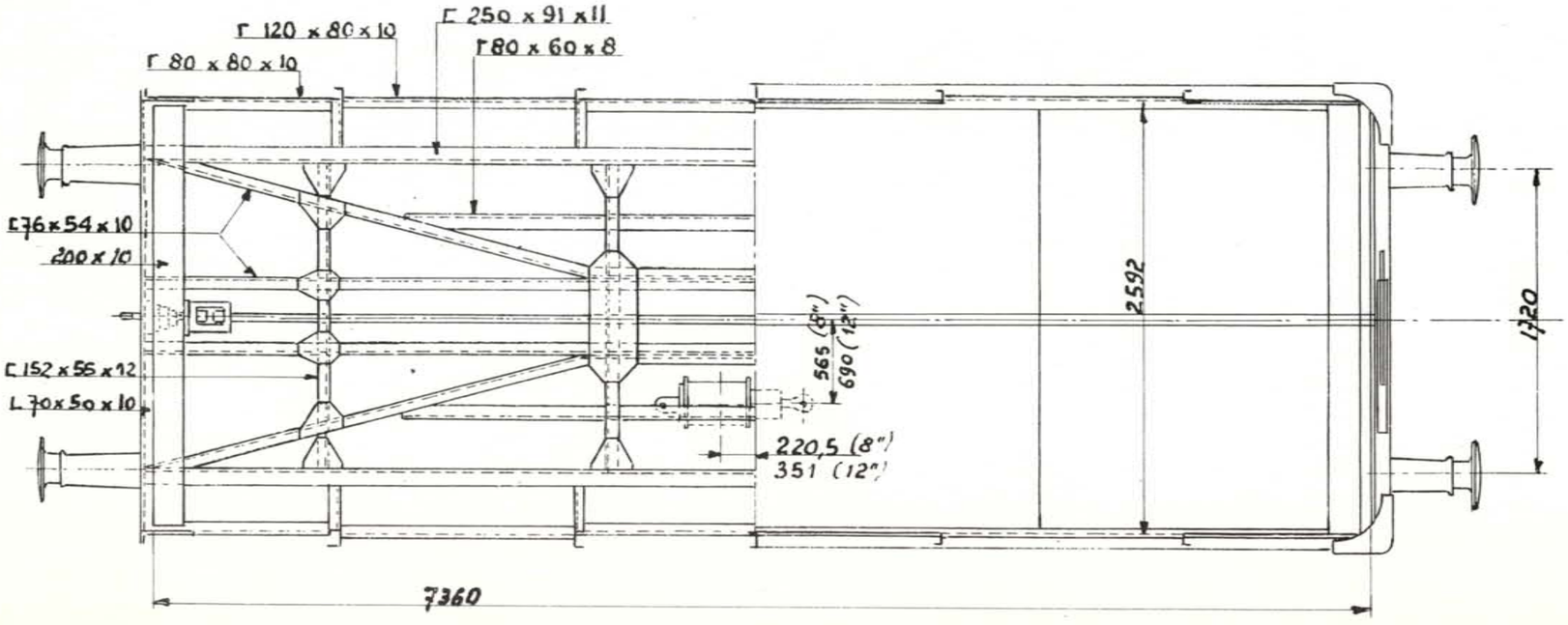

Inhoud :	31,3 m³
Oppervlakte :	19 m²
Rollagerasbus :	SKF
Ø van het opzetvlak :	160-170 mm
Draaistel :	
Veer :	8 100x15-1030
Buigzaamheid in mm/t :	5,9
Speling h onder tarra tussen stuit en veerstrop	max. 70,5 / min. bij revisie 70,5
Toegelaten boogstraal :	
Handrem :	
Remtype :	WG - 8" - Oerl 12"
Verdeler :	LUI-EST-3e
Regelaar :	DRV 2-450
Weegklep :	
Remgewicht :	14 / 20 / 23 — 11 t

Wijziging van het schema :

Stortwagen met nokstang

Type M : 1 2 1 2 G B

Lettercode : Em

Reeks : 2 1 8 8 5 2 0 4 0 0 0 — Zonder handrem

2 1 8 8 5 2 0 4 1 9 9 — Met handrem

Bouwjaar : 1942

Gemiddelde tarra 10,4 t - 9,4 t

Met handrem

A	B	C
21	25	26

Zonder handrem

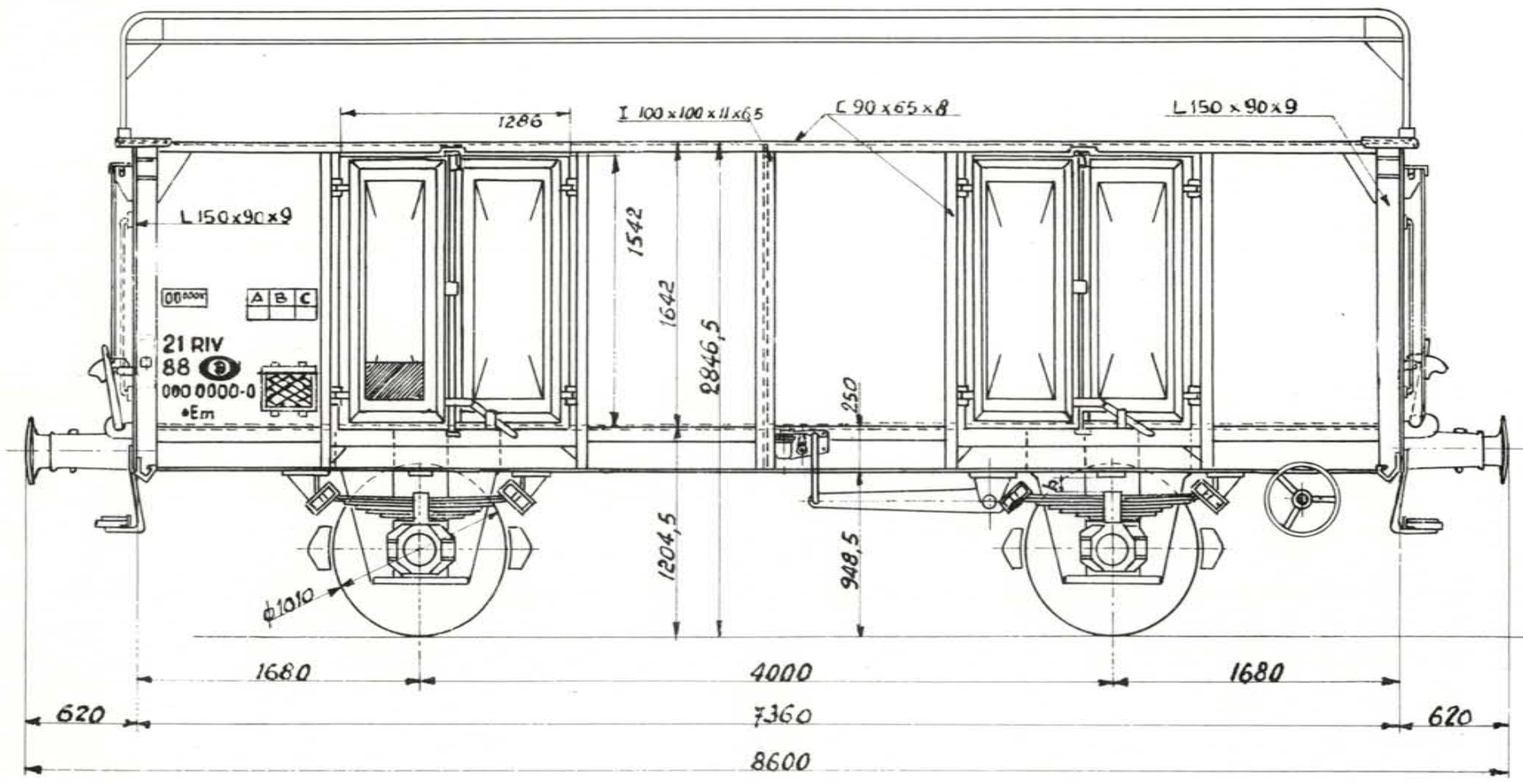

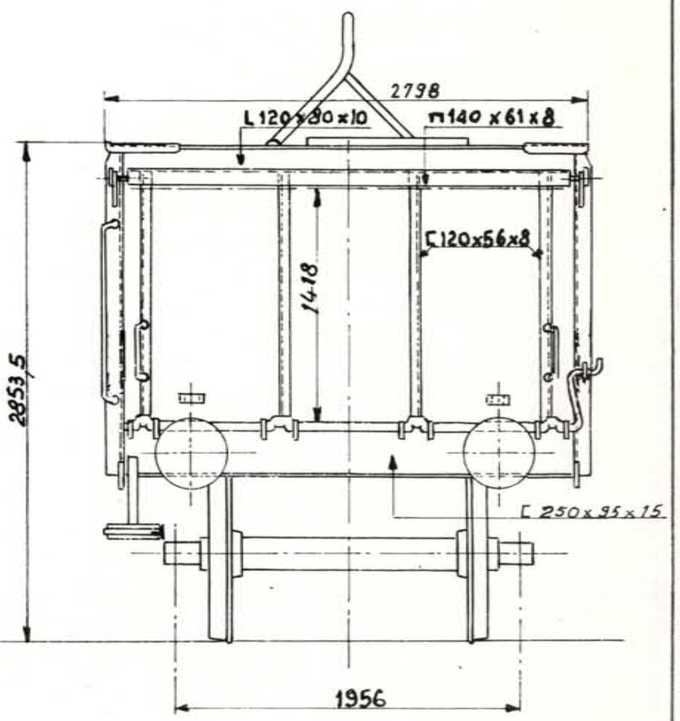

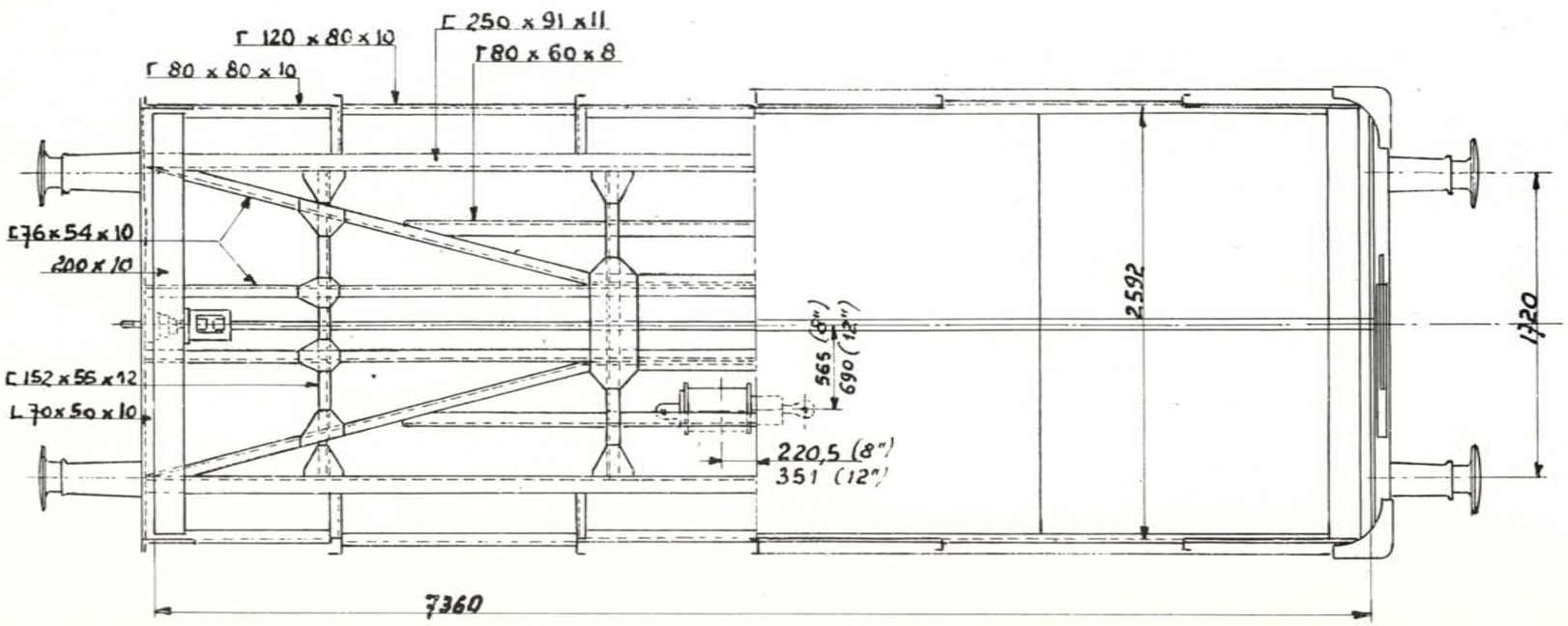

Inhoud :	31,3 m³
Oppervlakte :	19 m²
Rollagerasbus :	SKF
Ø van het opzetvlak :	160-170 mm
Draaistel :	
Veer :	8 100x15-1030
Buigzaamheid in mm/t :	5,9
Speling h onder tarra tussen stuit en veerstrop	max. 70,5 min. bij revisie 70,5
Toegelaten boogstraal :	
Handrem :	
Remtype :	WG-8"-Oerl 12"
Verdeler :	LUI-EST-3e
Regelaar :	DRV 2-450
Weegklep :	
Remgewicht :	14 / 20 / 23

Wijziging van het schema :

Stortwagen.

Type M : 1213B 1

Lettercode : Elo

Reeks : 21885110 0 100 a — Zonder handrem
21885110 0 199 a — Met handrem

Bouwjaar : 1976

Gemiddelde tarra 12,7 t

	Met handrem	Zonder handrem
A	19	
B	23	
C	27	

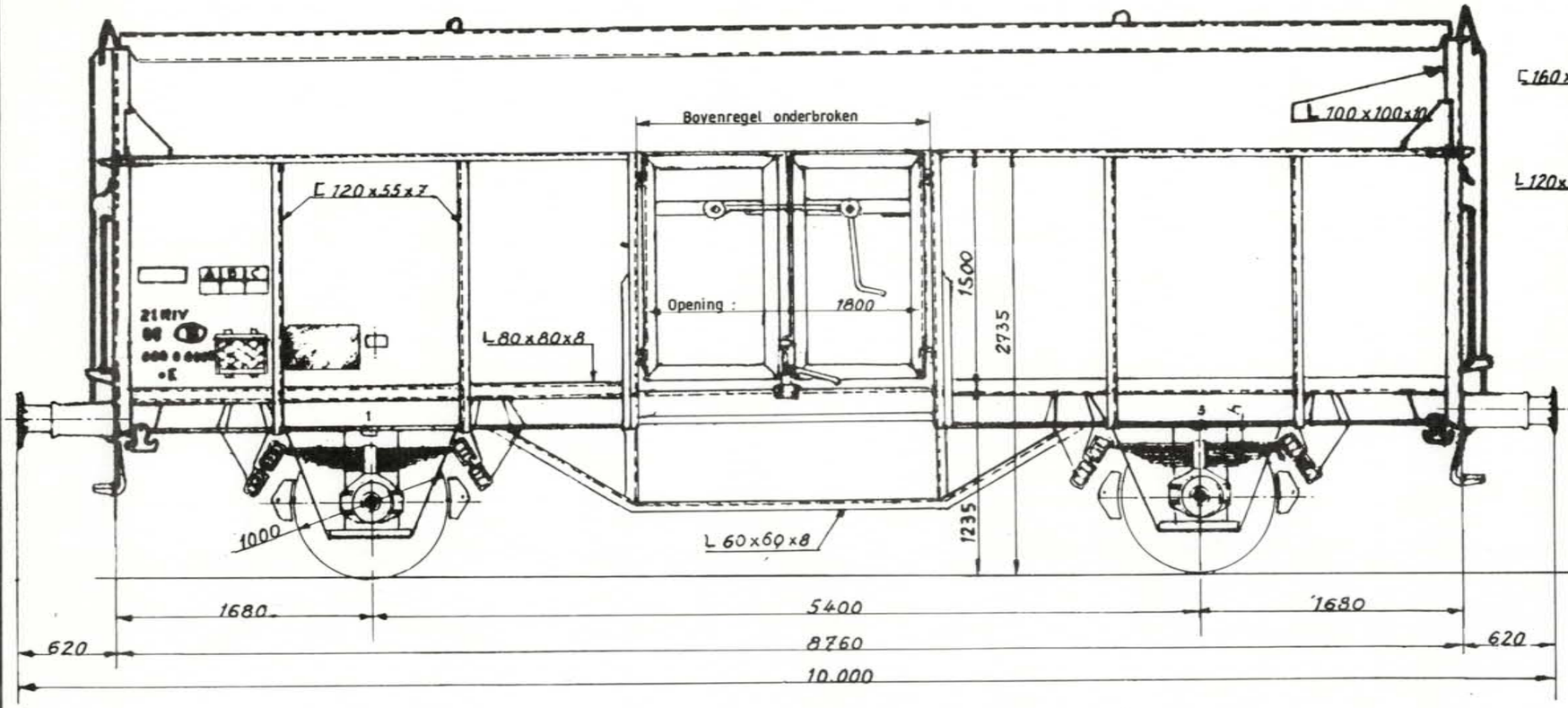

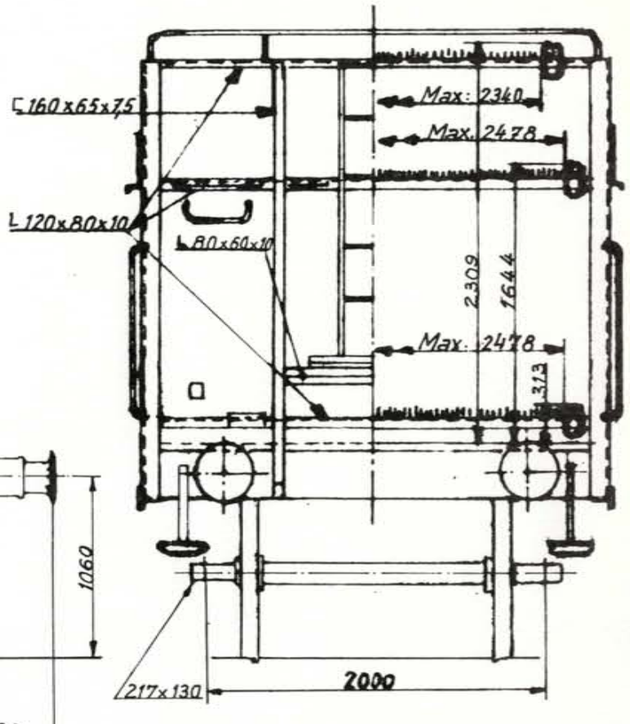

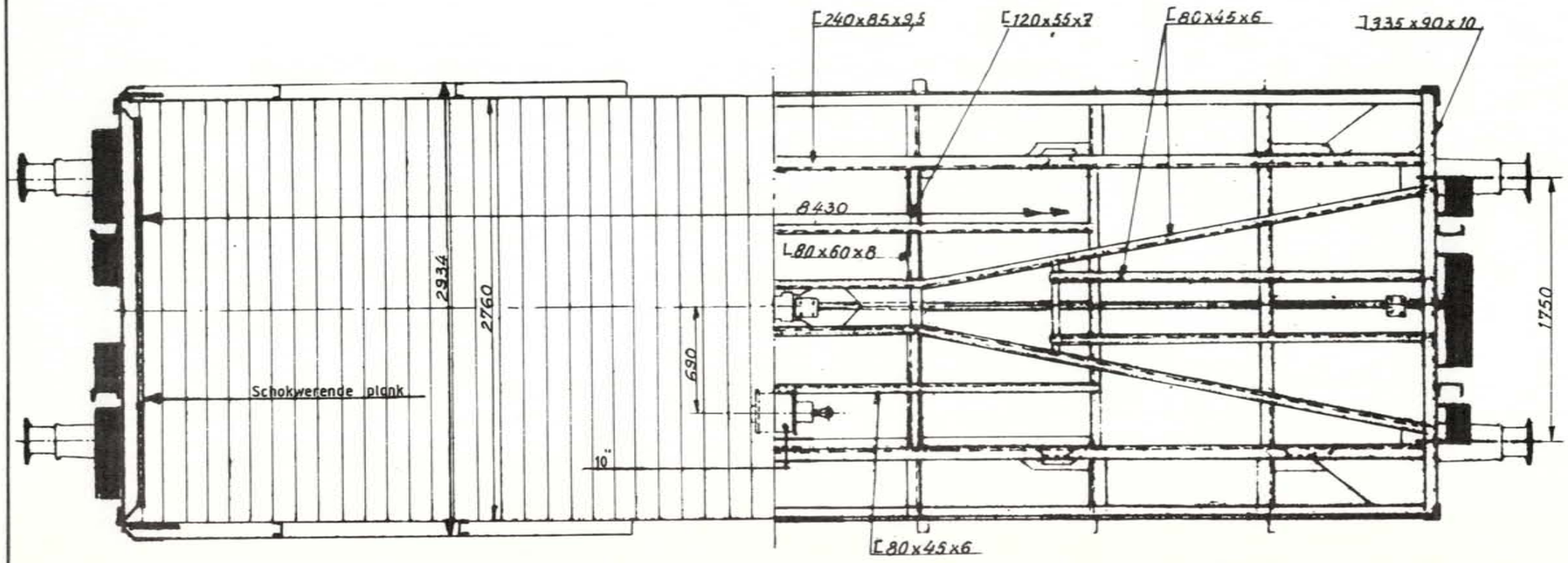

Inhoud :	—
Oppervlakte :	20,9 m²
Rollagerasbus :	SKF
Ø van het opzetvlak :	185 mm
Draaistel :	—
Veer :	8 bladen 120 x 16-1200
Buigzaamheid in mm/t :	6,8
Speling h onder tarra tussen stuit en veerstrop	max. 87,5 mm min. bij revisie 87,5 mm
Toegelaten boogstraal :	—
Handrem :	—
Remtype :	O-G
Verdeler :	EST-3d-10"
Regelaar :	DA2-450
Weegklep :	—
Remgewicht :	14 — 24 — 22

121.0.002 C

Wijziging van het schema 1.7.2.81

Type M : 1 2 1 4 A 1

Lettercode : Eo

Reeks : 2 1 8 8 5 1 4 2 0 0 0 — 2 1 8 8 5 1 4 2 9 9 9 Zonder handrem

Met handrem

Bouwjaar : 1946

Stortwagen met bevestigings haak

Gemiddelde tarra 11 t - 10 t

Met handrem

Zonder handrem

A	B	C
21	25	265

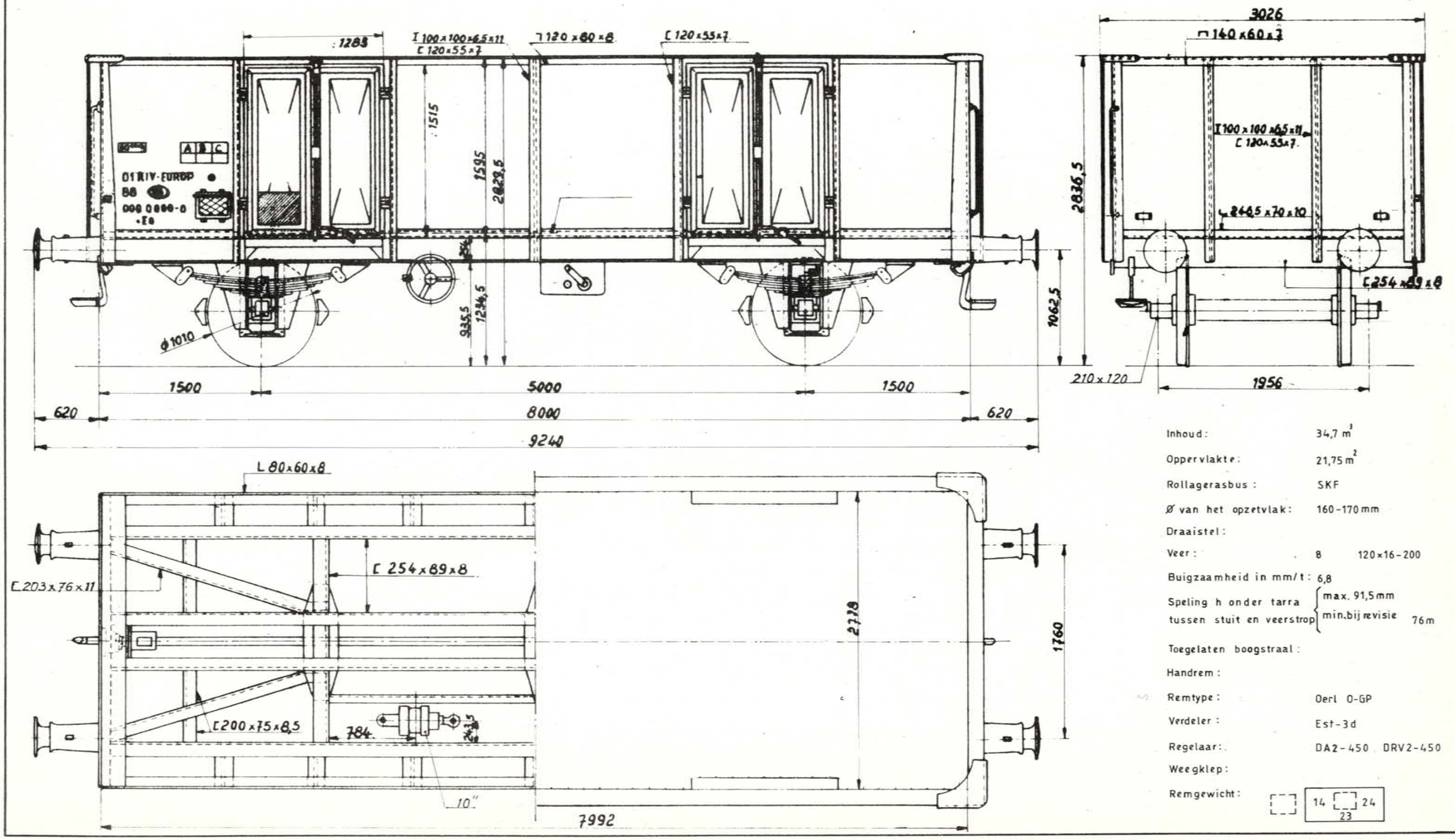

Inhoud :	34,7 m³
Oppervlakte :	21,75 m²
Rollagerasbus :	SKF
Ø van het opzetvlak :	160-170 mm
Draaistel :	
Veer :	8 120x16-200
Buigzaamheid in mm/t :	6,8
Speling h onder tarra tussen stuit en veerstrop	max. 91,5 mm min. bij revisie 76 m
Toegelaten boogstraal :	
Handrem :	
Remtype :	Oerl O-GP
Verdeler :	Est-3d
Regelaar :	DA2-450 DRV2-450
Weegklep :	
Remgewicht :	14 / 23 — 24

Wijziging van het schema:

Stortwagen.

Type M : 1 2 1 4 B 0

Lettercode : E

Reeks : 0 1 8 8 5 0 1 0 0 0 0 a — Zonder handrem
0 1 8 8 5 0 1 3 3 9 9 a — Met handrem

Bouwjaar : 1947 - 1948

Gemiddelde tarra 11,1t

	Met handrem	Zonder handrem

A	B	C
20,5	24,5	26

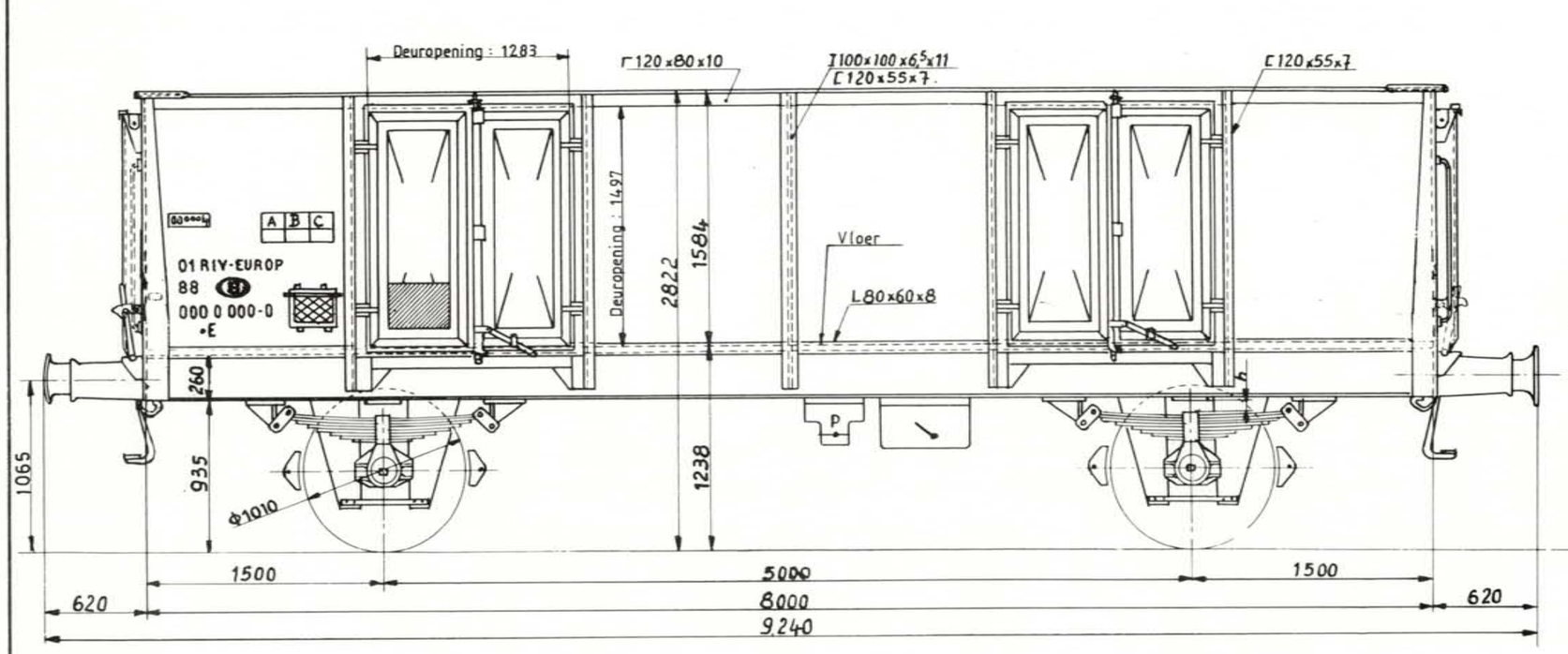

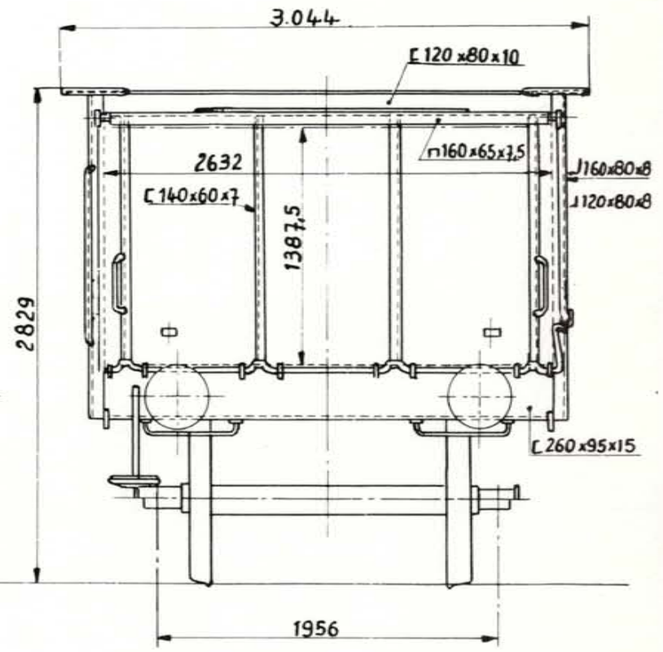

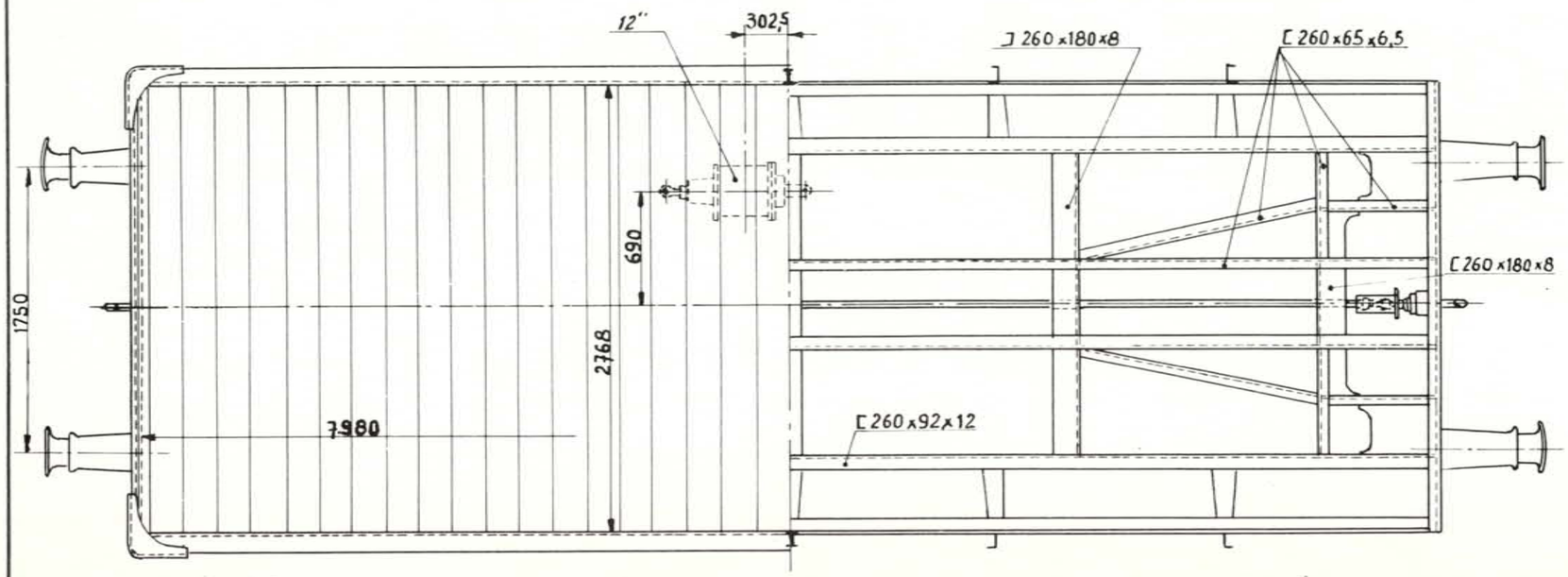

Inhoud :	35 m³
Oppervlakte :	21,8 m²
Rollagerasbus :	SKF
Ø van het opzetvlak :	160 - 170 mm.
Draaistel :	—
Veer :	8 bladen 120 x 16 - 1200
Buigzaamheid in mm/t :	6,8
Speling h onder tarra tussen stuit en veerstrop	max. 91 mm min. bij revisie 77 mm
Toegelaten boogstraal :	—
Handrem :	—
Remtype :	WG
Verdeler :	LU1
Regelaar :	DA 2 - 4505
Weegklep :	—
Remgewicht :	13 23 24

Wijziging van het schema 6. 3.79

Stortwagen.

Type M : 1 2 1 4 9 Z

Lettercode : E

Reeks : 2 1 8 8 5 0 2 0 0 0 0 a — Zonder handrem

2 1 8 8 5 0 2 1 7 4 9 a — Met handrem

Bouwjaar : 1947 - 1948

Gemiddelde tarra 11.1t

Met handrem		Zonder handrem	
A	B	C	
20,5	24,5	26	

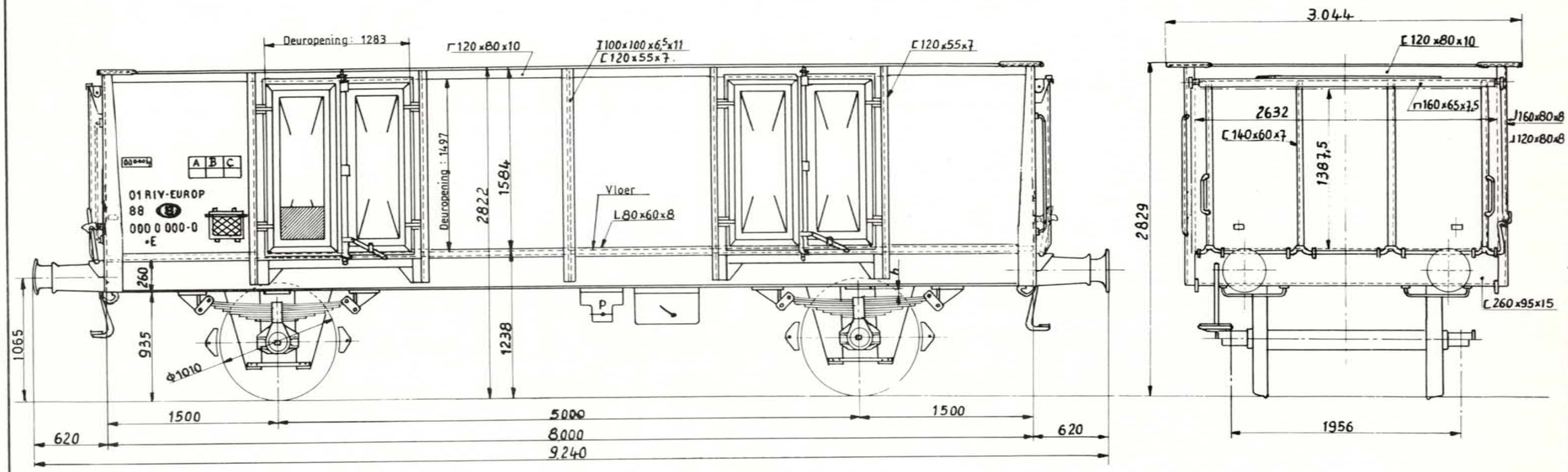

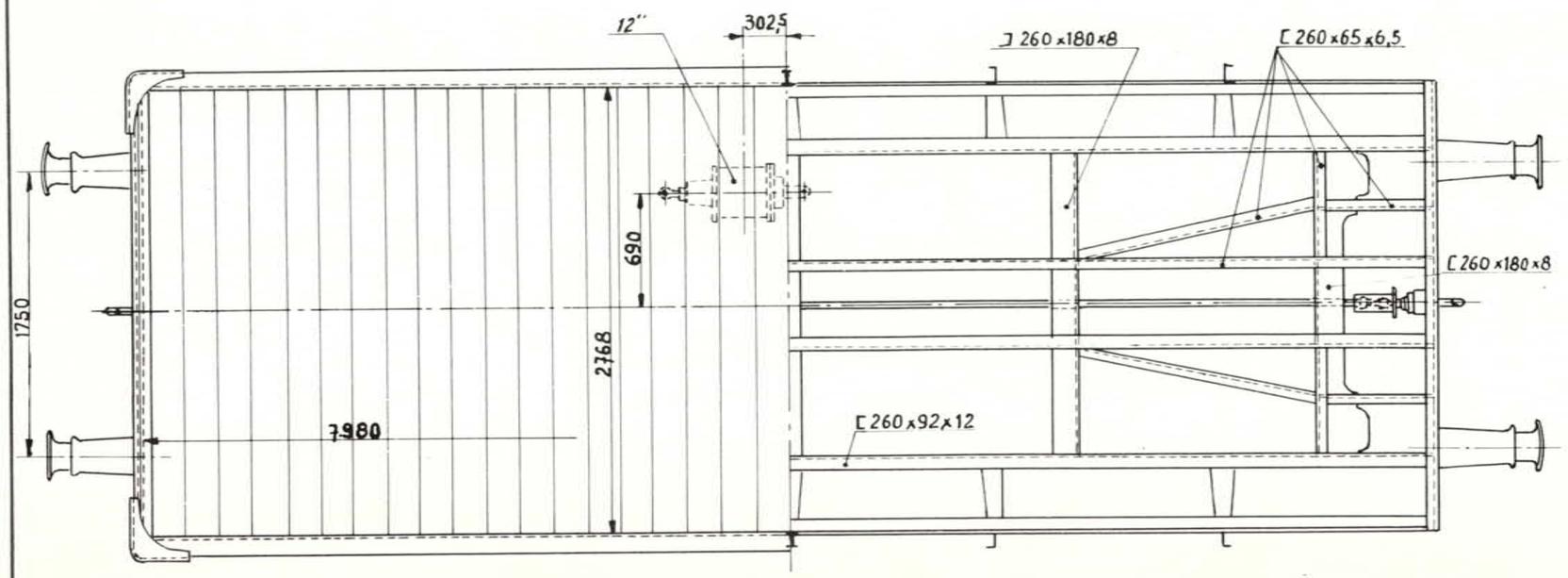

Inhoud :	35 m³
Oppervlakte :	21,8 m²
Rollagerasbus :	SKF
Ø van het opzetvlak :	160 - 170 mm.
Draaistel :	—
Veer :	8 bladen 120 x 16 - 1200
Buigzaamheid in mm/t :	6,8
Speling h onder tarra tussen stuit en veerstrop	max. 91 mm min. bij revisie 77 mm
Toegelaten boogstraal :	—
Handrem :	—
Remtype :	WG
Verdeler :	L U I
Regelaar :	DA 2 - 4505
Weegklep :	—
Remgewicht :	13 23 24

Wijziging van het schema: 3.79

Type M : 1 2 1 4 B 3

Lettercode : E

Reeks : 2 1 8 8 5 0 3 7 0 0 0 — Zonder handrem
2 1 8 8 5 0 3 7 9 9 9 — Met handrem

Bouwjaar : 1948

Stortwagen met nokstang

Gemiddelde tarra 11,1t

	Met handrem	Zonder handrem
A	20,5	20,5
B	24,5	24,5
C	26	26

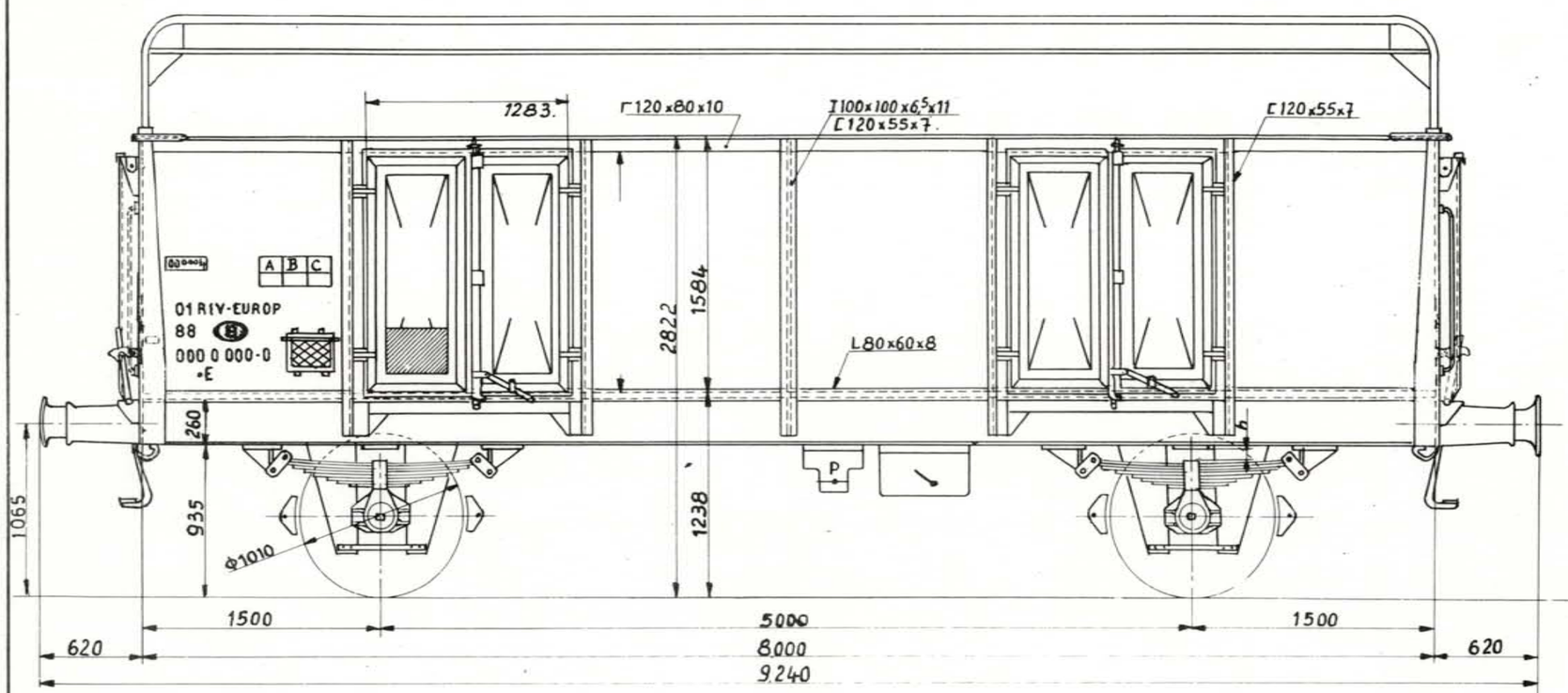

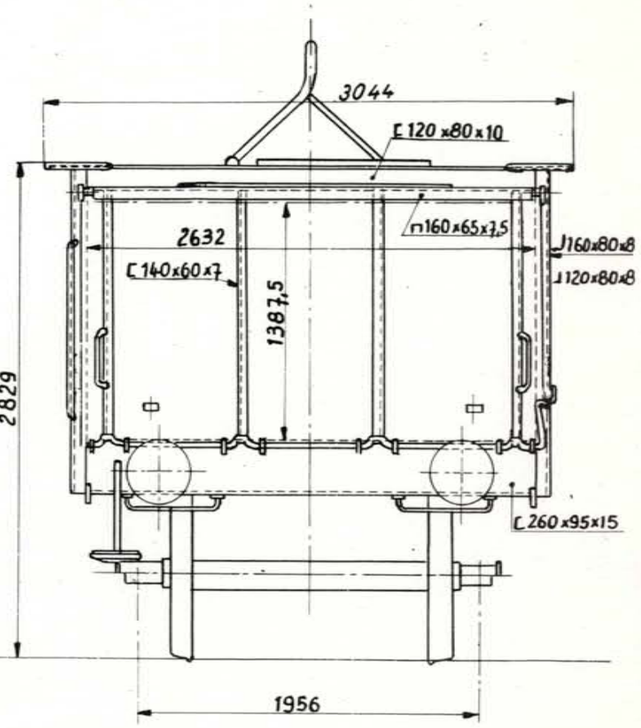

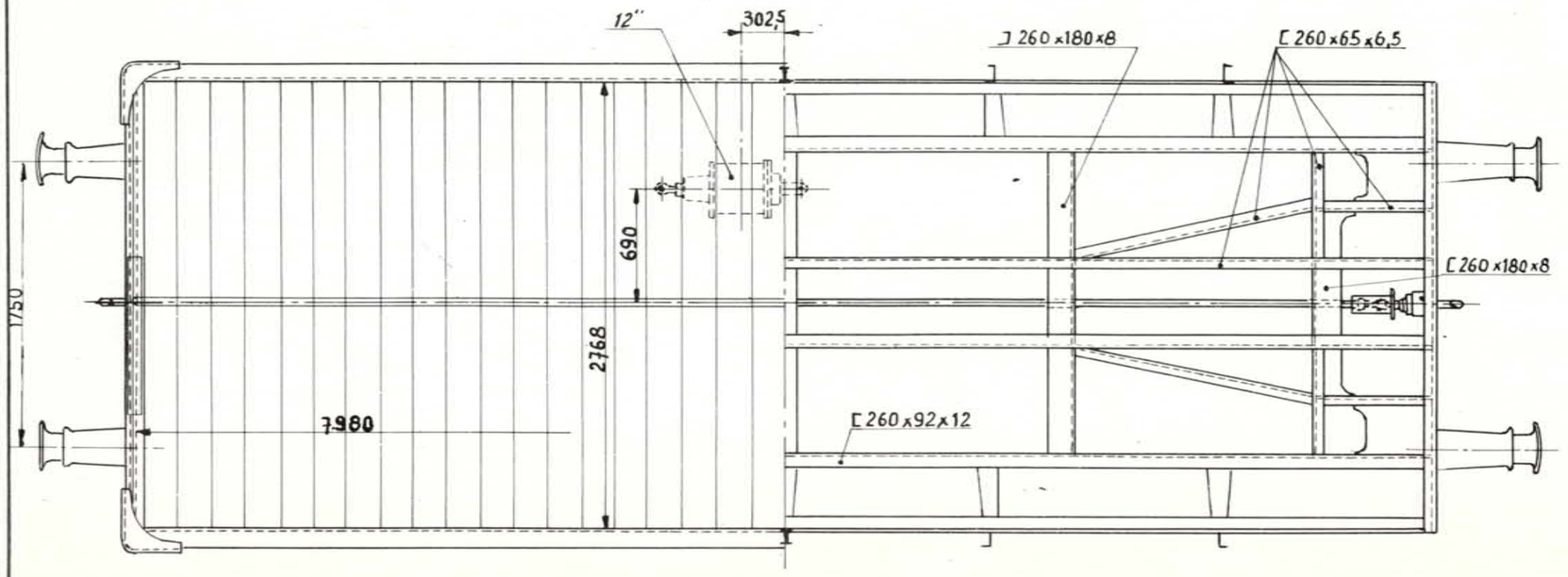

Inhoud :	35 m³
Oppervlakte :	21,8 m²
Rollagerasbus :	SKF
Ø van het opzetvlak :	160-170 mm
Draaistel :	
Veer :	8 120x16-1200
Buigzaamheid in mm/t :	6,8
Speling h onder tarra tussen stuit en veerstrop	max. 91 mm min. bij revisie 77 mm
Toegelaten boogstraal :	
Handrem :	
Remtype :	WG
Verdeler :	LUI
Regelaar :	DA2-4505
Weegklep :	
Remgewicht :	13 / 23 / 24

Wijziging van het schema:

Stortwagen.

Type M : 1 2 1 4 B 4

Lettercode : E

Reeks : 0 1 8 8 5 0 3 8 1 0 0 a — Zonder handrem

0 1 8 8 5 0 3 8 4 9 9 a — Met handrem

Bouwjaar : 1947 - 1948

Gemiddelde tarra 11,1t

Met handrem	Zonder handrem

A	B	C
20,5	24,5	28,5

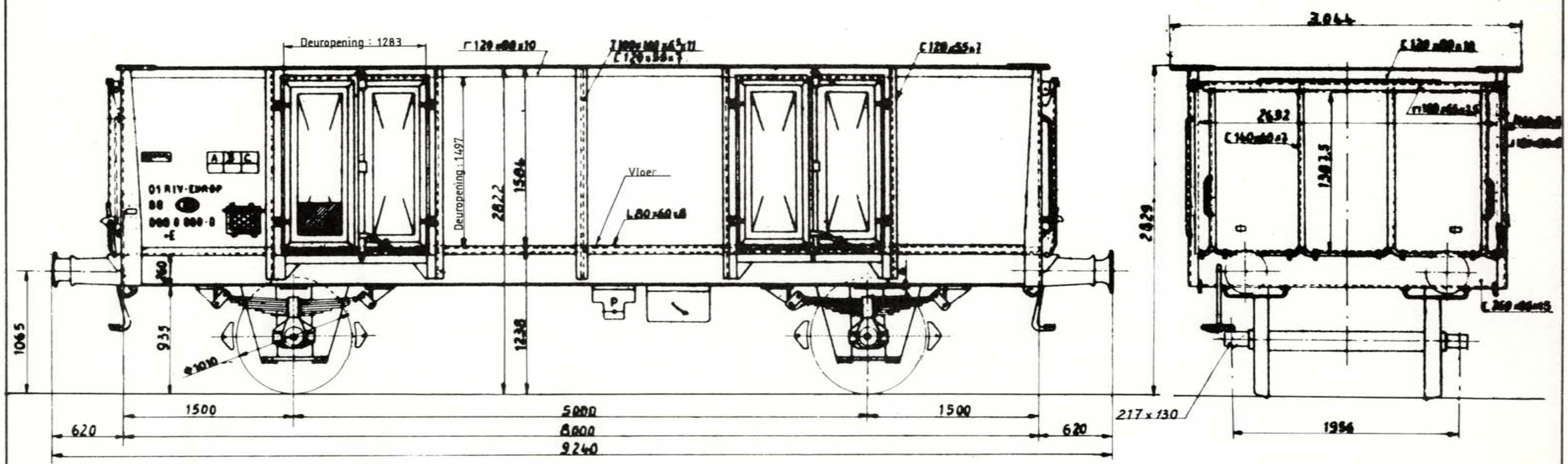

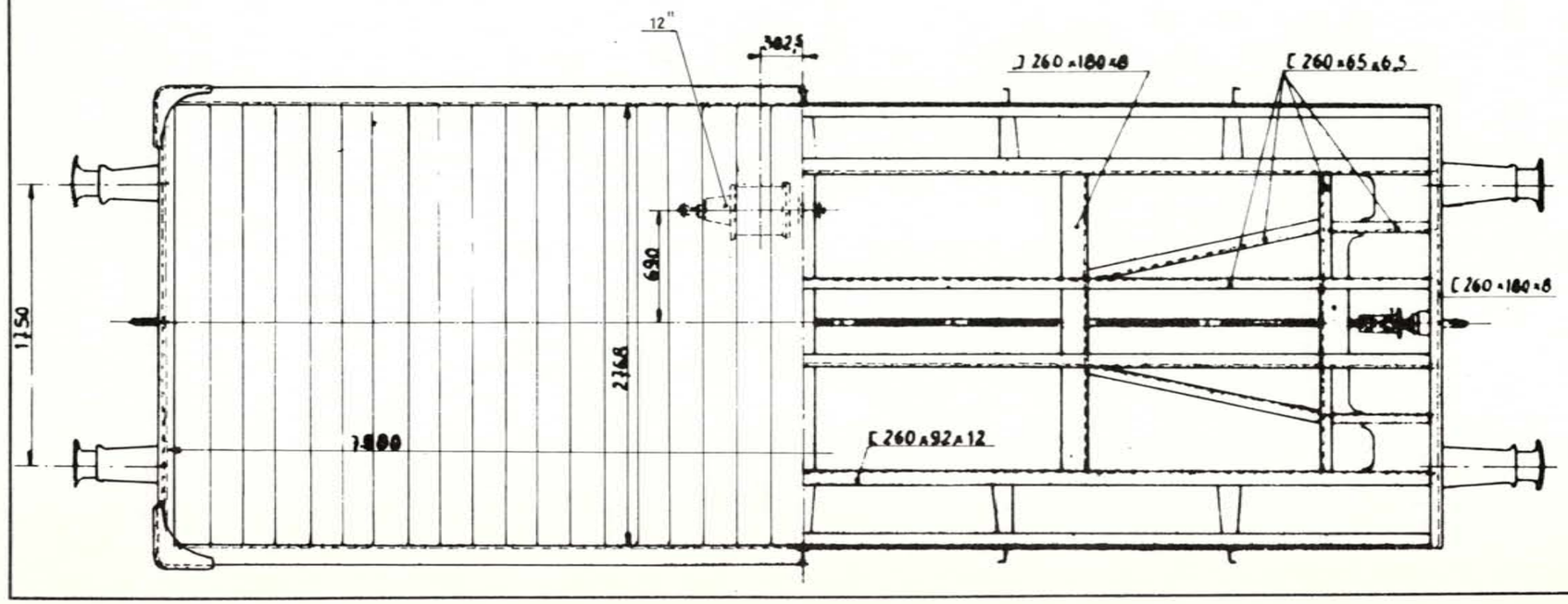

Inhoud :	35 m³
Oppervlakte :	21,8 m²
Rollagerasbus :	SKF
Ø van het opzetvlak :	185 mm
Draaistel :	—
Veer :	8 bladen 120 x 16 - 1200
Buigzaamheid in mm/t :	6,8
Speling h onder tarra tussen stuit en veerstrop	max. 90 mm min. bij revisie —
Toegelaten boogstraal :	—
Handrem :	—
Remtype :	W - G
Verdeler :	—
Regelaar :	—
Weegklep :	—
Remgewicht :	13 23 24

Wijziging van het schema 8.3.79

Type M : 1 2 1 4 B 8

Lettercode : E

Reeks : 2 1 8 8 5 0 3 B 0 0 0 — Zonder handrem
2 1 8 8 5 0 3 B 0 0 9 — Met handrem

Bouwjaar : 1947-48

Stortwagen
(vervoer van wielen)

Gemiddelde tarra 11,1t

Met handrem

Zonder handrem

A	B	C
20,5	24,5	26

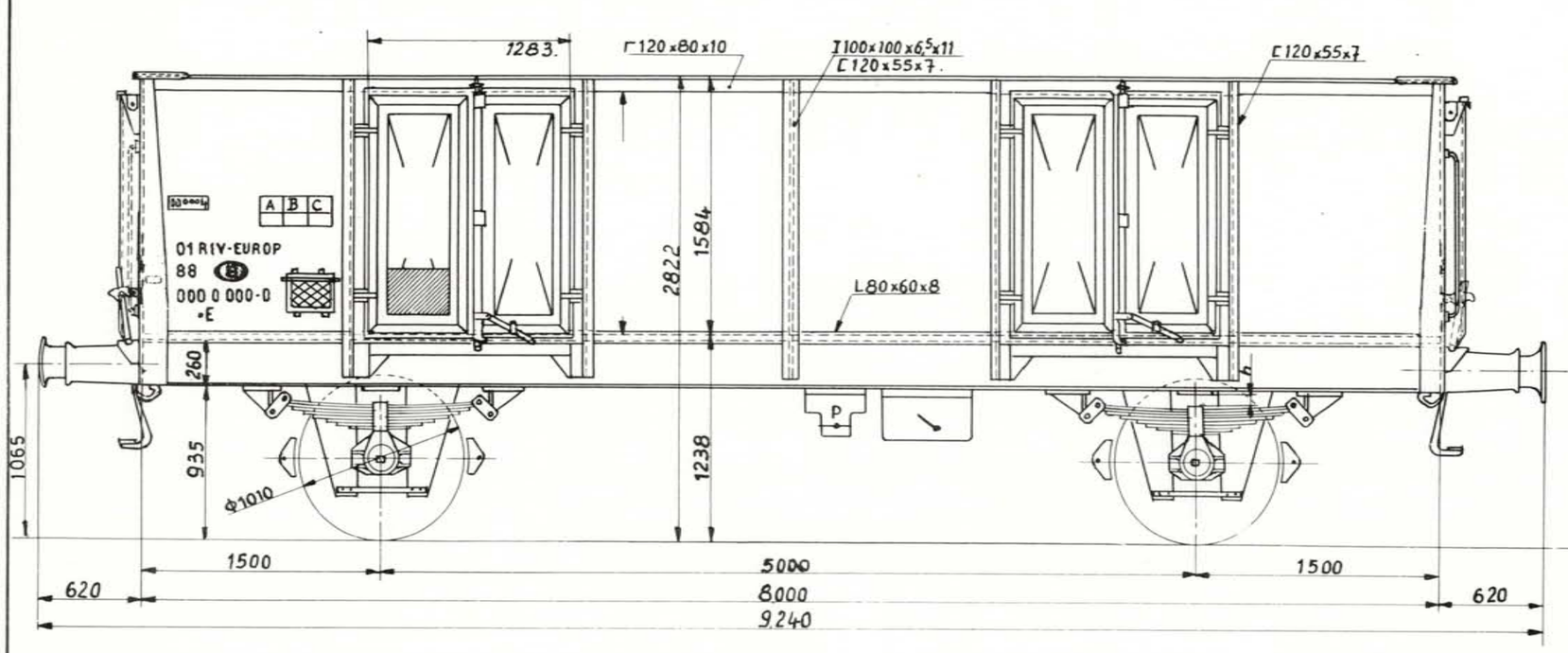

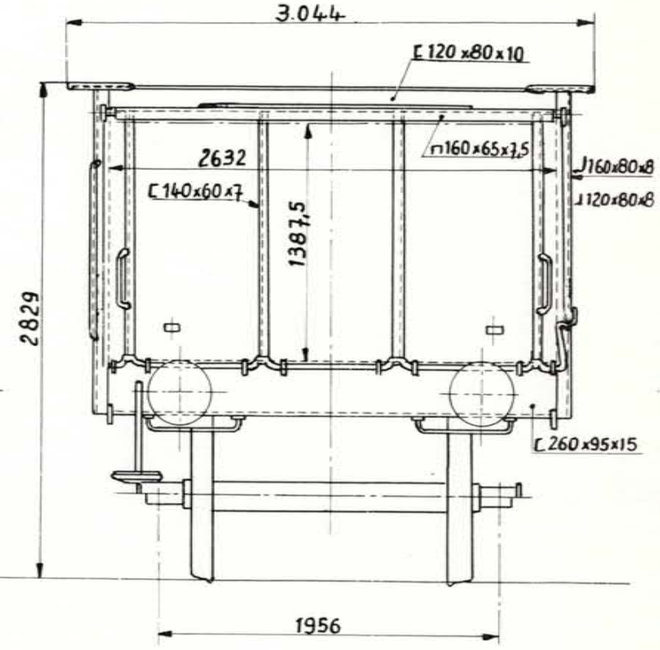

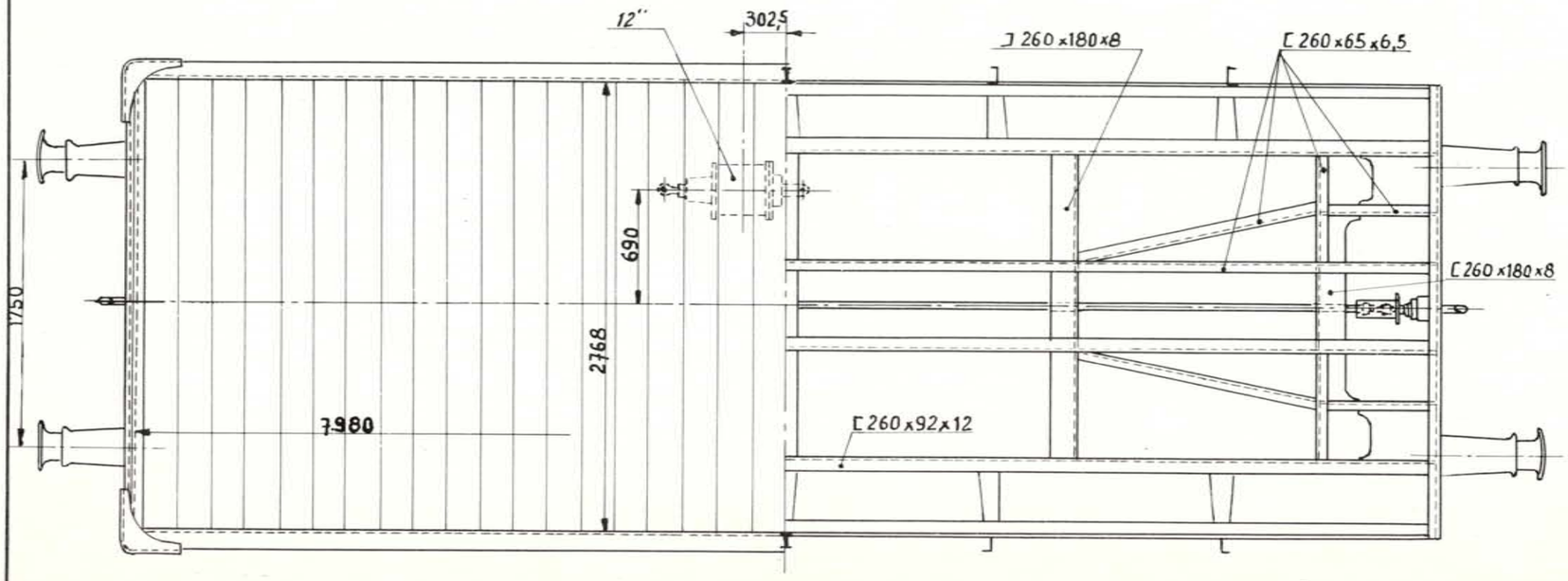

Inhoud :	35 m³
Oppervlakte :	21,8 m²
Rollagerasbus :	SKF
Ø van het opzetvlak :	160-170mm
Draaistel :	
Veer :	8 120×16-1200
Buigzaamheid in mm/t :	6,8
Speling h onder tarra tussen stuit en veerstrop	max. 91mm min. bij revisie 77 mm
Toegelaten boogstraal :	
Handrem :	
Remtype :	WG
Verdeler :	LUI
Regelaar :	DA 2 - 4505
Weegklep :	
Remgewicht :	13 / 23 / 24

Wijziging van het schema :

Stortwagen.

Type M : 1215A 0

Lettercode : E

Reeks : 0188501 4 000 a 0188501 5 099 a Zonder handrem

Met handrem

Bouwjaar : 1956-1957

Gemiddelde tarra 10,88 t

Met handrem

Zonder handrem

A	B	C
21	25	29

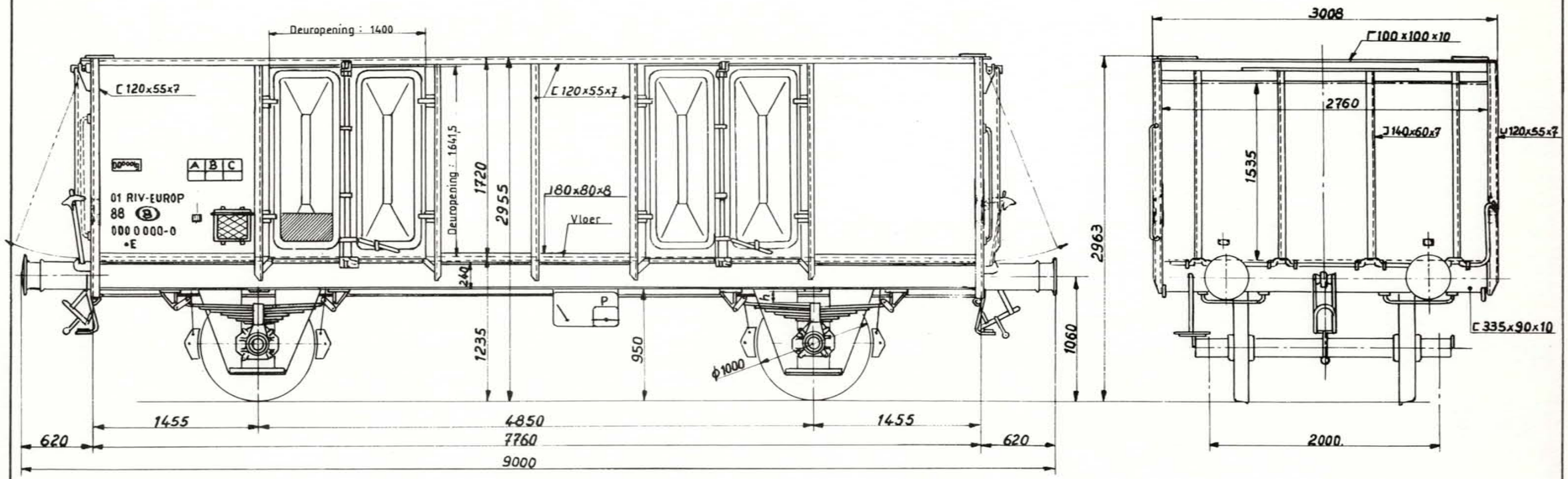

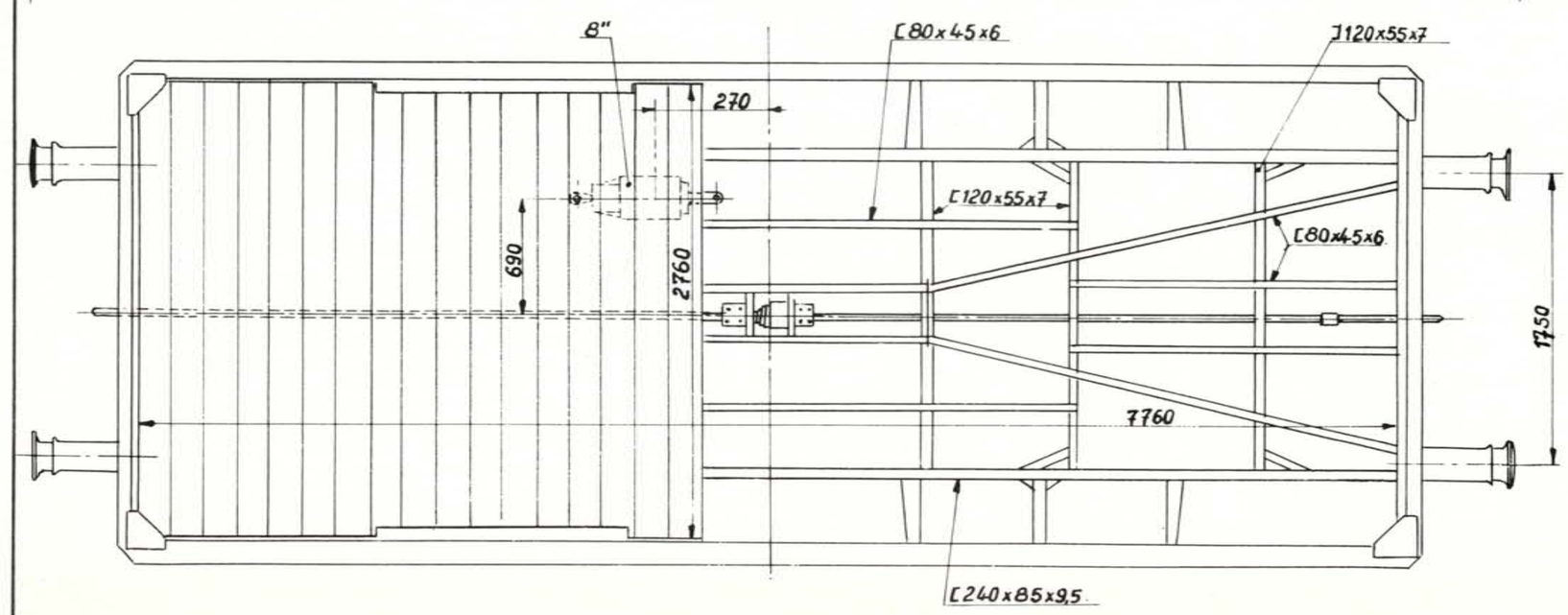

Inhoud :	36,84 m³
Oppervlakte :	21,4 m²
Rollagerasbus :	SKF-FAG
Ø van het opzetvlak :	185 mm.
Draaistel :	—
Veer :	8 bladen 120 x 16-1200
Buigzaamheid in mm/t :	6,8
Speling h onder tarra tussen stuit en veerstrop	max. 91mm min. bij revisie 91mm
Toegelaten boogstraal :	—
Handrem :	—
Remtype :	WG
Verdeler :	EST-3d
Regelaar :	DA2-450
Weegklep :	—
Remgewicht :	12 16 19

829.000 C

Wijziging van het schema 8.3.79

Stortwagen.

Type M : 1215A 0

Lettercode : E

Reeks : 0 1 8 8 5 0 1 5 8 0 0 a — 0 1 8 8 5 0 1 5 9 9 9 a Zonder handrem
0 1 8 8 5 0 1 6 0 0 0 a — 0 1 8 8 5 0 1 6 9 4 9 a Met handrem

Bouwjaar : 1958

Gemiddelde tarra 10,88 t

	Met handrem	Zonder handrem
A	21	21
B	25	25
C	29	29

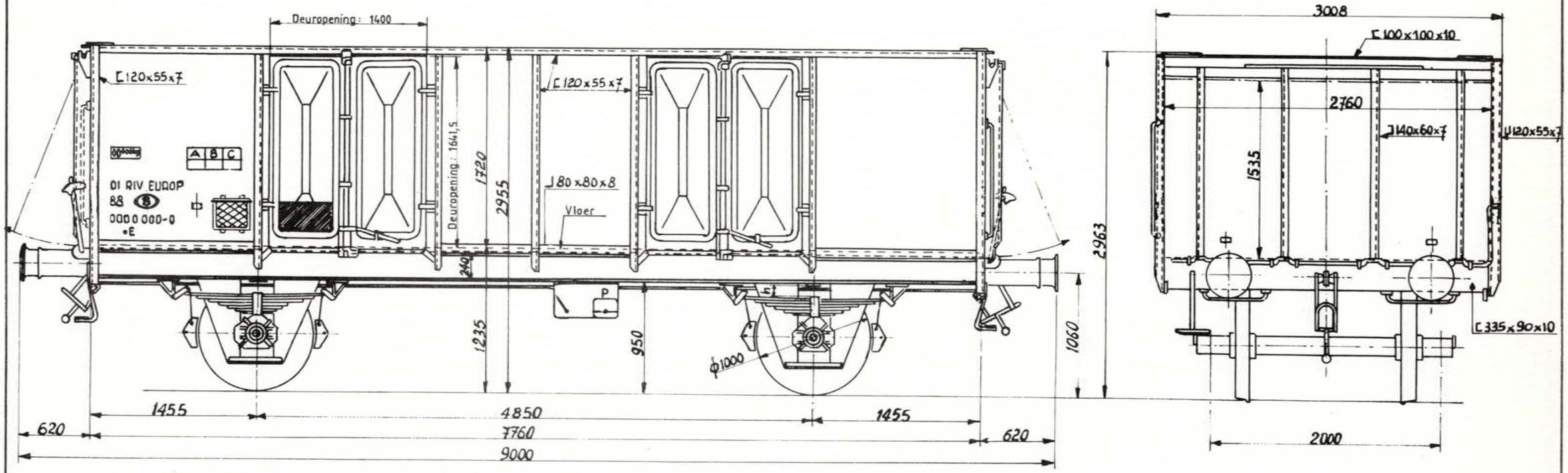

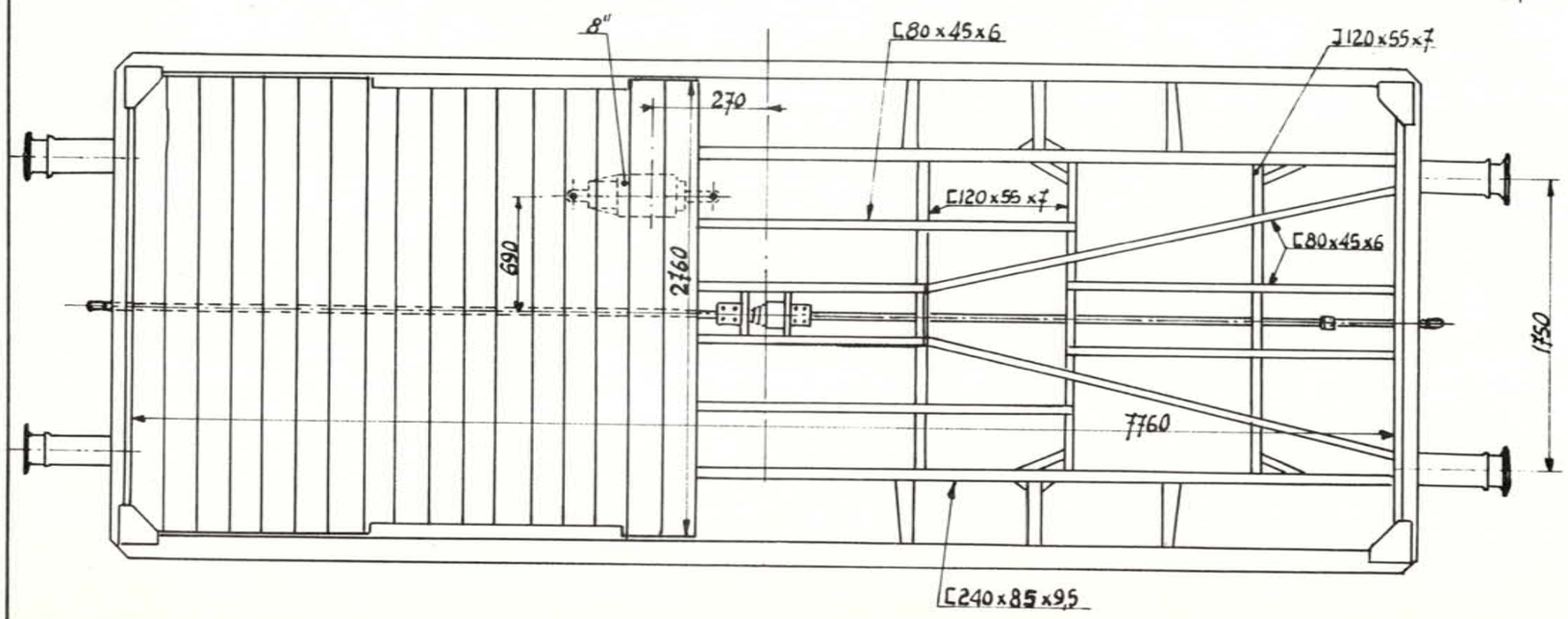

Inhoud :	36,84 m³
Oppervlakte :	21,4 m²
Rollagerasbus :	SKF
Ø van het opzetvlak :	185 mm.
Draaistel :	—
Veer :	8 bladen 120 x 16 - 1200
Buigzaamheid in mm/t :	6,8
Speling h onder tarra tussen stuit en veerstrop	max. 91 mm min. bij revisie 91 mm
Toegelaten boogstraal :	—
Handrem :	—
Remtype :	Oerl.
Verdeler :	EST - 3d
Regelaar :	DA 2 - 450
Weegklep :	—
Remgewicht :	12 24 22

Wijziging van het schema 8.3.79

Stortwagen.

Type M : 1215A 0

Lettercode : E

Reeks : 0188501 5 100 a 0188501 5 799 a Zonder handrem
0188501 6 950 a 0188501 8 499 a Met handrem

Bouwjaar : 1958 - 1959

Gemiddelde tarra 11 t.

	Met handrem	Zonder handrem
A	21	
B	25	
C	29	

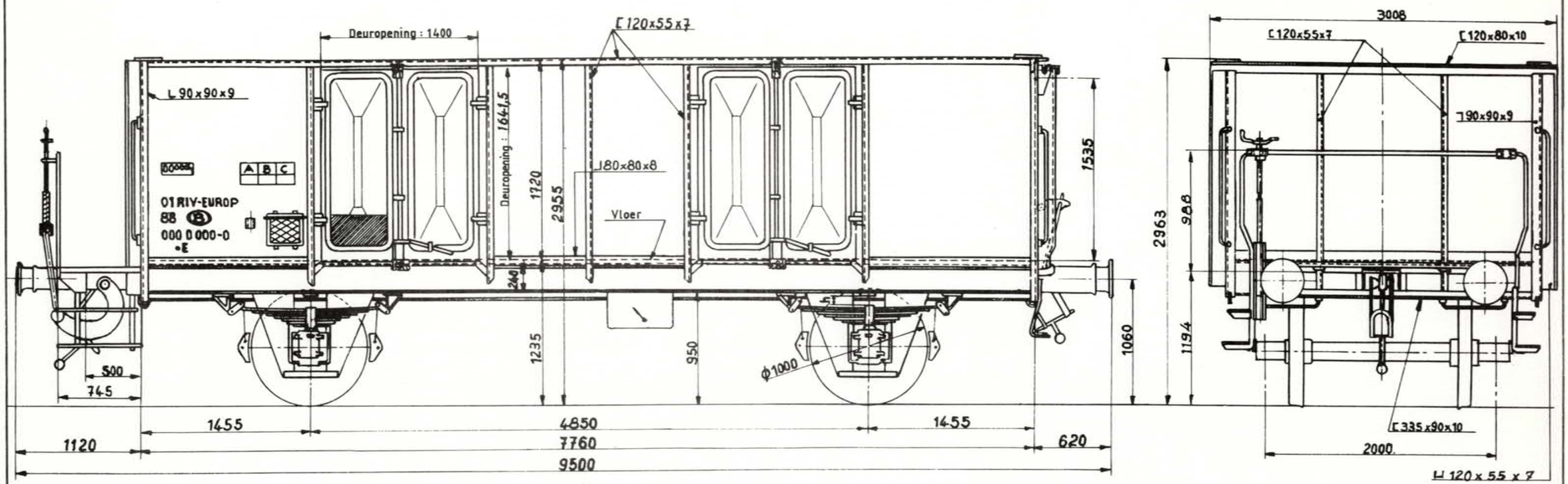

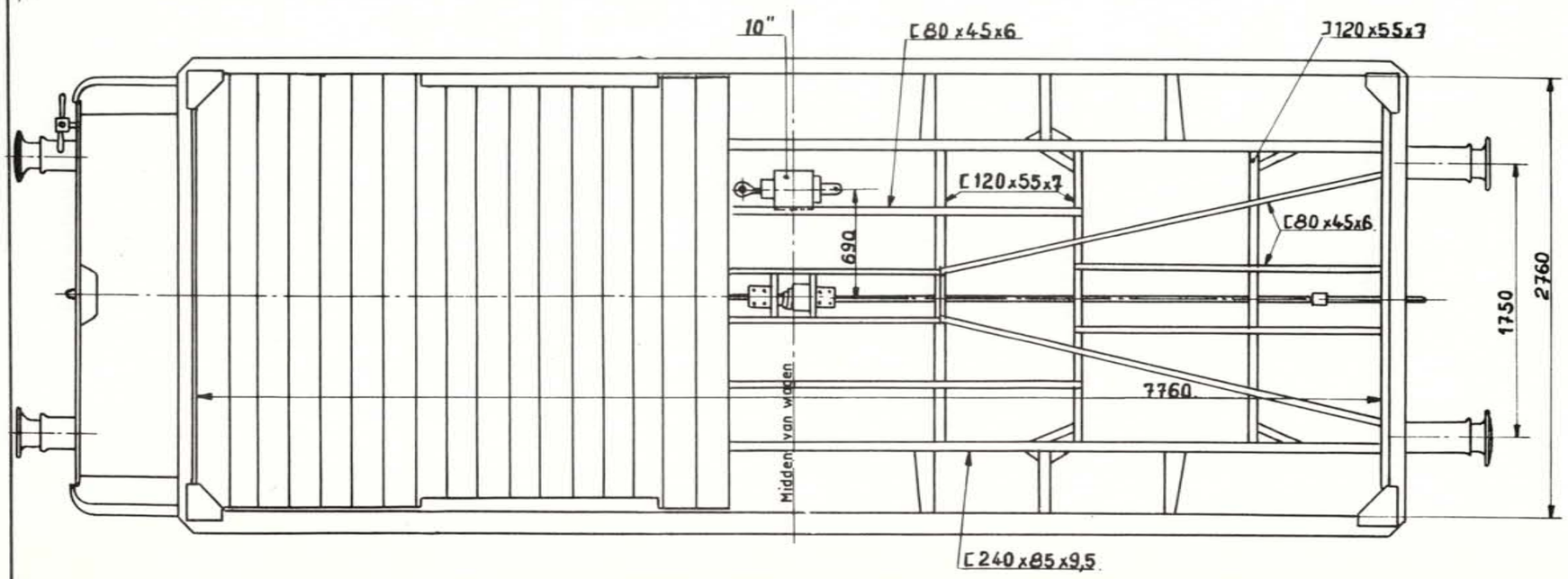

Inhoud :	36,84 m³
Oppervlakte :	21,4 m²
Rollagerasbus :	SKF - FAG
Ø van het opzetvlak :	185 mm.
Draaistel :	—
Veer :	8 bladen 120x16 -1200 .
Buigzaamheid in mm/t :	6,8
Speling h onder tarra tussen stuit en veerstrop	max. 91 / min.bij revisie 91
Toegelaten boogstraal :	—
Handrem :	—
Remtype :	O - G . 10"
Verdeler :	—
Regelaar :	—
Weegklep :	—
Remgewicht :	12 / 22 / 24

Wijziging van het schema 08-03-79

Stortwagen.

Type M : 1215A 1

Lettercode : Es

Reeks : 0185520 0 000 a — Zonder handrem

0185520 0 129 a — Met handrem

Bouwjaar : 1975

Gemiddelde tarra 12,4 t

	Met handrem	Zonder handrem
	A	B	C
	19	23	27
S	19	23	

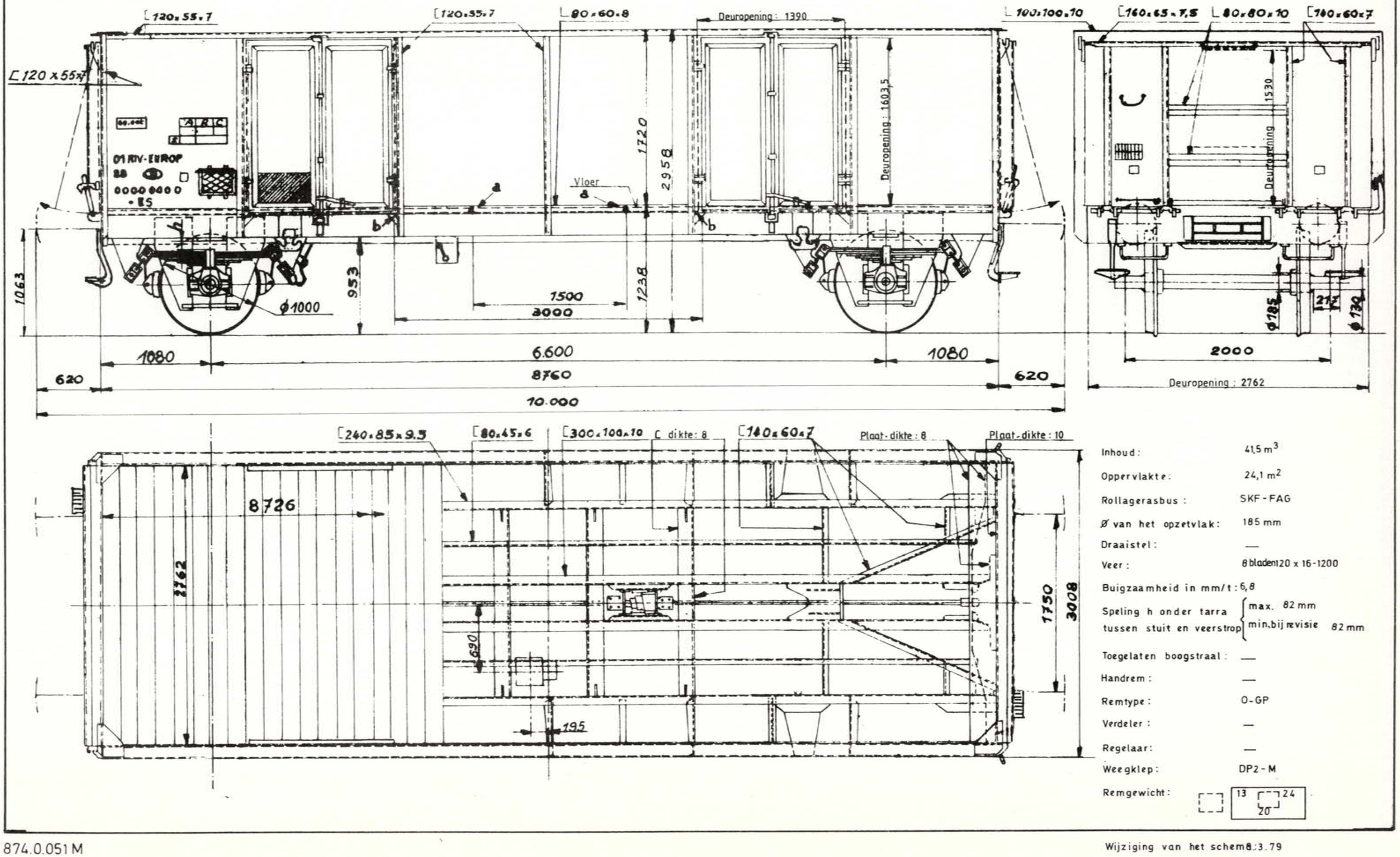

Inhoud :	41,5 m³
Oppervlakte :	24,1 m²
Rollagerasbus :	SKF - FAG
Ø van het opzetvlak :	185 mm
Draaistel :	—
Veer :	8 bladen 120 x 16-1200
Buigzaamheid in mm/t :	6,8
Speling h onder tarra tussen stuit en veerstrop	max. 82 mm min. bij revisie 82 mm
Toegelaten boogstraal :	—
Handrem :	—
Remtype :	O-GP
Verdeler :	—
Regelaar :	—
Weegklep :	DP2 - M
Remgewicht :	13 24 20

874.0.051 M

Wijziging van het schema 8.3.79

Stortwagen.

Type M : 1215A 4

Lettercode : E

Reeks : 0185502 B 000 a — Zonder handrem

0185503 2 999 a — Met handrem

Bouwjaar : 1971 - 1973

Gemiddelde tarra 12,35t

	Met handrem	Zonder handrem
A	19,5	
B	23,5	
C	27,5	

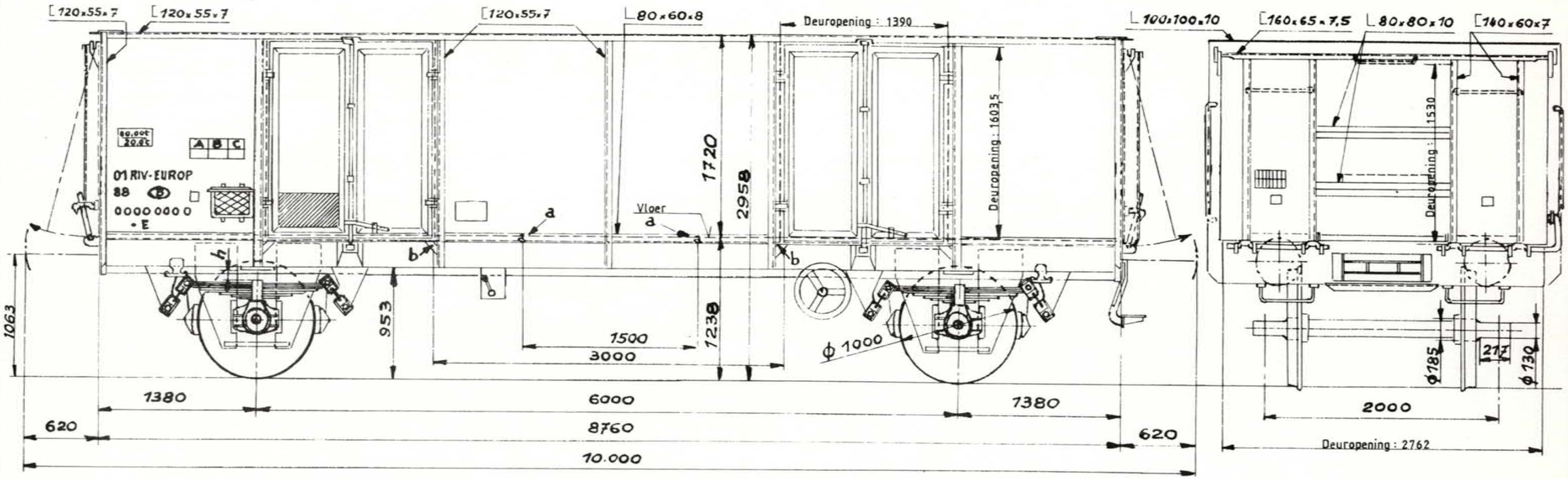

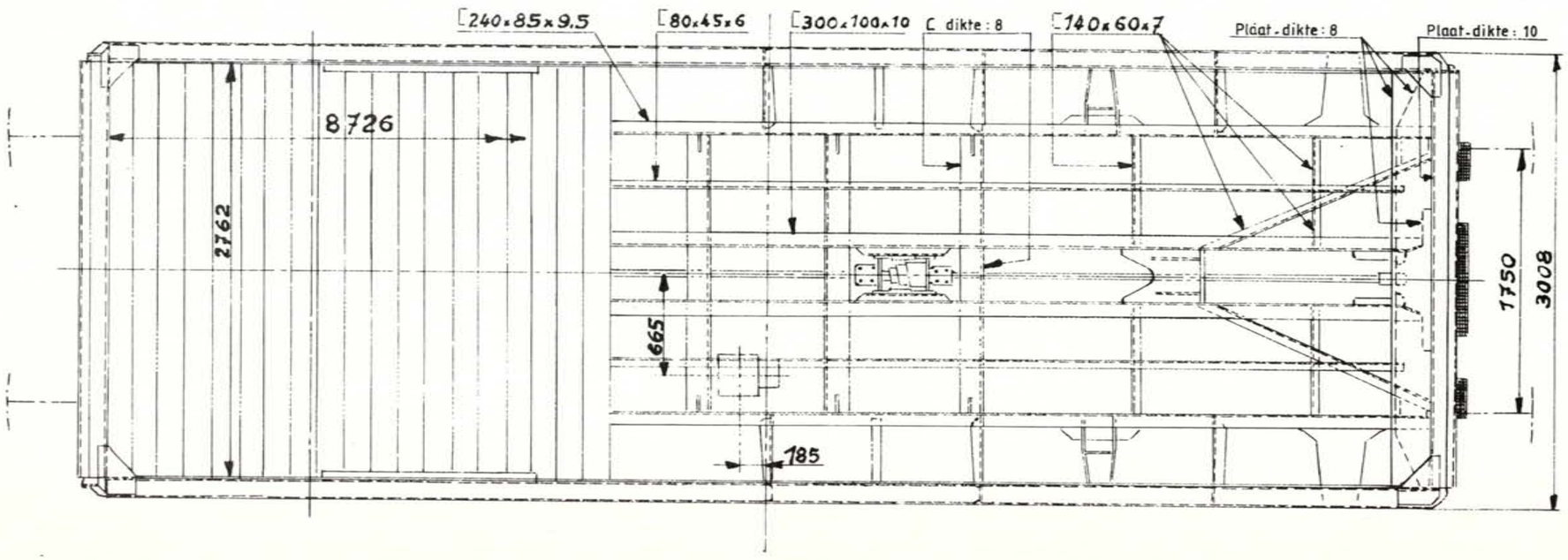

Inhoud :	41,5 m³
Oppervlakte :	24,1 m²
Rollagerasbus :	SKF - FAG
Ø van het opzetvlak :	185 mm.
Draaistel :	—
Veer :	8 bladen 120 x 16 - 1200
Buigzaamheid in mm/t :	6,8
Speling h onder tarra tussen stuit en veerstrop	max. 82 mm min. bij revisie 82 mm
Toegelaten boogstraal :	—
Handrem :	—
Remtype :	Oerl. O-G
Verdeler :	EST-3d
Regelaar :	DA2 - 450
Weegklep :	—
Remgewicht :	13 124 22

884.0.004 M

Wijziging van het schema : 3.78

Stortwagen.

Type M: 1215A 5

Lettercode: E

Reeks: 0188503 3 000 a 0188503 6 999 a Zonder handrem

Met handrem

Bouwjaar: 1972

Gemiddelde tarra 12,15 t

Met handrem

Zonder handrem

A	B	C
19,5	23,5	27,5

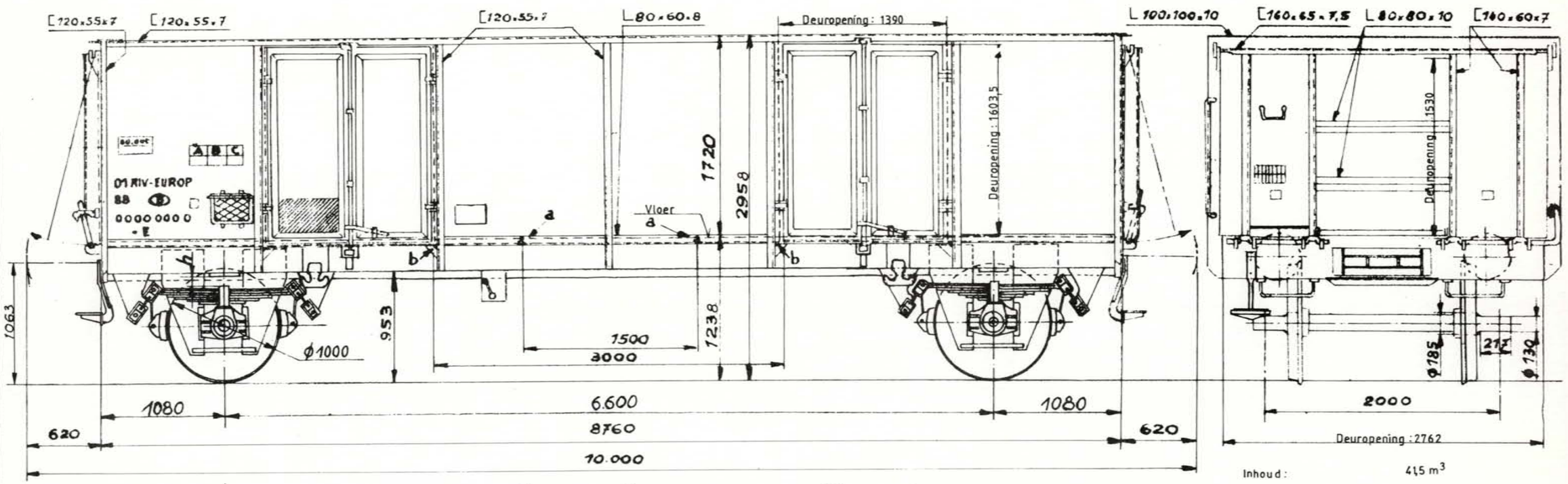

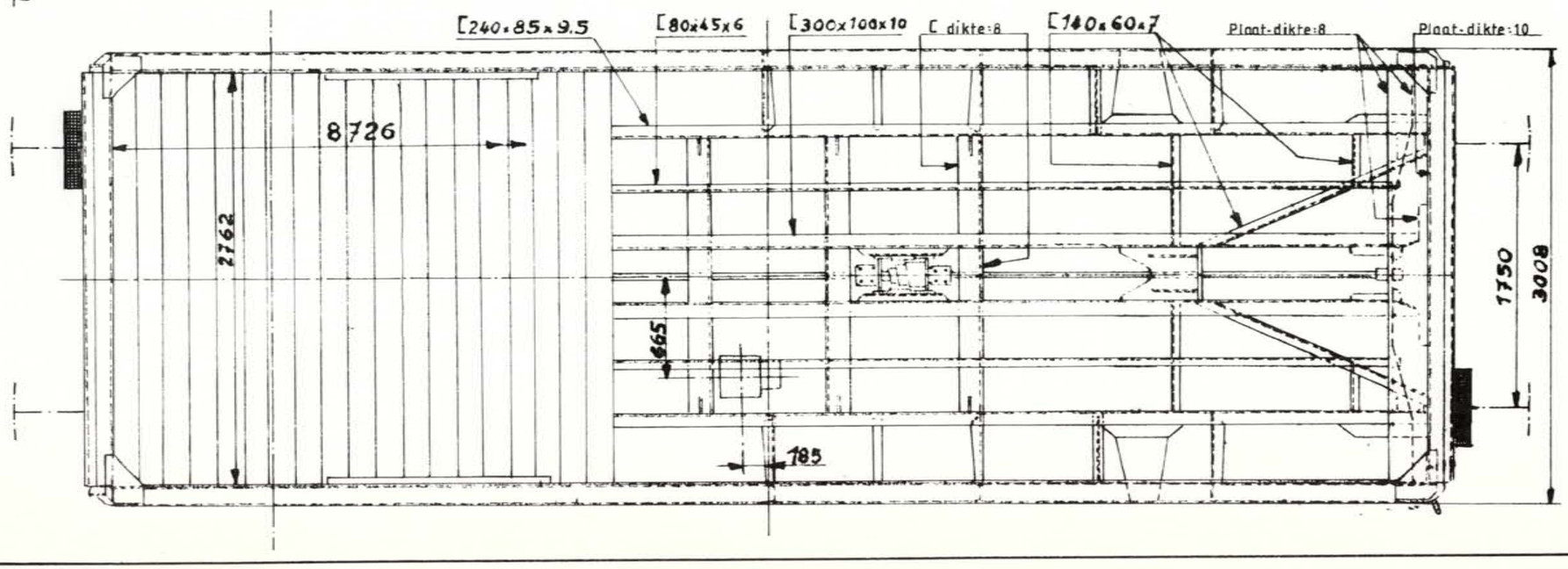

Inhoud:	41,5 m³
Oppervlakte:	24,1 m²
Rollagerasbus:	SKF-FAG
Ø van het opzetvlak:	185 mm.
Draaistel:	—
Veer:	8 bladen 120 x 16-1200
Buigzaamheid in mm/t:	6,8
Speling h onder tarra tussen stuit en veerstrop	max. 82 mm min. bij revisie 82 mm
Toegelaten boogstraal:	—
Handrem:	—
Remtype:	Oerl. O-G
Verdeler:	Est-3d
Regelaar:	DA2-450
Weegklep:	—
Remgewicht:	13 24 22

874.0.002 M

Wijziging van het schema: 3.79

Stortwagen met tandstroken.

Type M : 1215A 6

Lettercode : Elo

Reeks : 2188511 0 000 a — Zonder handrem

2188511 0 074 a — Met handrem

Bouwjaar : 1974

Gemiddelde tarra 13,74 t

Met handrem	Zonder handrem

A	B	C
18	22	26

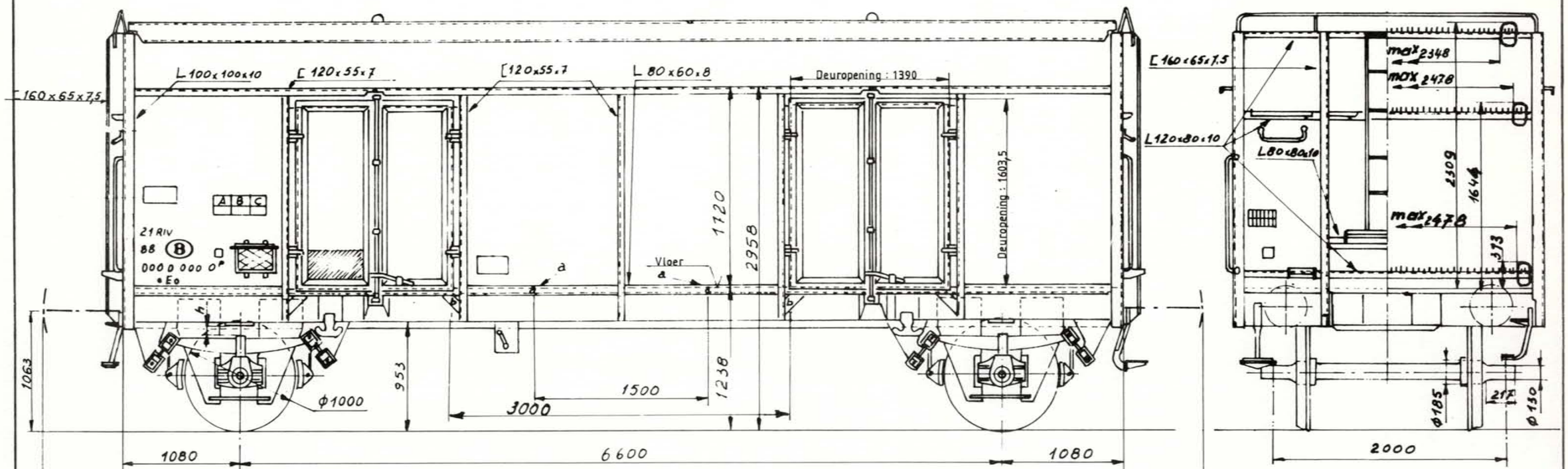

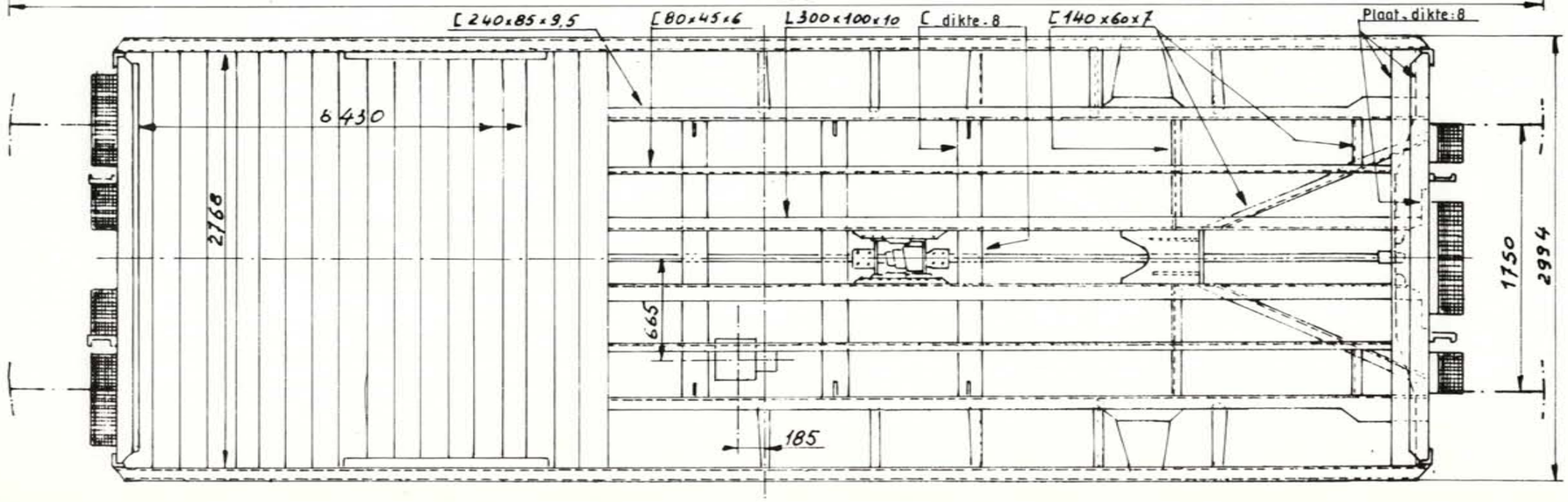

Inhoud :	41,5 m³
Oppervlakte :	20,9 m²
Rollagerasbus :	SKF-FAG
Ø van het opzetvlak :	185 mm.
Draaistel :	—
Veer :	8 bladen 120 x 16 - 1200
Buigzaamheid in mm/t :	6,8
Speling h onder tarra tussen stuit en veerstrop	max. 82 mm min. bij revisie 82 mm
Toegelaten boogstraal :	—
Handrem :	—
Remtype :	Oerl. O-G
Verdeler :	EST-3d
Regelaar :	DA2 - 450
Weegklep :	—
Remgewicht :	13 / 24 / 22

296.0.002 C

Wijziging van het schema 4.2.81

Stortwagen.

Type M : 1 2 3 2 A 0

Lettercode : Eo

Reeks : 0 1 8 8 5 1 4 5 0 0 0 a — Zonder handrem
0 1 8 8 5 1 4 6 6 7 7 a — Met handrem

Bouwjaar : 1946

Gemiddelde tarra 11t.-10t.

	Met handrem	Zonder handrem

A	B	C
21	25	26,5

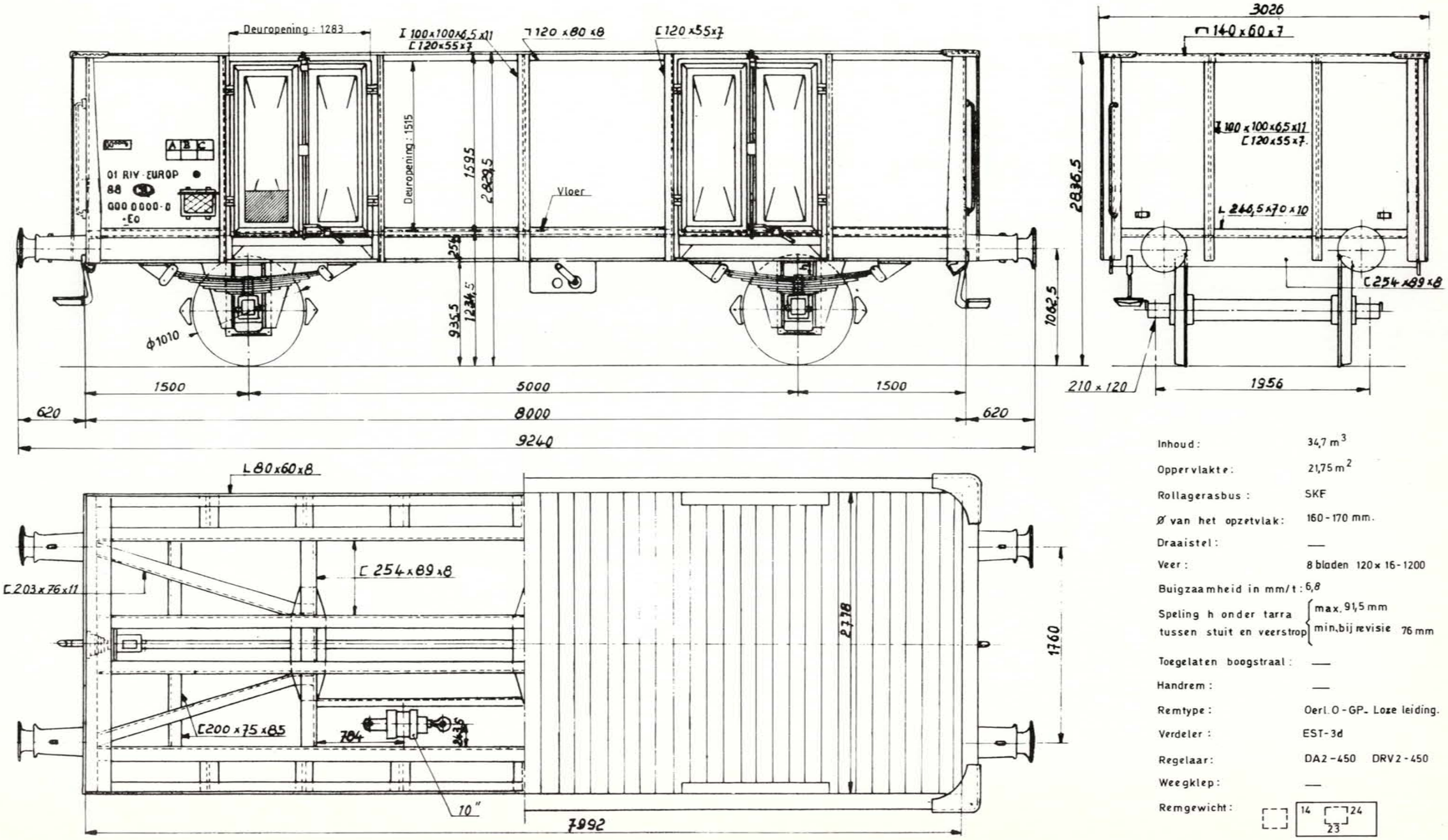

Inhoud : 34,7 m³

Oppervlakte : 21,75 m²

Rollagerasbus : SKF

Ø van het opzetvlak : 160 - 170 mm.

Draaistel : —

Veer : 8 bladen 120 x 16 - 1200

Buigzaamheid in mm/t : 6,8

Speling h onder tarra tussen stuit en veerstrop { max. 91,5 mm / min. bij revisie 76 mm

Toegelaten boogstraal : —

Handrem : —

Remtype : Oerl. O - GP - Loze leiding.

Verdeler : EST - 3d

Regelaar : DA2 - 450 DRV2 - 450

Weegklep : —

Remgewicht : 14 24 23

Wijziging van het schema: 3.79

Stortwagen.

Type M : 1232A 0

Lettercode : Eo

Reeks : 0188314 8 176 a — Zonder handrem

0188314 8 999 a — Met handrem

Bouwjaar : 1946

Gemiddelde tarra 11t

	Met handrem	Zonder handrem
A	21	
B	25	
C	26,5	

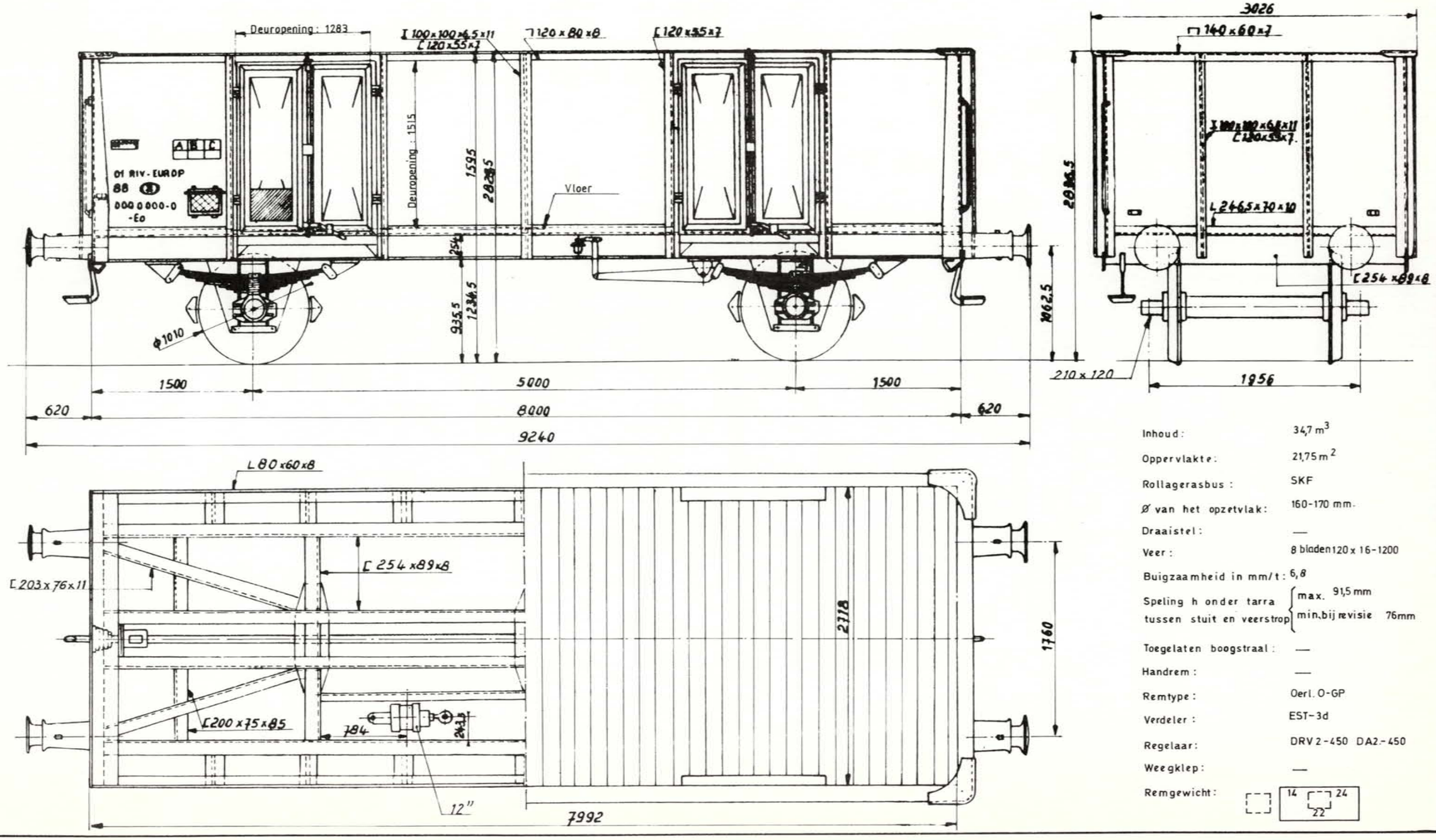

Inhoud :	34,7 m³
Oppervlakte :	21,75 m²
Rollagerasbus :	SKF
Ø van het opzetvlak :	160-170 mm.
Draaistel :	—
Veer :	8 bladen 120 x 16-1200
Buigzaamheid in mm/t :	6,8
Speling h onder tarra tussen stuit en veerstrop	max. 91,5 mm; min. bij revisie 76mm
Toegelaten boogstraal :	—
Handrem :	—
Remtype :	Oerl. O-GP
Verdeler :	EST-3d
Regelaar :	DRV 2-450 DA2-450
Weegklep :	—
Remgewicht :	14 / 24 / 22

826.605 C

Wijziging van het schema 9.3.79

Stortwagen.

Type M : 1 2 3 2 A 0

Lettercode : Eo

Reeks : 0 1 8 8 5 1 4 6 6 7 8 a — Zonder handrem

0 1 8 8 5 1 4 8 1 7 5 a — Met handrem

Bouwjaar : 1946

Gemiddelde tarra 11,2 t.

Met handrem		Zonder handrem
A	B	C
20,5	24,5	26

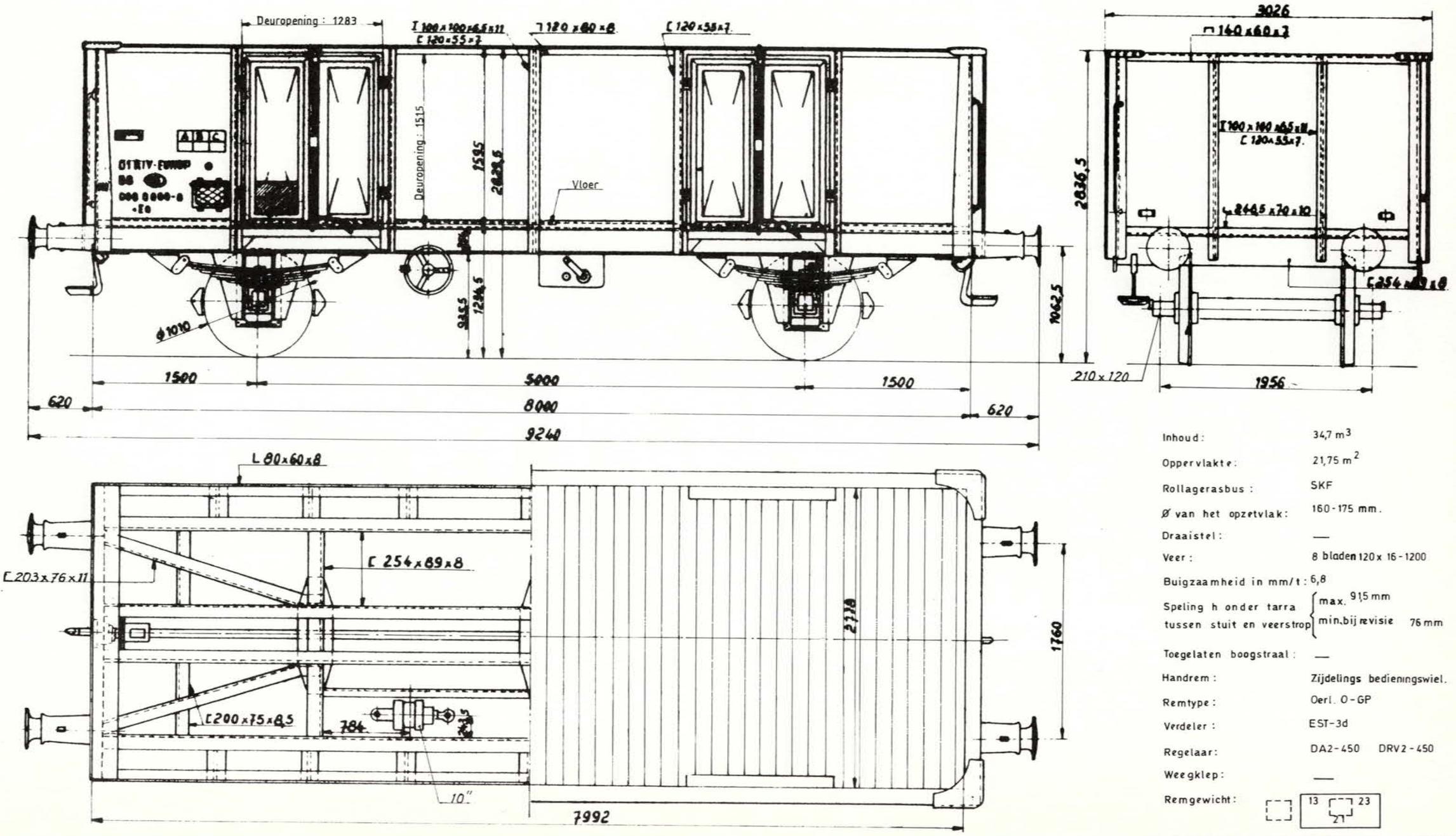

Inhoud :	34,7 m³
Oppervlakte :	21,75 m²
Rollagerasbus :	SKF
Ø van het opzetvlak :	160 - 175 mm.
Draaistel :	—
Veer :	8 bladen 120 x 16 - 1200
Buigzaamheid in mm/t :	6,8
Speling h onder tarra tussen stuit en veerstrop	max. 91,5 mm; min. bij revisie 76 mm
Toegelaten boogstraal :	—
Handrem :	Zijdelings bedieningswiel.
Remtype :	Oerl. O - GP
Verdeler :	EST - 3d
Regelaar :	DA2 - 450 DRV2 - 450
Weegklep :	—
Remgewicht :	13 23 27

826.603 C

Wijziging van het schema 8.3.79

Stortwagen kipbaar aan kop

Type M : 1 2 3 2 A 1

Lettercode : E

Reeks : 0 1 8 8 5 0 2 4 0 0 0 — Zonder handrem
0 1 8 8 5 0 2 7 9 9 9 — Met handrem

Bouwjaar : 1946

Gemiddelde tarra 11 t

	Met handrem	Zonder handrem
A	21	21
B	25	25
C	26,5	26,5

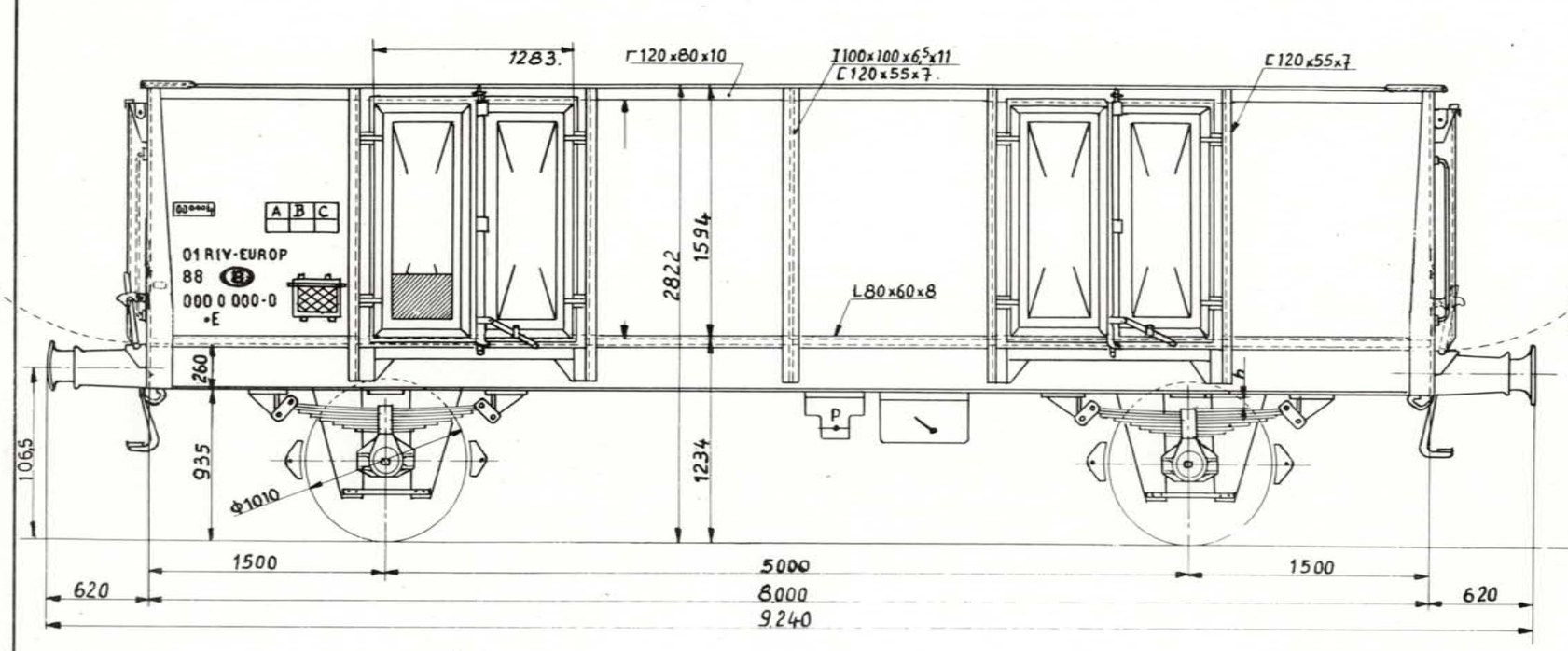

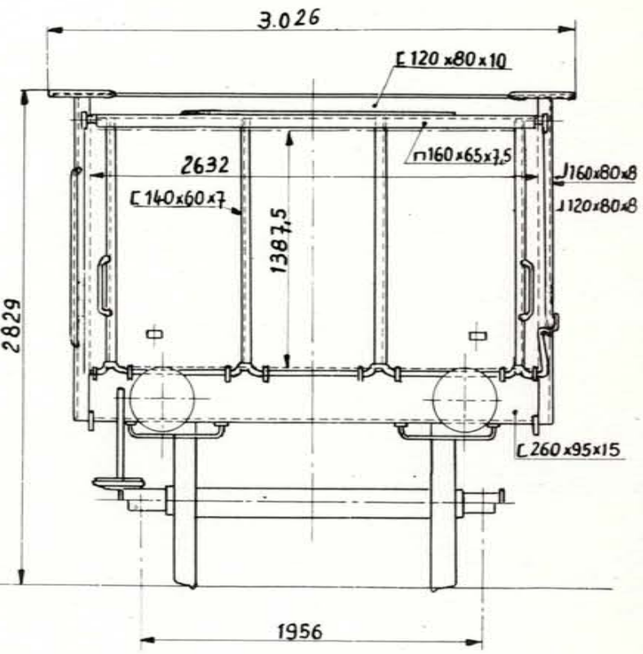

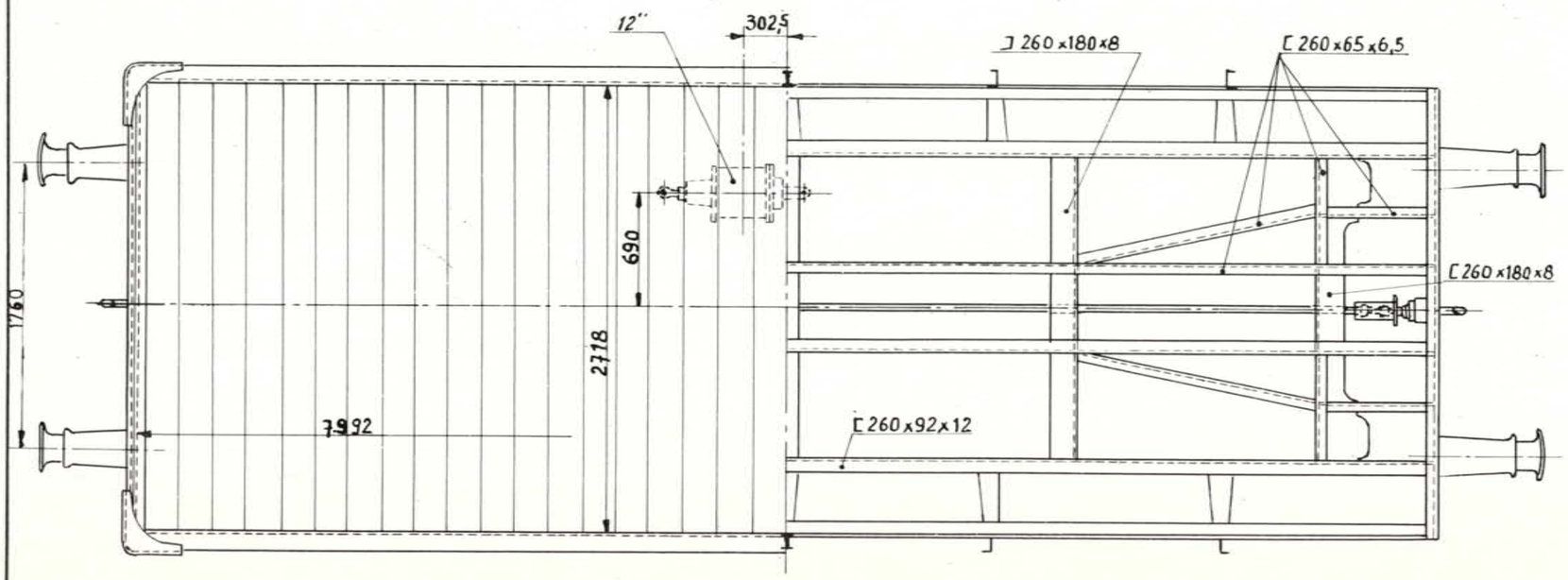

Inhoud :	34,7 m³
Oppervlakte :	21,75 m²
Rollagerasbus :	SKF
Ø van het opzetvlak :	160 - 170 mm
Draaistel :	
Veer :	8 120 × 16 - 1200
Buigzaamheid in mm/t :	6,8
Speling h onder tarra tussen stuit en veerstrop	max. 91,5 mm min. bij revisie 76 mm
Toegelaten boogstraal :	
Handrem :	
Remtype :	Oerl O-GP
Verdeler :	EST-3d
Regelaar :	DRV 2-450 DA2-450
Weegklep :	
Remgewicht :	14 / 22 / 24

Wijziging van het schema:

Stortwagen met ijzeren bodem

Type M : 1 2 3 2 G 0

Lettercode : Eo

Reeks : 2 1 8 8 5 1 4 0 0 0 0 — Zonder handrem
2 1 8 8 5 1 4 0 1 9 9 — Met handrem

Bouwjaar : 1946

Gemiddelde tarra 11 t - 10 t

	Met handrem	Zonder handrem
A	21	21
B	25	25
C	26,5	26,5

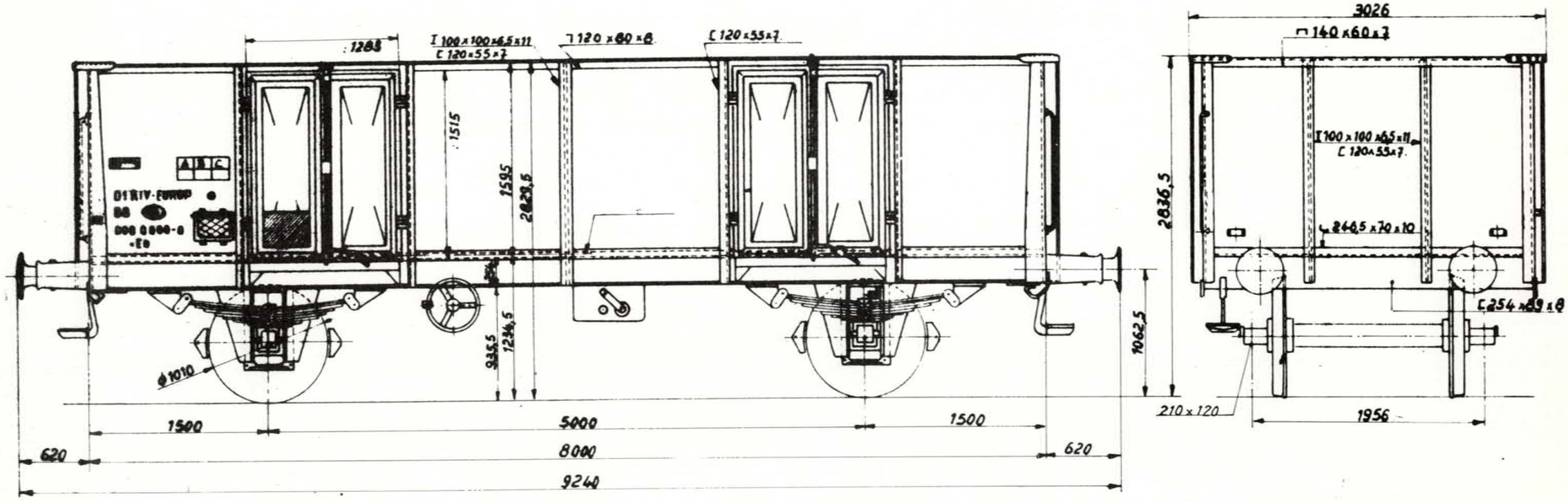

Inhoud :	34,7 m³
Oppervlakte :	21,75 m²
Rollagerasbus :	SKF
ø van het opzetvlak :	160-170 mm
Draaistel :	
Veer :	8 120x16-1200
Buigzaamheid in mm/t :	6,8
Speling h onder tarra tussen stuit en veerstrop	max. 91,5 mm min. bij revisie 76 mm
Toegelaten boogstraal :	
Handrem :	
Remtype :	Oerl O-GP
Verdeler :	Est-3d
Regelaar :	DA2-450
Weegklep :	
Remgewicht :	14 / 24 / 23

Wijziging van het schema :

Stortwagen met nokstaaf

Type M : 1 2 3 2 G 3

Lettercode : Eo

Reeks : 2 1 8 8 5 1 4 0 2 0 0 — Zonder handrem

2 1 8 8 5 1 4 0 4 9 9 — Met handrem

Bouwjaar : 1946

Gemiddelde tarra 11t - 10t

	Met handrem	Zonder handrem
A	21	21
B	25	25
C	26,5	26,5

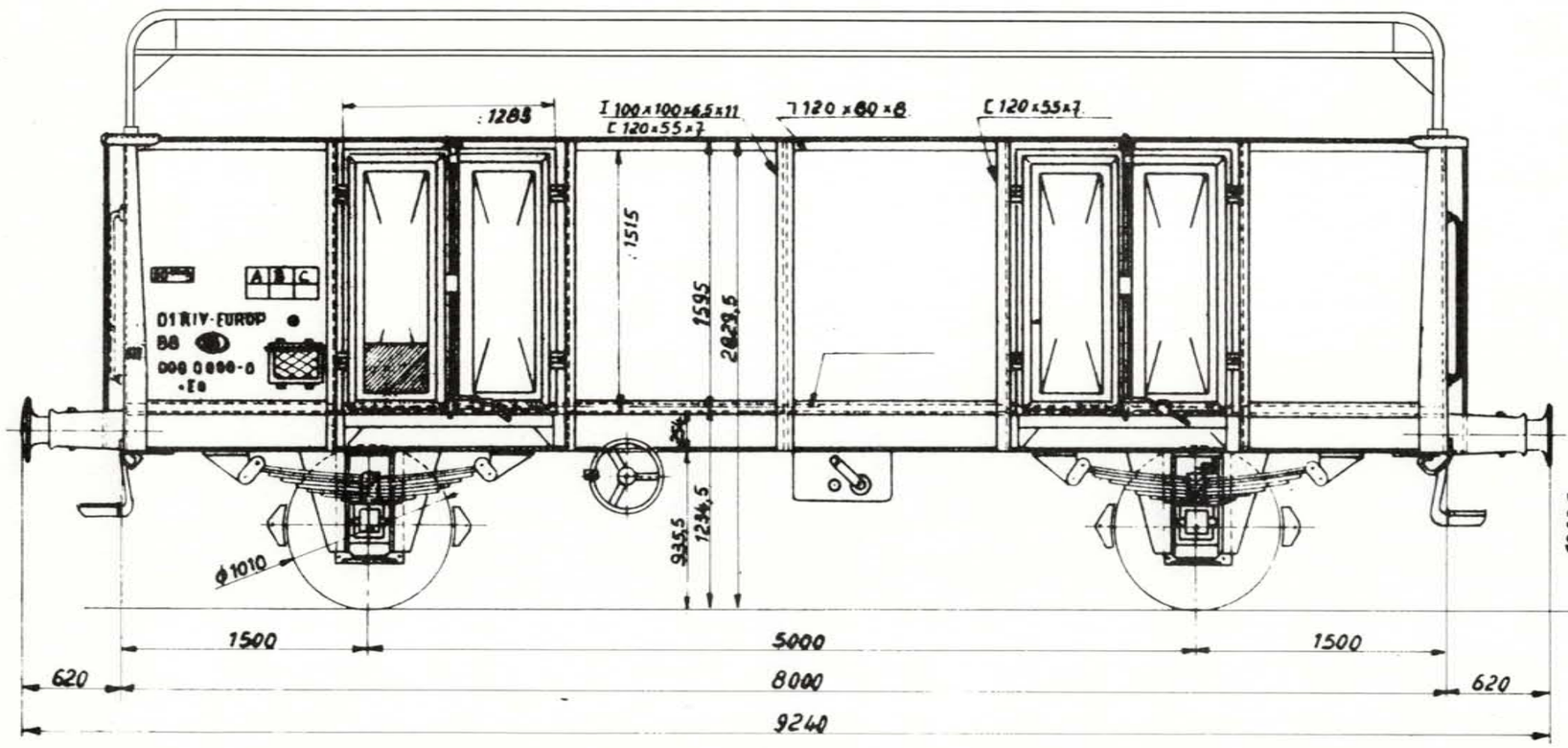

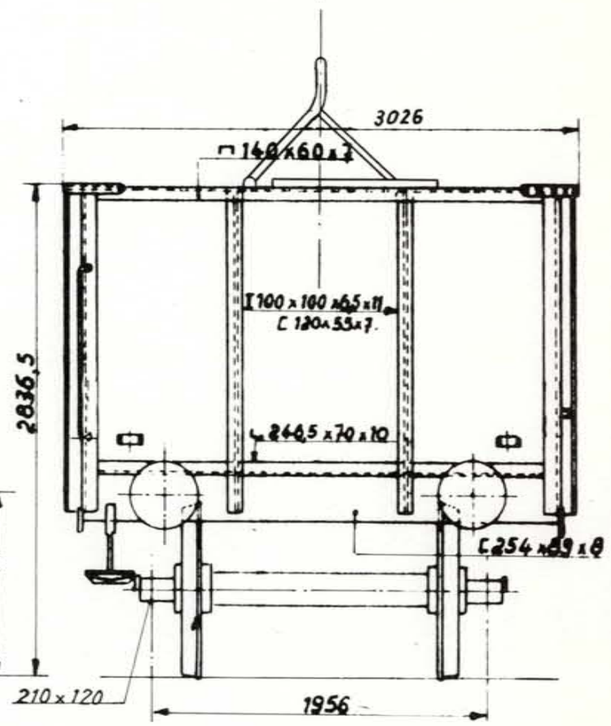

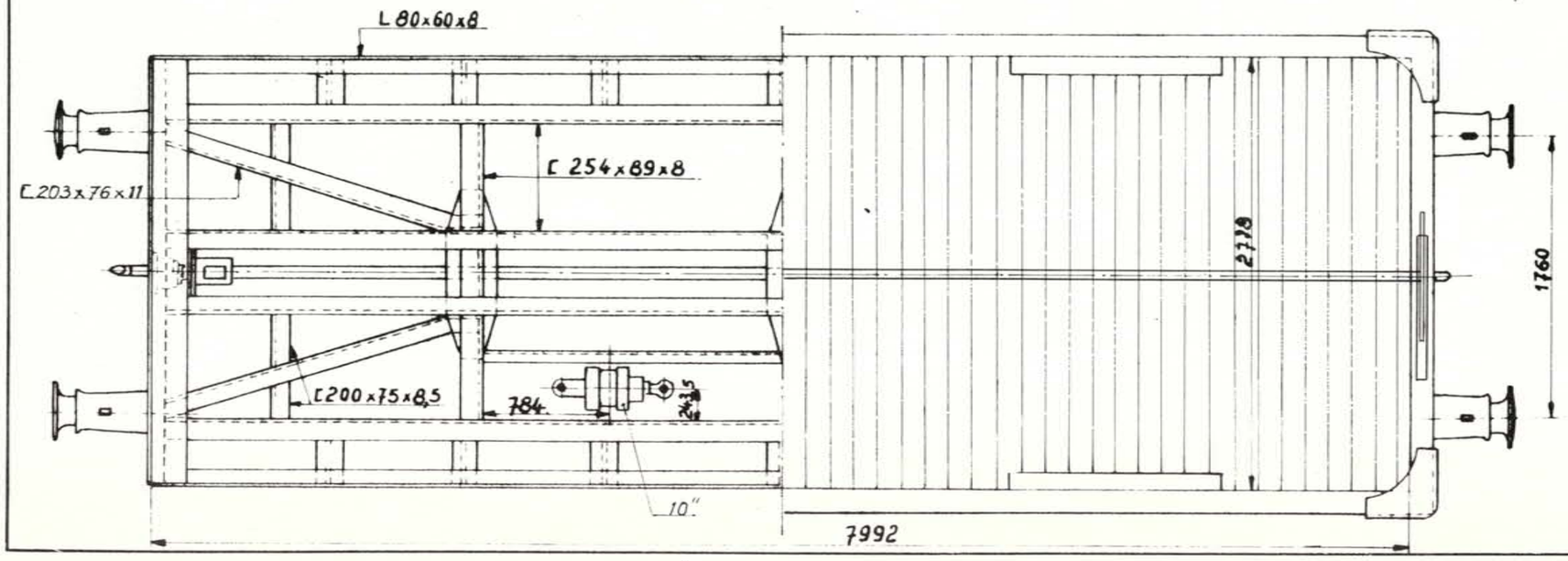

Inhoud :	34,7 m³
Oppervlakte :	21,75 m²
Rollagerasbus :	SKF
Ø van het opzetvlak :	160-170 mm
Draaistel :	
Veer :	8 120 × 16 - 1200
Buigzaamheid in mm/t :	6,8
Speling h onder tarra tussen stuit en veerstrop	max. 91,5 mm min. bij revisie 76 mm
Toegelaten boogstraal :	
Handrem :	
Remtype :	Oerl O-GP
Verdeler :	EST-3d
Regelaar :	DA2-450 DRV2-450
Weegklep :	
Remgewicht :	14 / 23 / 24

Wijziging van het schema:

Stortwagen.

Type M : 1415A 0

Lettercode : Eas

Reeks : 1188595 0 000 a — Zonder handrem

1188595 0 999 a — Met handrem

Bouwjaar : 1972

Gemiddelde tarra : 21,4t

	Met handrem		Zonder handrem	
	A	B1	B2	C
S	42	48	50	58

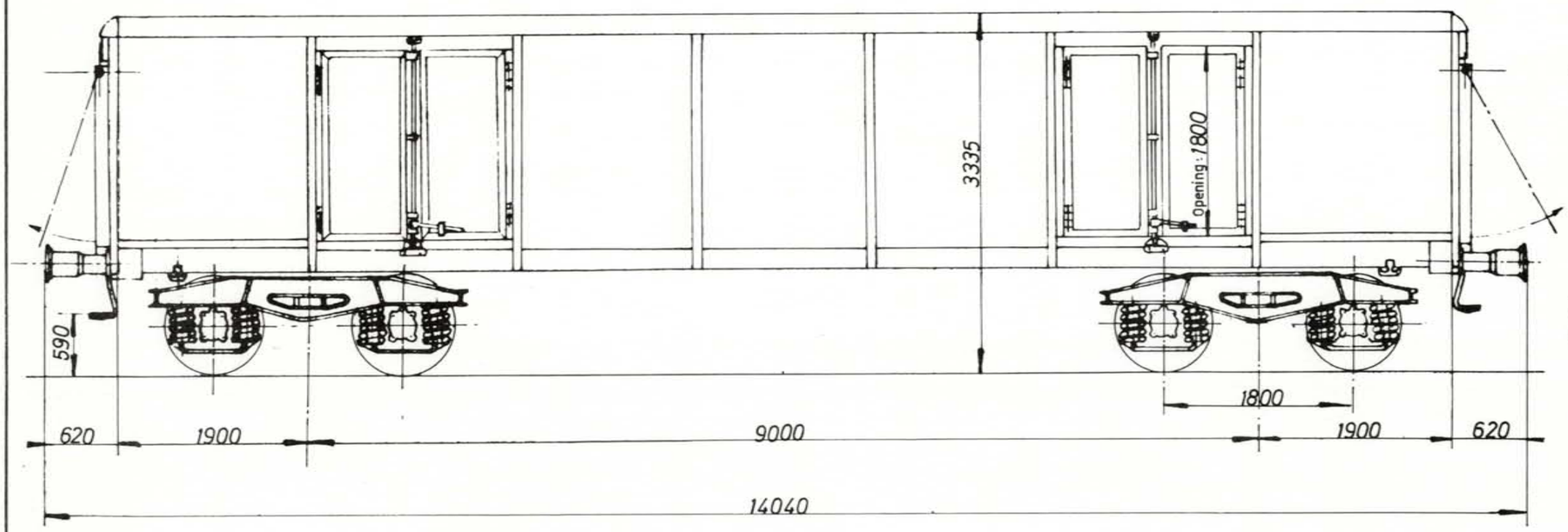

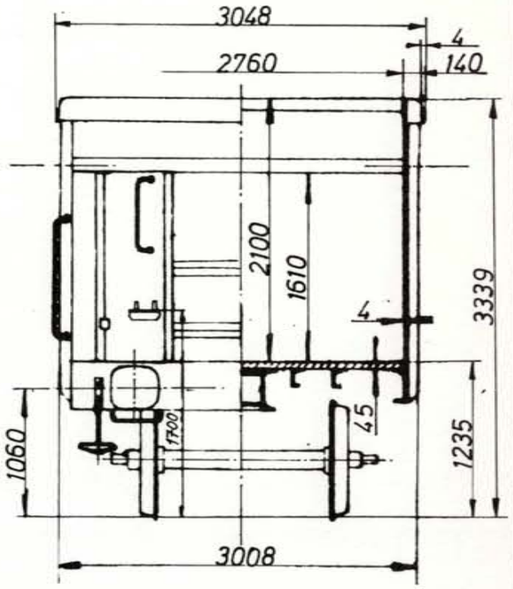

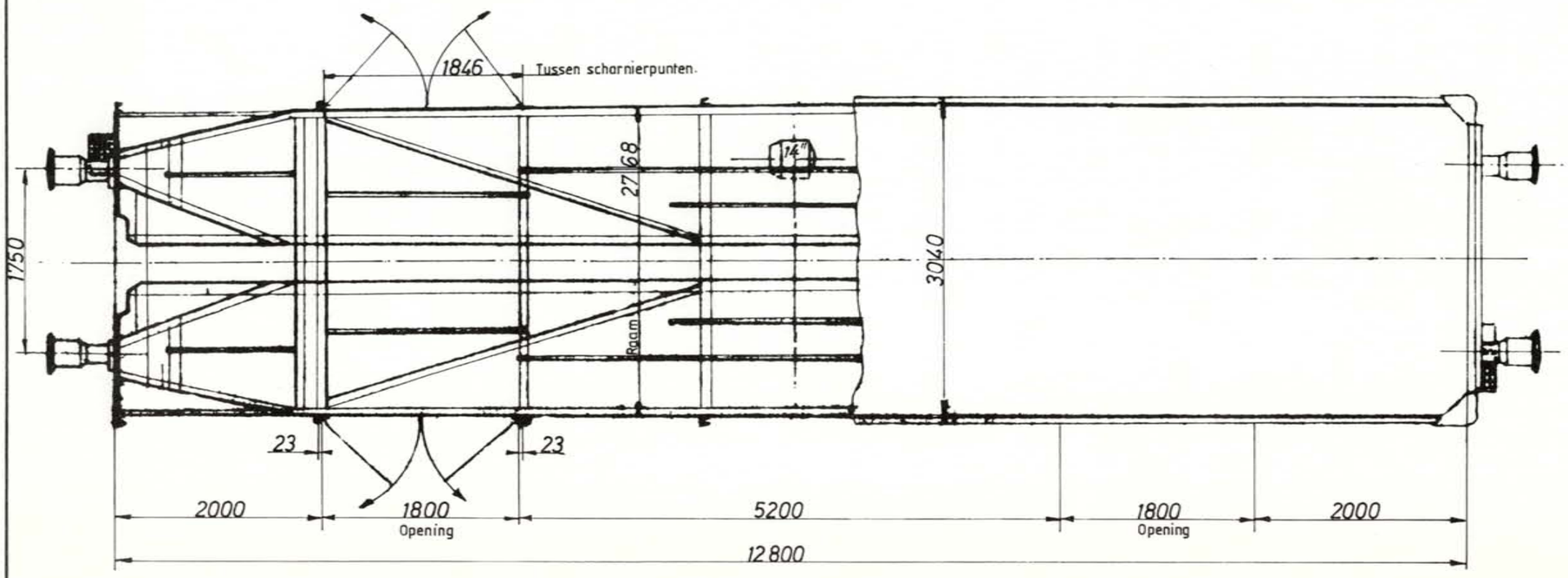

Inhoud : 74 m³

Oppervlakte : 35,3 m²

Rollagerasbus : SKF

Ø van het opzetvlak : —

Draaistel : Y 25 Cs

Veer : —

Buigzaamheid in mm/t : —

Speling h onder tarra tussen stuit en veerstrop { max. — ; min. bij revisie — }

Toegelaten boogstraal : 35m

Handrem : —

Remtype : O-GP

Verdeler : Est 3f 14"

Regelaar : —

Weegklep : —

Remgewicht : 24 / 42 / 48

Wijziging van het schema 26.2.81

Stortwagen.

Type M : 1415A 1

Lettercode : Eaos

Reeks : □□□□□□ □ □□□ Zonder handrem
1185530 0 000 a 1185530 0 699 a Met handrem

Bouwjaar : 1972-73

Gemiddelde tarra : 21 t

Met handrem

	A	B1	B2	C
S	42,5	48,5	50,5	58,5

Zonder handrem

	A	B1	B2	C
S	43	49	51	59

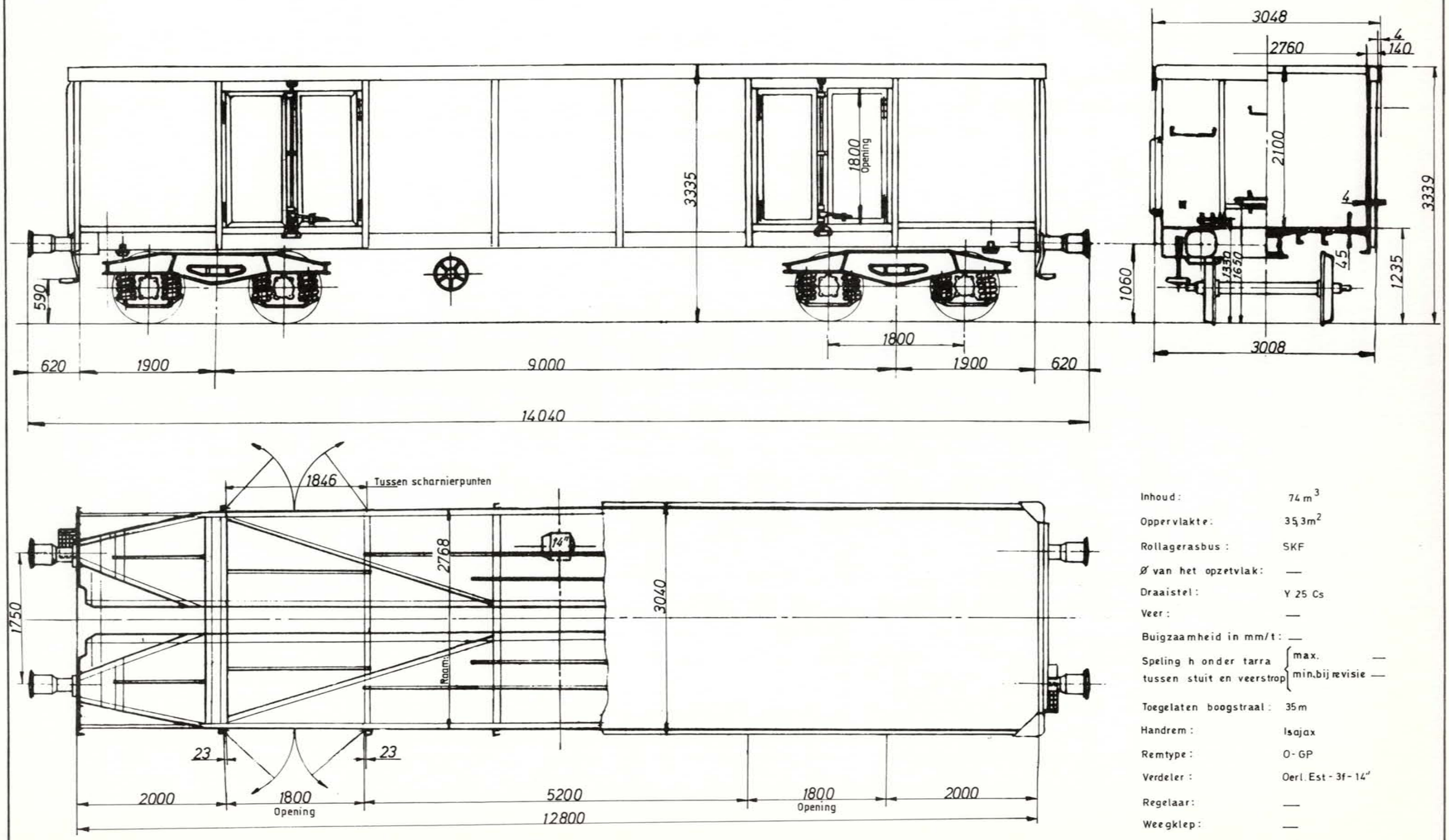

Inhoud : 74 m³

Oppervlakte : 35,3 m²

Rollagerasbus : SKF

Ø van het opzetvlak : —

Draaistel : Y 25 Cs

Veer : —

Buigzaamheid in mm/t : —

Speling h onder tarra tussen stuit en veerstrop { max. — ; min. bij revisie — }

Toegelaten boogstraal : 35 m

Handrem : Isojax

Remtype : O-GP

Verdeler : Oerl. Est - 3f - 14"

Regelaar : —

Weegklep : —

Remgewicht : □ 24 □ 48 / 42 Max. 35 t.

883.0.004 M

Wijziging van het schema 26.2.81

Stortwagen.

Type M: 1415A 2

Lettercode: Eaos

Reeks: 1185301 000a 1185301 499a Zonder handrem
□□□□□□□ □ □□□ □□□□□□□ □ □□□ Met handrem

Bouwjaar: 1972

Gemiddelde tarra 21 t.

	Met handrem	Zonder handrem

	A	B1	B2	C
S	43	49	51	59

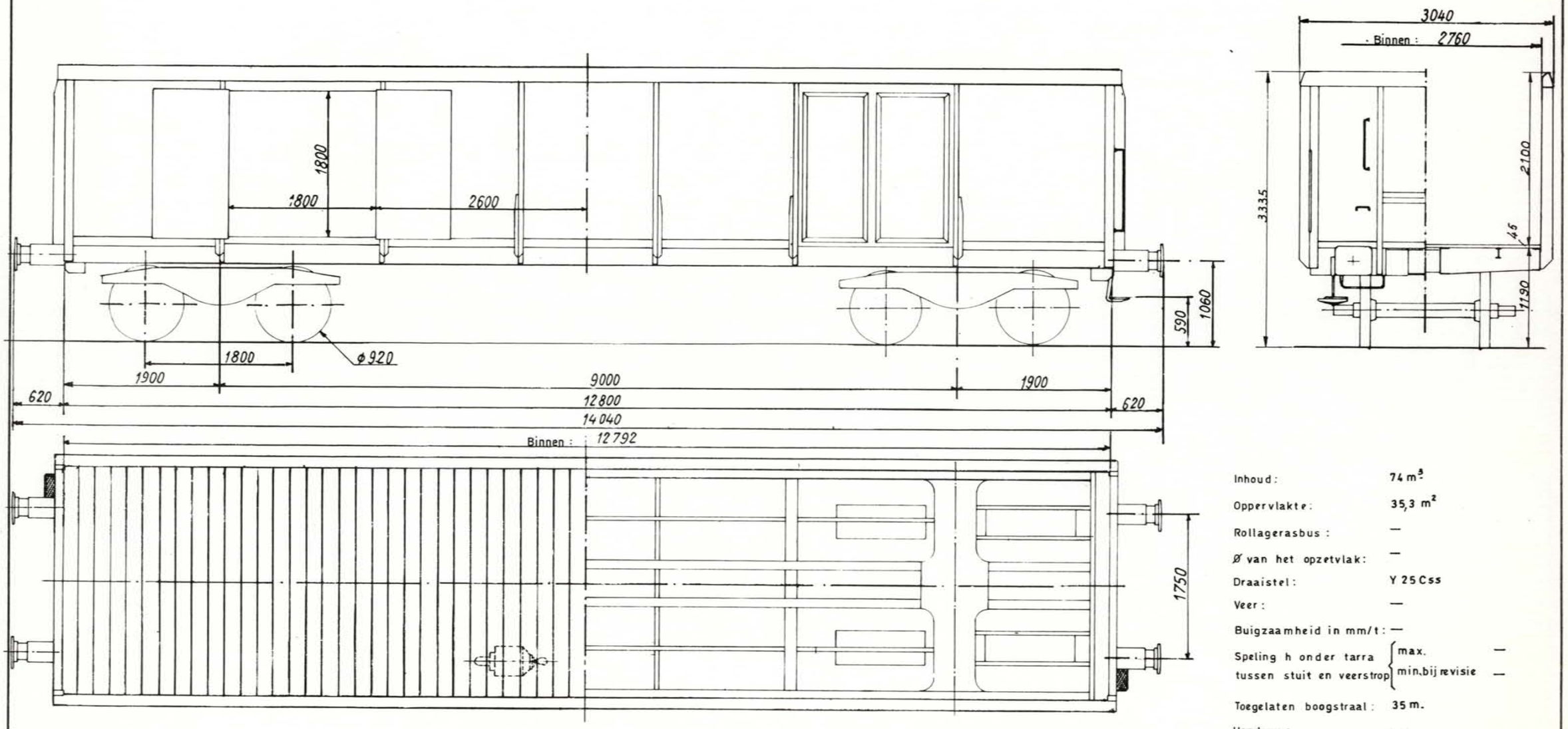

	m	t —
aa	3	16
bb	5	23
cc	9	39

Inhoud:	74 m³
Oppervlakte:	35,3 m²
Rollagerasbus:	—
Ø van het opzetvlak:	—
Draaistel:	Y 25 Css
Veer:	—
Buigzaamheid in mm/t:	—
Speling h onder tarra tussen stuit en veerstrop	max. — / min. bij revisie —
Toegelaten boogstraal:	35 m.
Handrem:	—
Remtype:	O-GP
Verdeler:	Oerl. Est-3f.
Regelaar:	DRV2-600 H2.
Weegklep:	—
Remgewicht:	□ 24 □ 48 42

883-0-006 M.

Wijziging van het schema 26-02-81.

Type M : 1 4 1 5 A 3

Lettercode : Eaos

Reeks : 1 1 8 8 5 3 0 2 0 0 0 — Zonder handrem
1 1 8 8 5 3 0 2 7 4 9 — Met handrem

Bouwjaar : 1983-84

Stortwagen

Gemiddelde tarra 21 t

Met handrem

Zonder handrem

	A	B1	B2	C
S	42	48,5	50	58

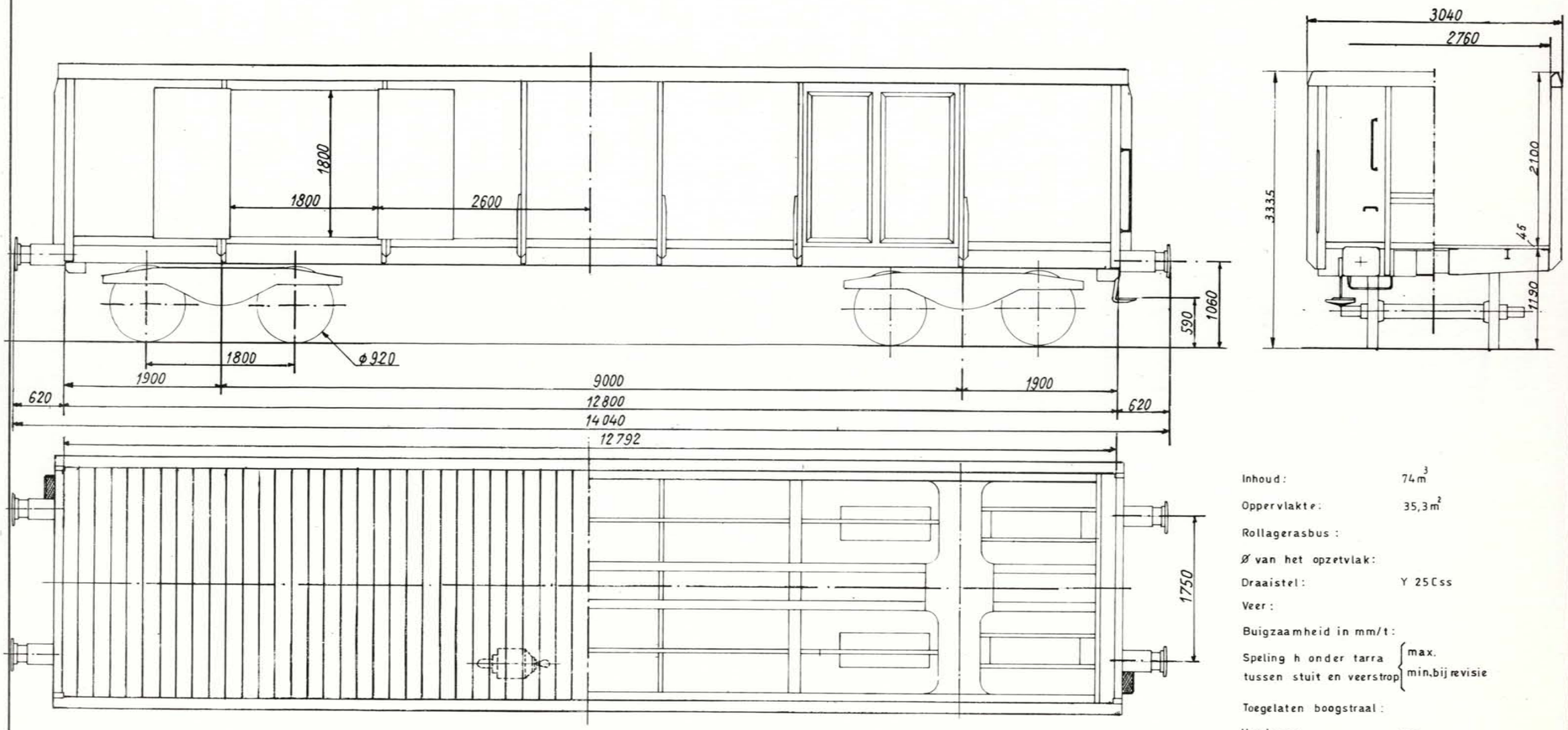

Inhoud : 74 m³

Oppervlakte : 35,3 m²

Rollagerasbus :

Ø van het opzetvlak :

Draaistel : Y 25 Css

Veer :

Buigzaamheid in mm/t :

Speling h onder tarra tussen stuit en veerstrop { max. / min. bij revisie

Toegelaten boogstraal :

Handrem : 35 m

Remtype :

Verdeler : O-GP

Regelaar : Oerl Est-3f

Weegklep : DRV2-600H2

Remgewicht : [ ] 24 [ ] 48 / 42

974-0-000 M

Wijziging van het schema :

3.2. STORTWAGENS VAN HET SPECIALE TYPE

Tremelwagen. Zelflosser.

Type M : 1000 E 3

Lettercode : Fcs

Reeks : 21 88 645 0 400 a — Zonder handrem

21 88 645 0 499 a — Met handrem

Bouwjaar : 1967

Gemiddelde tarra 12 t

Met handrem

	A	B	C
S	20	24	28

Zonder handrem

	A	B	C
S			

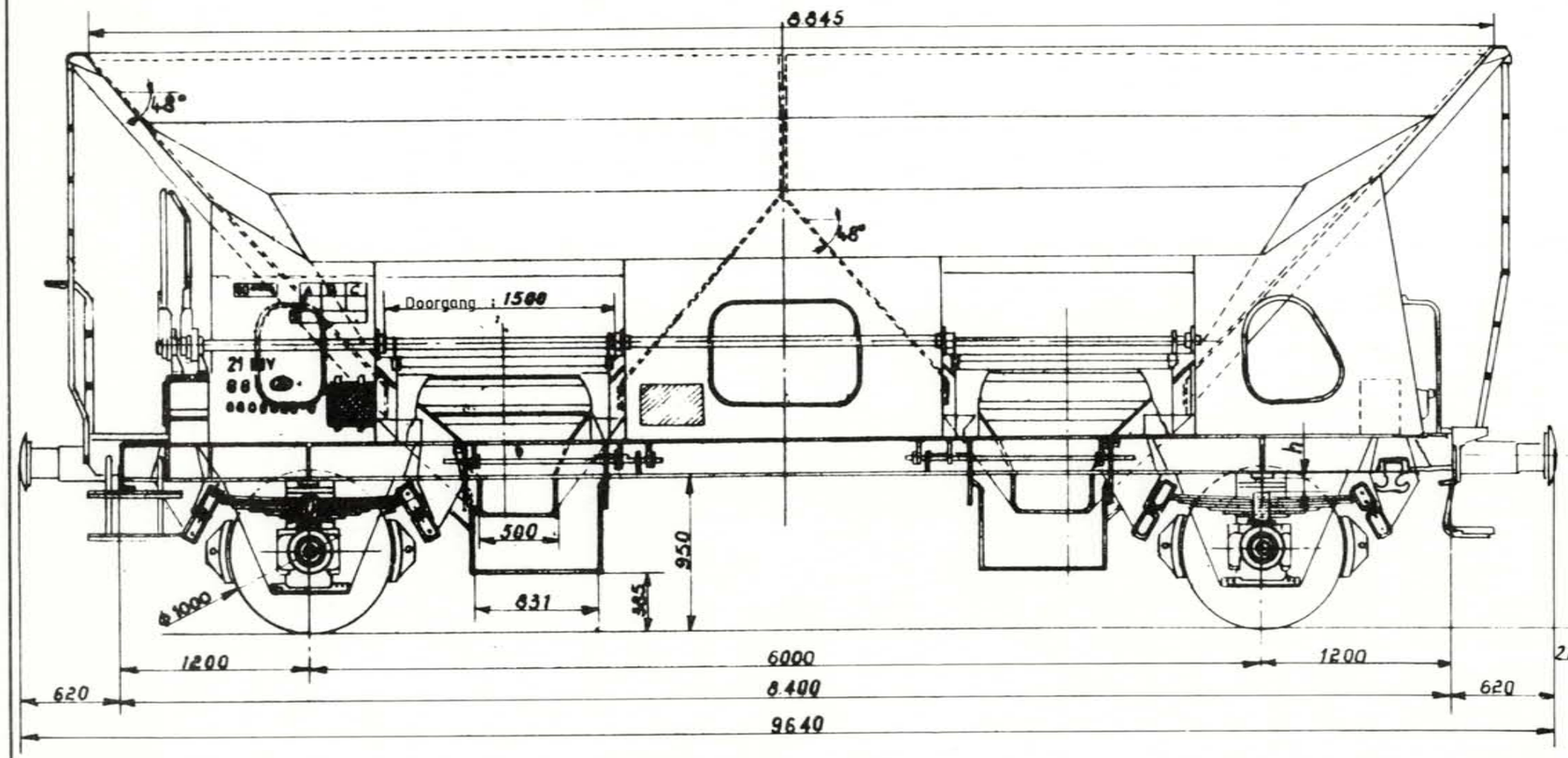

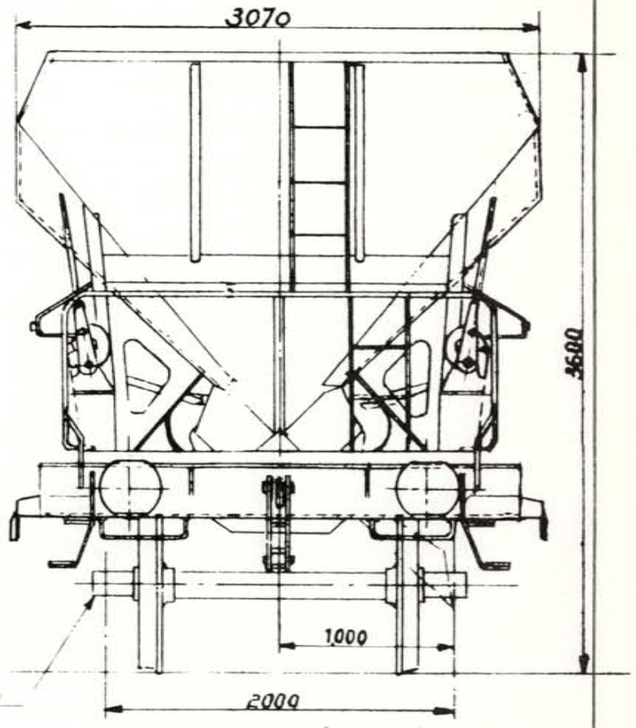

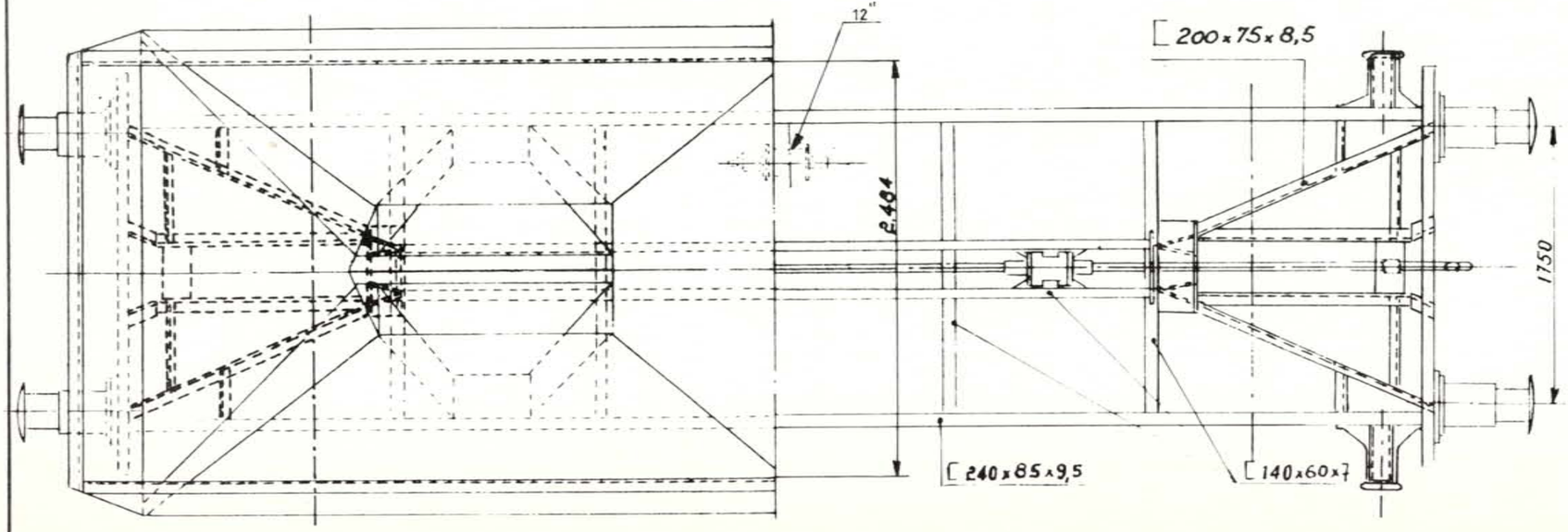

Inhoud :	32,55
Oppervlakte :	—
Rollagerasbus :	SKF
Ø van het opzetvlak :	185 mm
Draaistel :	—
Veer :	8 bladen 120 x 16 - 1200
Buigzaamheid in mm/t :	6,8
Speling h onder tarra tussen stuit en veerstrop	max. 95 mm min. bij revisie —
Toegelaten boogstraal :	—
Handrem :	—
Remtype :	O-GP
Verdeler :	Est-3e
Regelaar :	DRV2-450
Weegklep :	—
Remgewicht :	13 24 / 22

872.0.003 M

Wijziging van het schema 23.2.81

Type M : 1000 E 4

Lettercode : Fcs

Reeks : [ ][ ][ ][ ][ ][ ] [ ] [ ][ ][ ] Zonder handrem
0 1 8 8 6 4 5 1 0 0 0 a 0 1 8 8 6 4 5 1 1 4 9 a Met handrem

Bouwjaar : 1969

Tremelwagen.

12,95t Gemiddelde tarra : 12,85t

Met handrem

	A	B	C
S	19	23	27

Zonder handrem

	A	B	C
S			

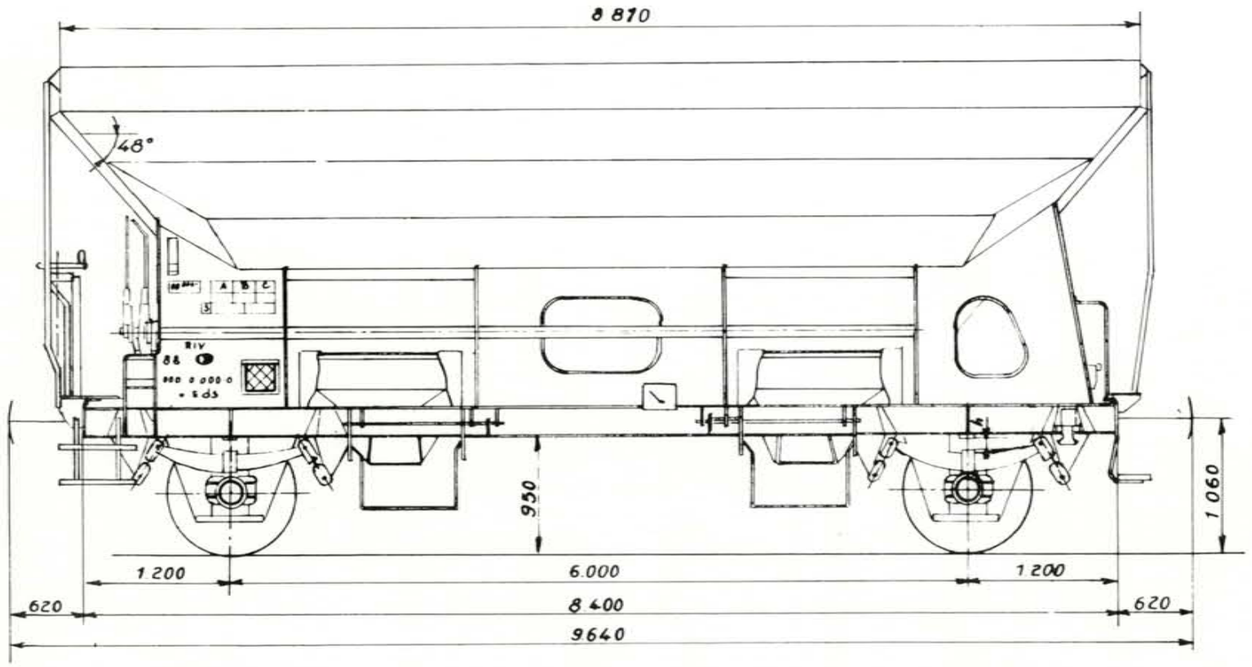

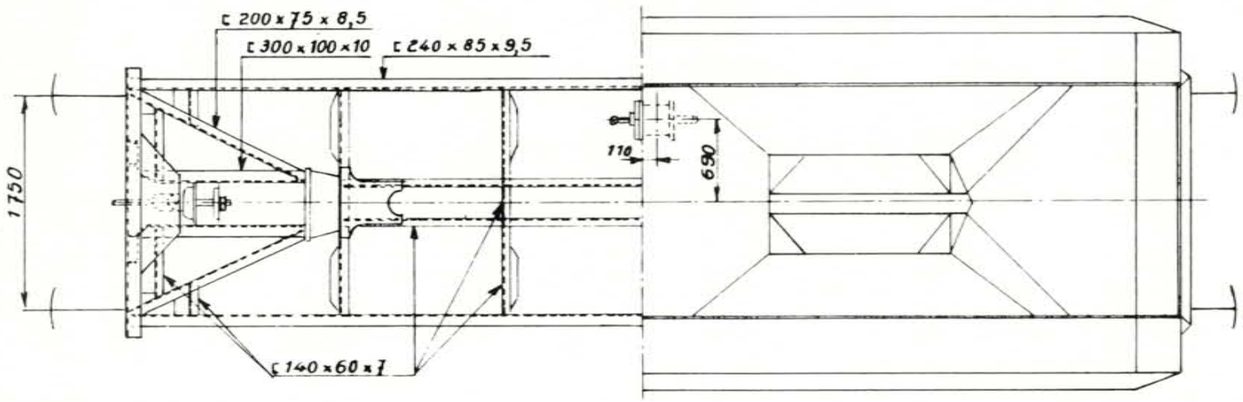

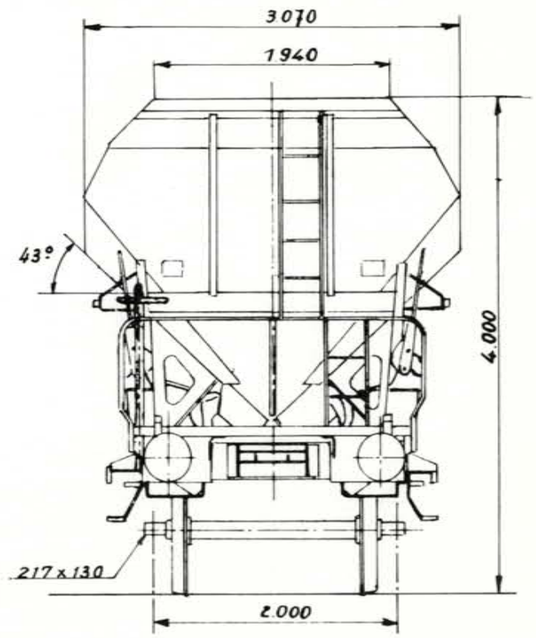

Inhoud :	40,6 m³
Oppervlakte :	—
Rollagerasbus :	SKF.
Ø van het opzetvlak :	185 mm.
Draaistel :	—
Veer :	8 bladen 120 x 16 - 1200
Buigzaamheid in mm/t :	6,8
Speling h onder tarra tussen stuit en veerstrop	max. 86,5 mm min. bij revisie
Toegelaten boogstraal :	—
Handrem :	—
Remtype :	O-GP
Verdeler :	EST - 3e
Regelaar :	DRV2 - 450
Weegklep :	—
Remgewicht :	[ ] 13 [ ] 24 [ ] 22

064.0002C
003C

Wijziging van het schema 20.2.81

Tremelwagen. Zelflosser.

Type M : 1 0 0 E 5

Lettercode : Fcs

Reeks : 0 1 8 8 6 4 5 1 1 5 0 a — Zonder handrem

0 1 8 8 6 4 5 1 5 9 9 a — Met handrem

Bouwjaar : 1968-1969

Gemiddelde tarra : 13 t

Met handrem

	A	B	C
S	19	23	27

Zonder handrem

	A	B	C
S			

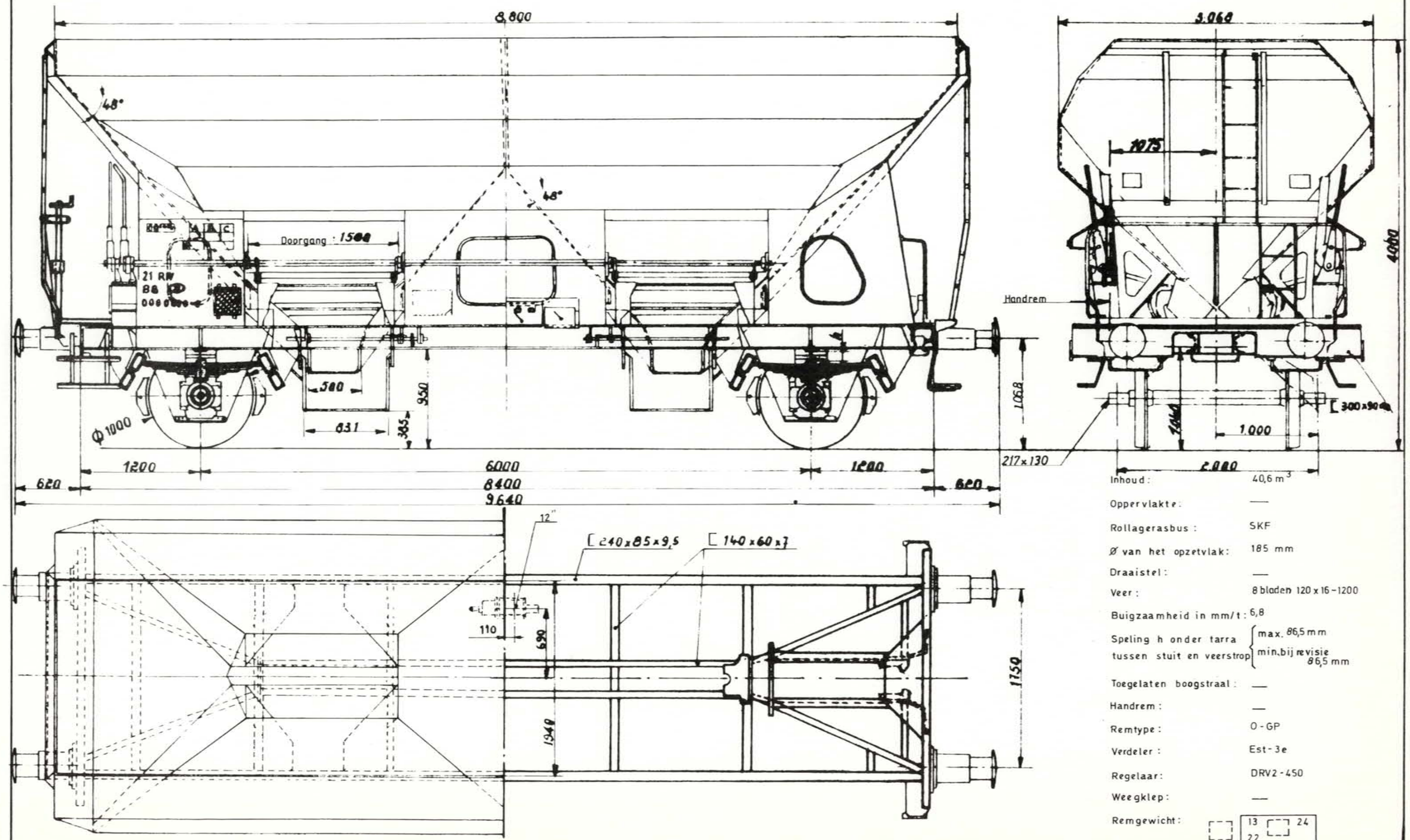

Inhoud : 40,6 m³

Oppervlakte : —

Rollagerasbus : SKF

Ø van het opzetvlak : 185 mm

Draaistel : —

Veer : 8 bladen 120 x 16 - 1200

Buigzaamheid in mm/t : 6,8

Speling h onder tarra tussen stuit en veerstrop : max. 86,5 mm; min. bij revisie 86,5 mm

Toegelaten boogstraal : —

Handrem : —

Remtype : O - GP

Verdeler : Est - 3e

Regelaar : DRV2 - 450

Weegklep : —

Remgewicht : 13 24 22

854.0.003 M

Wijziging van het schema 23.2.81

Tremelwagen. Zelflosser.

Type M : 1435 A 1

Lettercode : Fcs

Reeks : 0 1 8 8 6 4 5 0 000 a — 0 1 8 8 6 4 5 0 399 a Zonder handrem

Met handrem

Bouwjaar : 1964

Gemiddelde tarra 11,8 t - 12 t

	Met handrem	Zonder handrem

	A	B	C
S	20	24	28

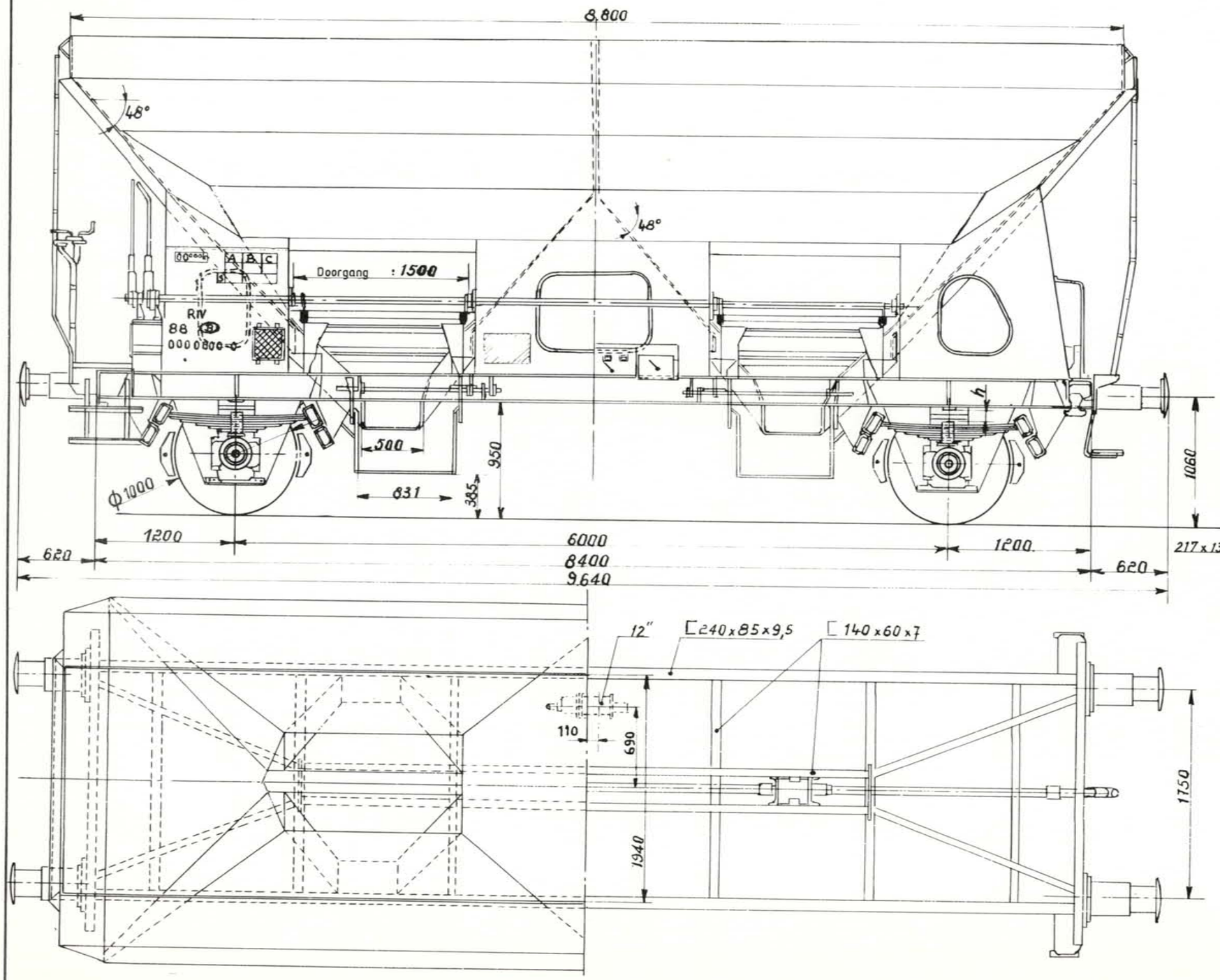

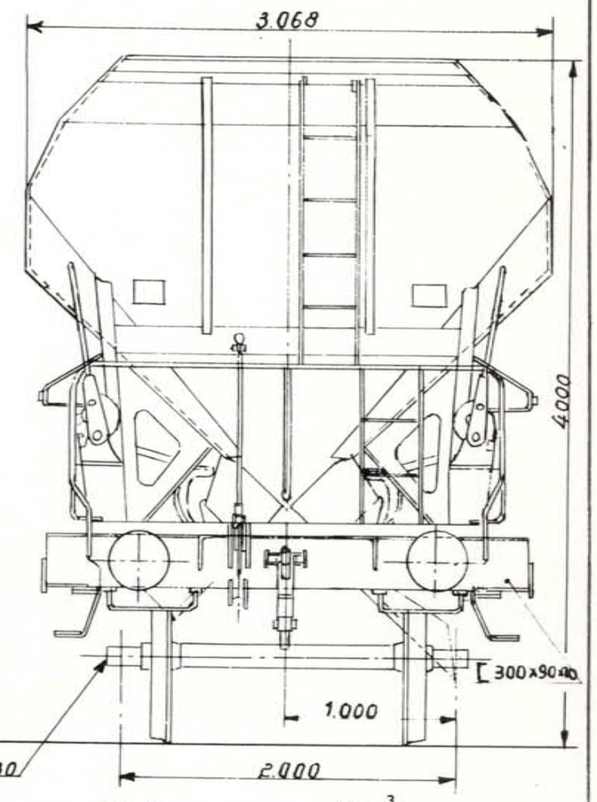

Inhoud :	40,6 m³
Oppervlakte :	—
Rollagerasbus :	SKF
Ø van het opzetvlak :	185
Draaistel :	—
Veer :	8 bladen 120 x 16-1200
Buigzaamheid in mm/t :	6,8
Speling h onder tarra tussen stuit en veerstrop	max. 86,5 mm min. bij revisie 86,5 mm
Toegelaten boogstraal :	—
Handrem :	—
Remtype :	Oerl. O-GP
Verdeler :	EST - 3e
Regelaar :	DRV 2 - 450
Weegklep :	—
Remgewicht :	13 — 15 24 24 / 22

803. 019 C

Wijziging van het schema: 2.81

Tremelwagen voor cokes.

Type M : 1 2 4 5 A 1

Lettercode : Fbl

Reeks : 4 2 8 8 6 1 5 3 0 0 0 a — Zonder handrem

4 2 8 8 6 1 5 3 1 9 9 a — Met handrem

Bouwjaar : 1977

Gemiddelde tarra 13,2 t

Met handrem		
A	B	C

Zonder handrem		
A	B	C
19	23	27

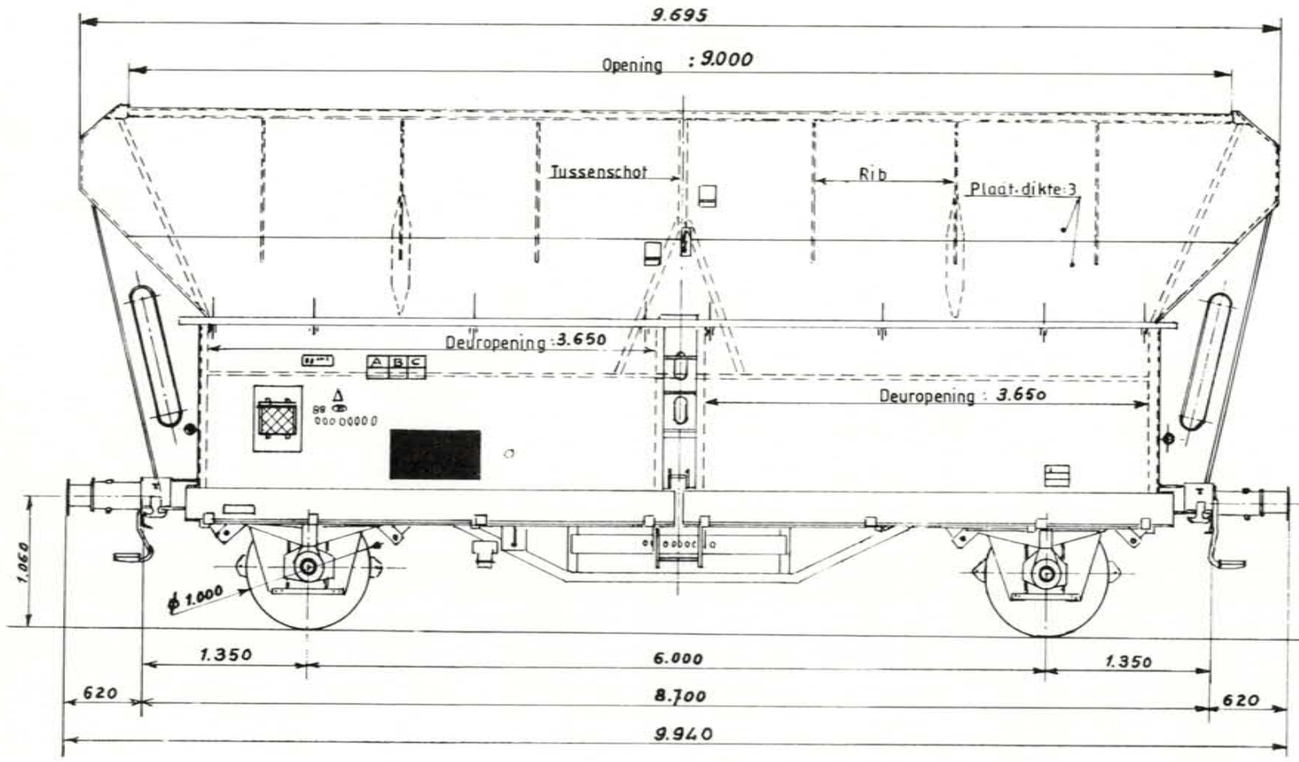

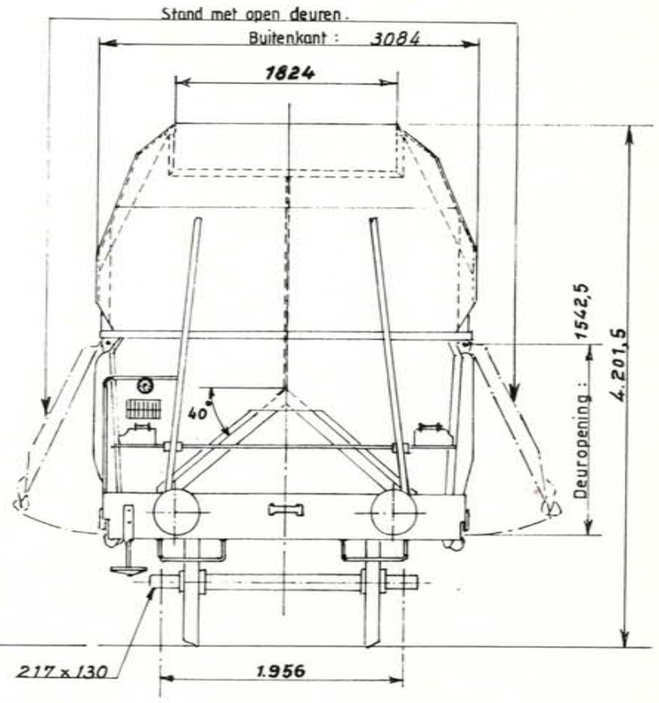

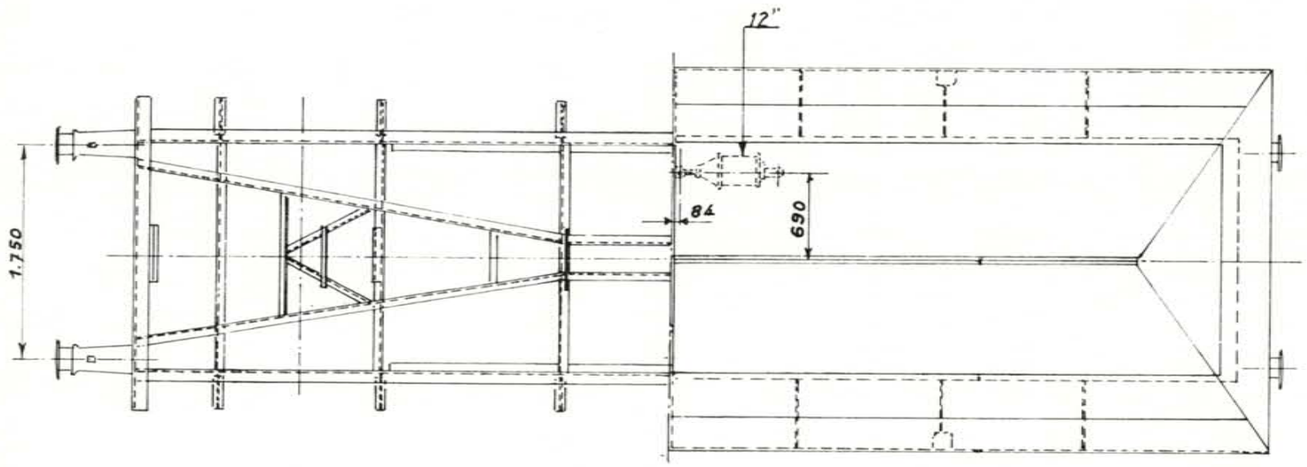

Inhoud :	64,5 m³
Oppervlakte :	—
Rollagerasbus :	SKF
Ø van het opzetvlak :	185 mm
Draaistel :	—
Veer :	8 bladen 120 x 16 - 1200
Buigzaamheid in mm/t :	6,8
Speling h onder tarra tussen stuit en veerstrop	max. 89 mm min. bij revisie —
Toegelaten boogstraal :	—
Handrem :	—
Remtype :	W-G (O-G)
Verdeler :	—
Regelaar :	—
Weegklep :	—
Remgewicht :	11 22 21

Wijziging van het schema 28.2.81

Tremelwagen voor cokes.

Type M : 1 2 4 5 A 2

Lettercode : Fbl

Reeks : ☐☐☐☐☐☐ ☐ ☐☐☐ Zonder handrem
4 2 8 8 6 1 5 3 2 0 0 a ☐☐☐☐☐☐ ☐ ☐☐☐ Met handrem
4 2 8 8 6 1 5 3 5 9 9 a

Bouwjaar : 1978

Gemiddelde tarra 13 t

Met handrem		Zonder handrem
A	B	C
18	22	26

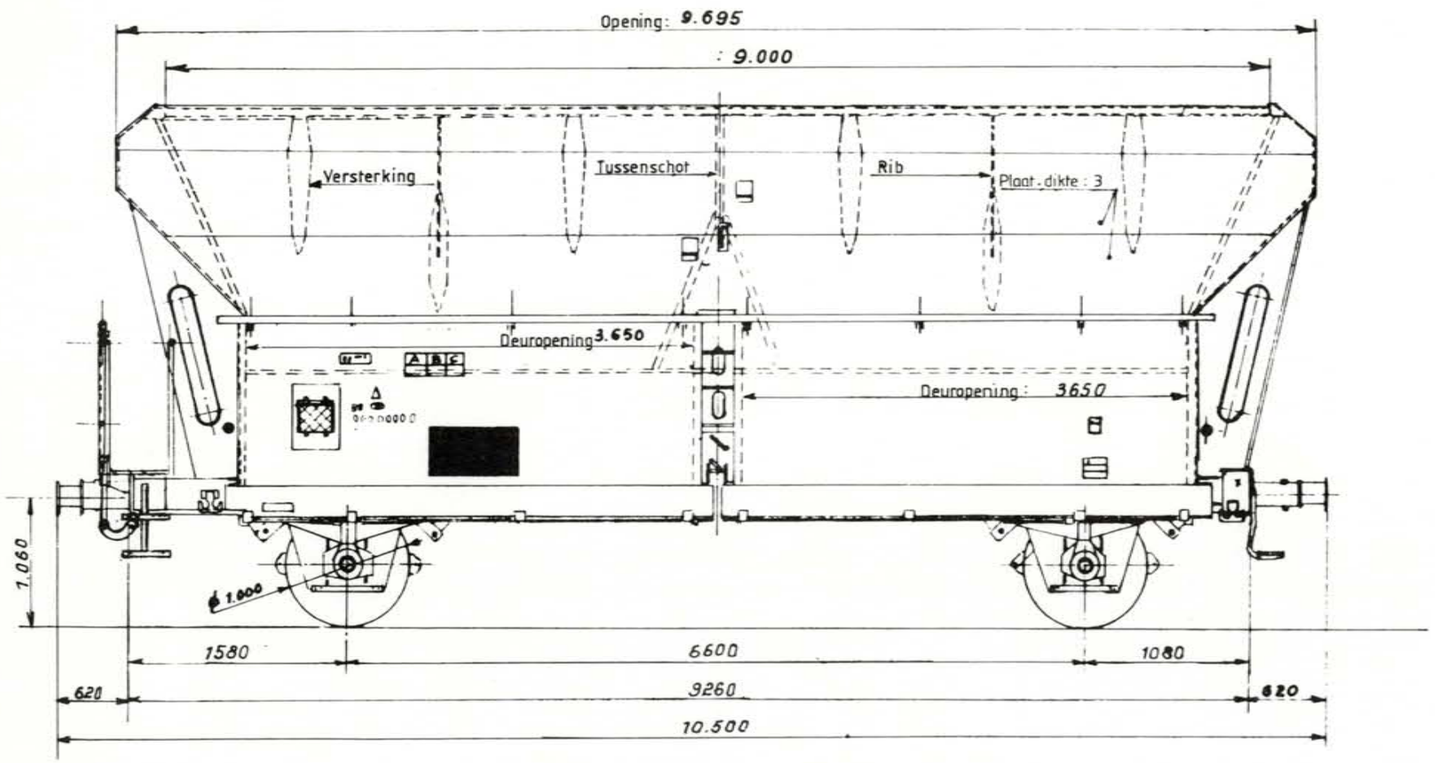

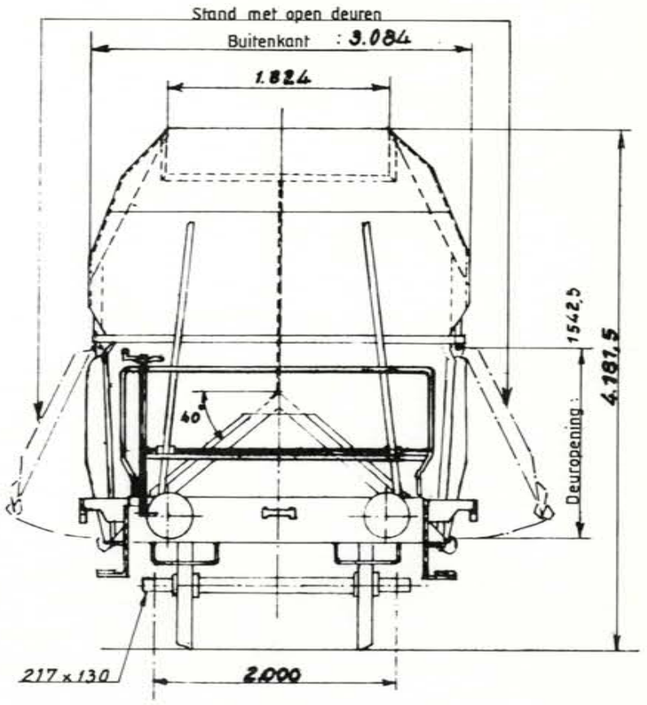

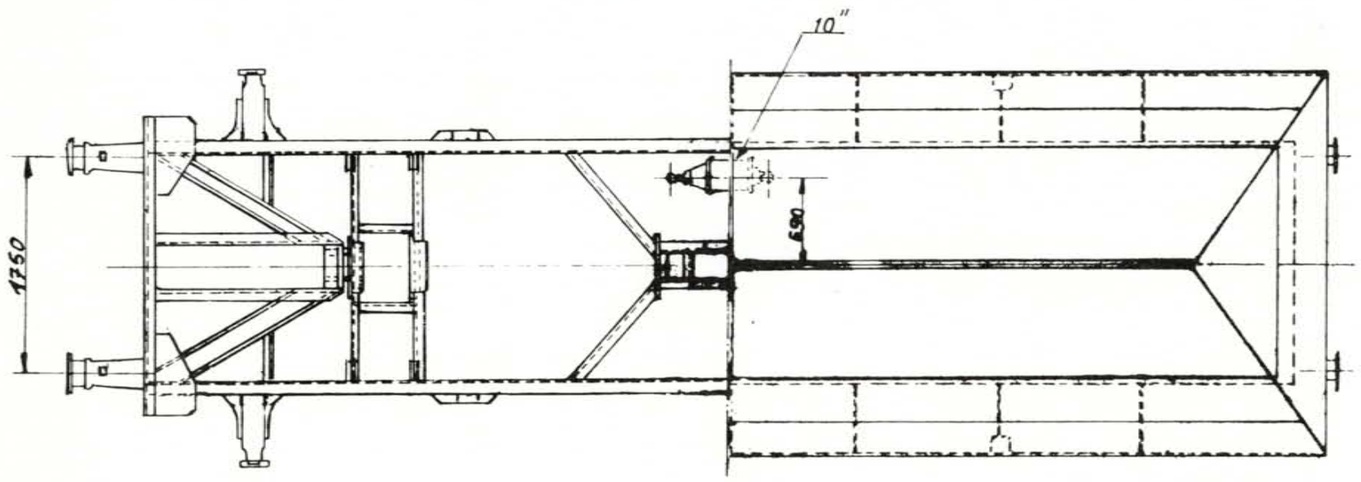

Inhoud :	64,5 m³
Oppervlakte :	—
Rollagerasbus :	SKF
Ø van het opzetvlak :	185 mm
Draaistel :	—
Veer :	8 bladen 120 x 16-1200
Buigzaamheid in mm/t :	6,8
Speling h onder tarra tussen stuit en veerstrop	max. 87 mm min. bij revisie —
Toegelaten boogstraal :	—
Handrem :	—
Remtype :	O-G
Verdeler :	—
Regelaar :	—
Weegklep :	—
Remgewicht :	☐ 12 ☐ 24 20

022 0.002 M

Wijziging van het schema 26. 2. 81

Type M : 1245A 2

Lettercode : Fbl

Reeks : 428861 5 3 200 a — Zonder handrem

Bouwjaar : 1978

Tremelwagen voor cokes.

Gemiddelde tarra : 13,5 t

	Met handrem	Zonder handrem
A	18,5	22,5
B	18,5	22,5
C	26,5	26,5

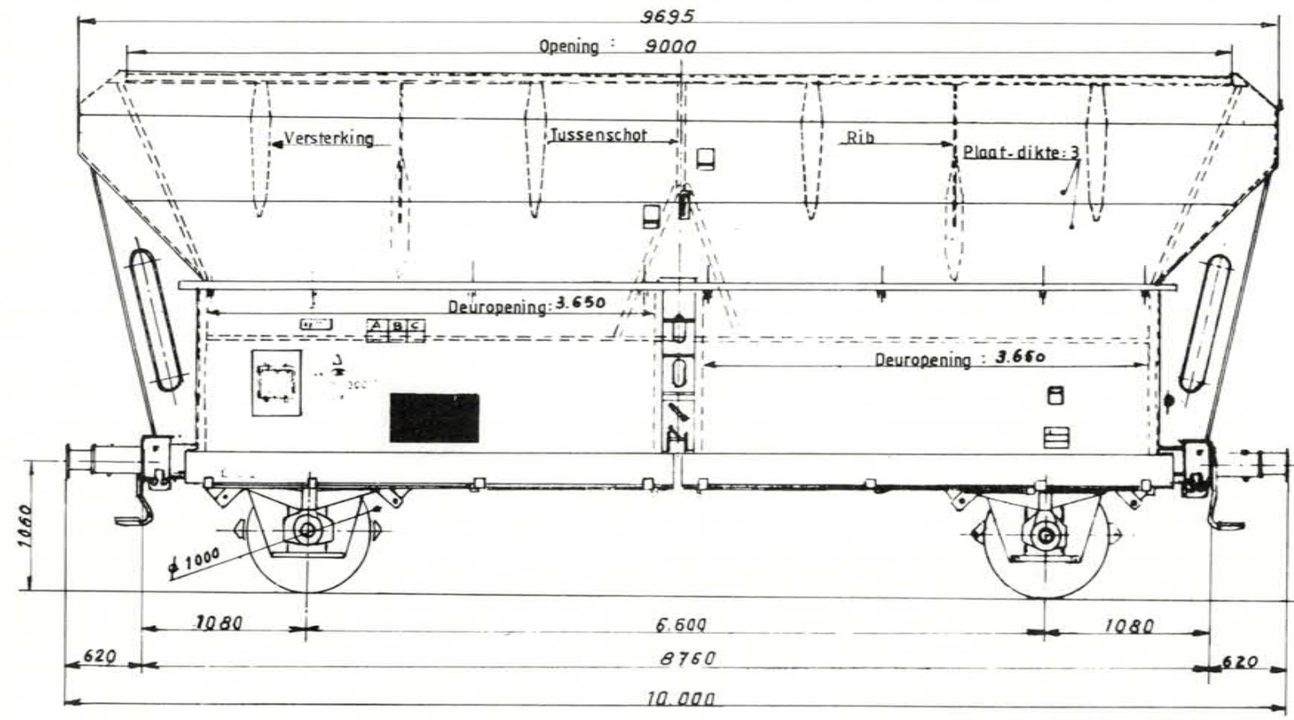

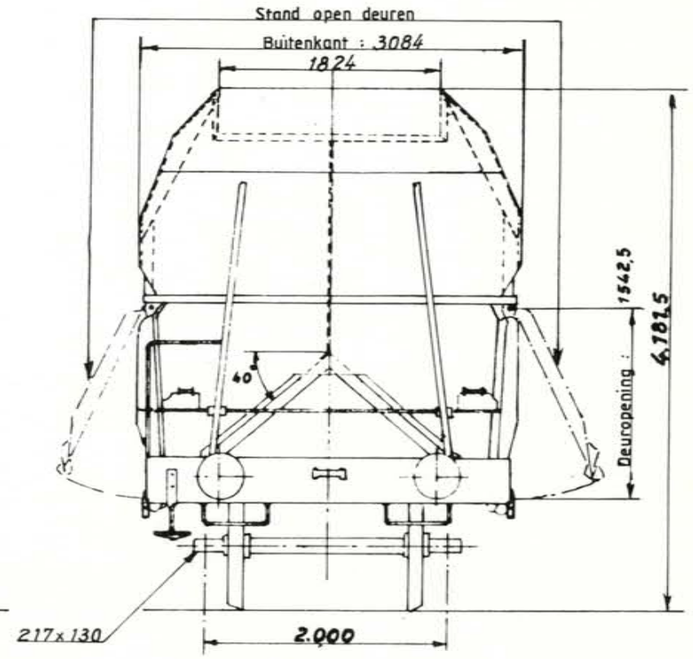

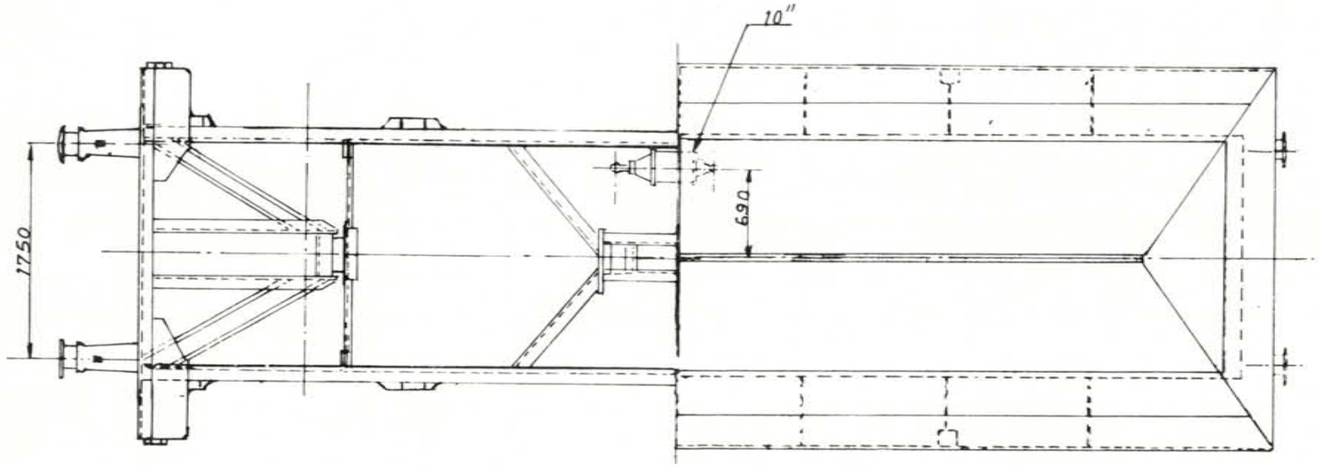

Inhoud :	64,5 m³
Oppervlakte :	—
Rollagerasbus :	SKF
Ø van het opzetvlak :	185 mm
Draaistel :	—
Veer :	8 bladen 120 x 16-1200
Buigzaamheid in mm/t :	6,8
Speling h onder tarra tussen stuit en veerstrop	max. 87 mm min. bij revisie —
Toegelaten boogstraal :	—
Handrem :	—
Remtype :	O-G
Verdeler :	—
Regelaar :	—
Weegklep :	—
Remgewicht :	12 24 20

Wijziging van het schema 26.2.81

Veerbootwagen.

Type M : 5030B 2

Lettercode : Ffs

Reeks : 2186609 4 000 0 Zonder handrem
2186609 4 019 0 Met handrem

Bouwjaar : 1971

Gemiddelde tarra 12 t

Met handrem / Zonder handrem

	A	B	C
S	19,5	23,5	27,5

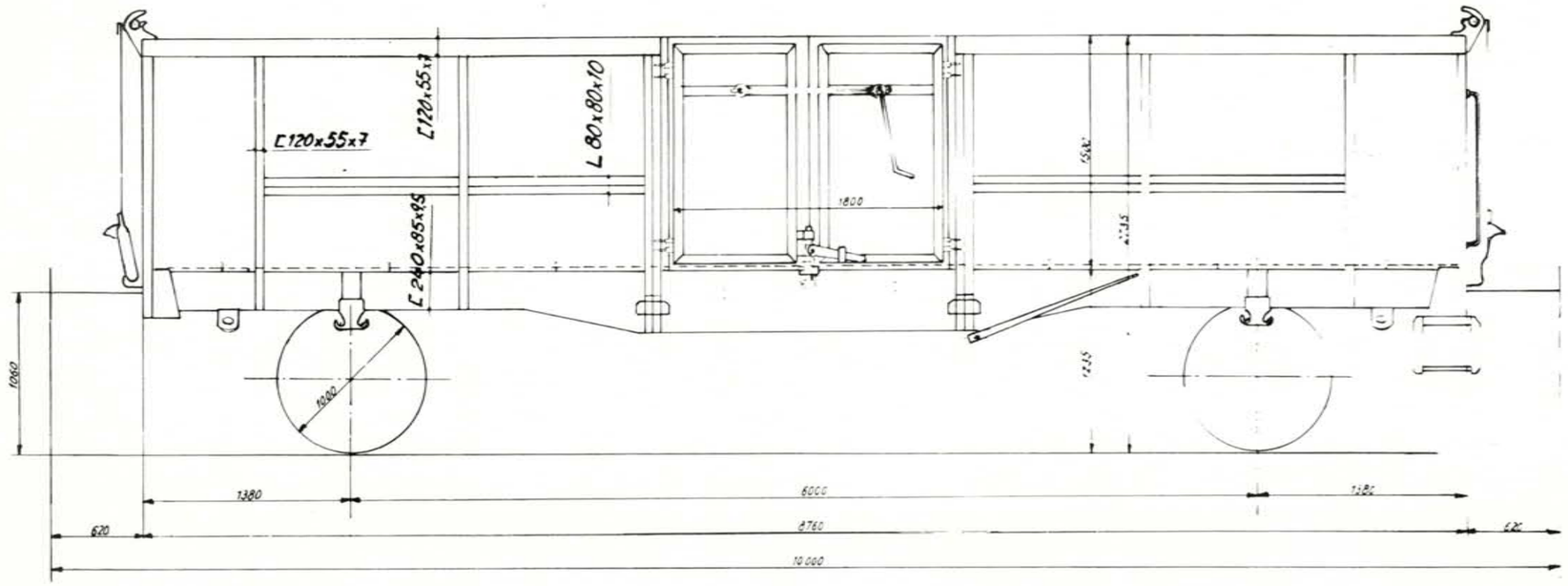

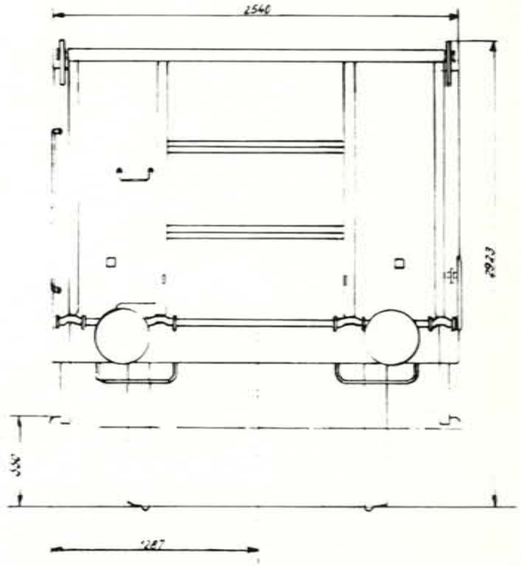

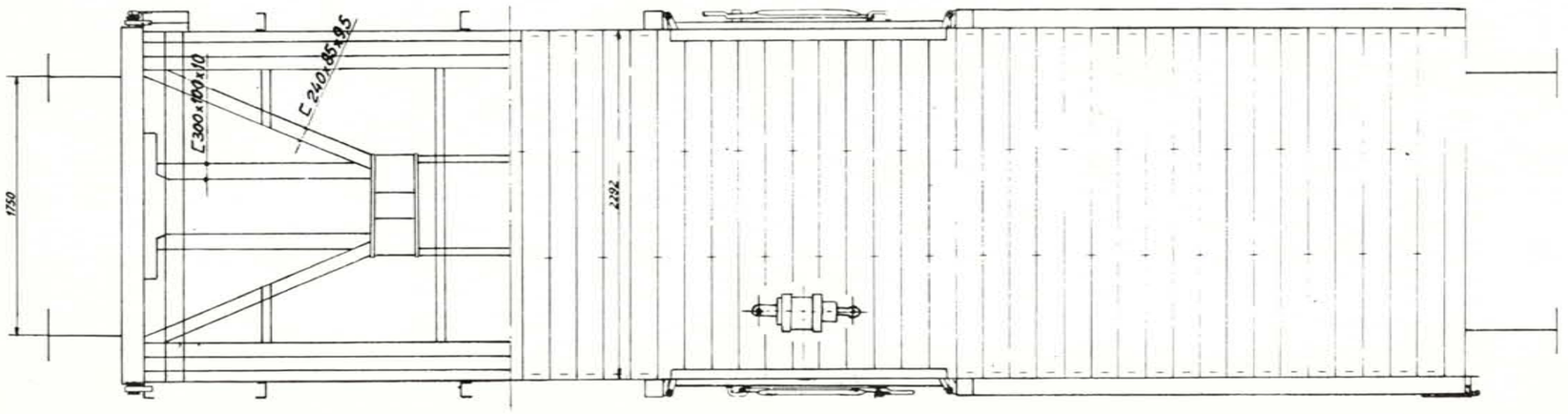

Inhoud	30 m³
Oppervlakte	23 m²
Rollagerasbus	SKF - FAG
Ø van het opzetvlak	185 mm
Draaistel	—
Veer	8 bladen 120 x 16 _ 1200
Buigzaamheid in mm/t	6,8
Speling h onder tarra tussen stuit en veerstrop	max 84 mm min. bij revisie 84 mm
Toegelaten boogstraal	—
Handrem	Hefboomrem
Remtype	O-GP+Loze leiding vacuum
Verdeler	Est-3e _10"
Regelaar	DRV2-450
Weegklep	—
Remgewicht	12 / 20 / 24

875-0-002 M.

Wijziging van het schema 17-02-81.

Ertswagen.

Type M : 1000F 2

Lettercode : Fals

Reeks : 81886650 125 a — Zonder handrem
81886650 245 a — Met handrem

Bouwjaar : 1975

Gemiddelde tarra : 20,3 t.

	Met handrem				Zonder handrem	
	A	B1	B2	C2	C3	C4
S	32,5	34,5	50		59	59,5

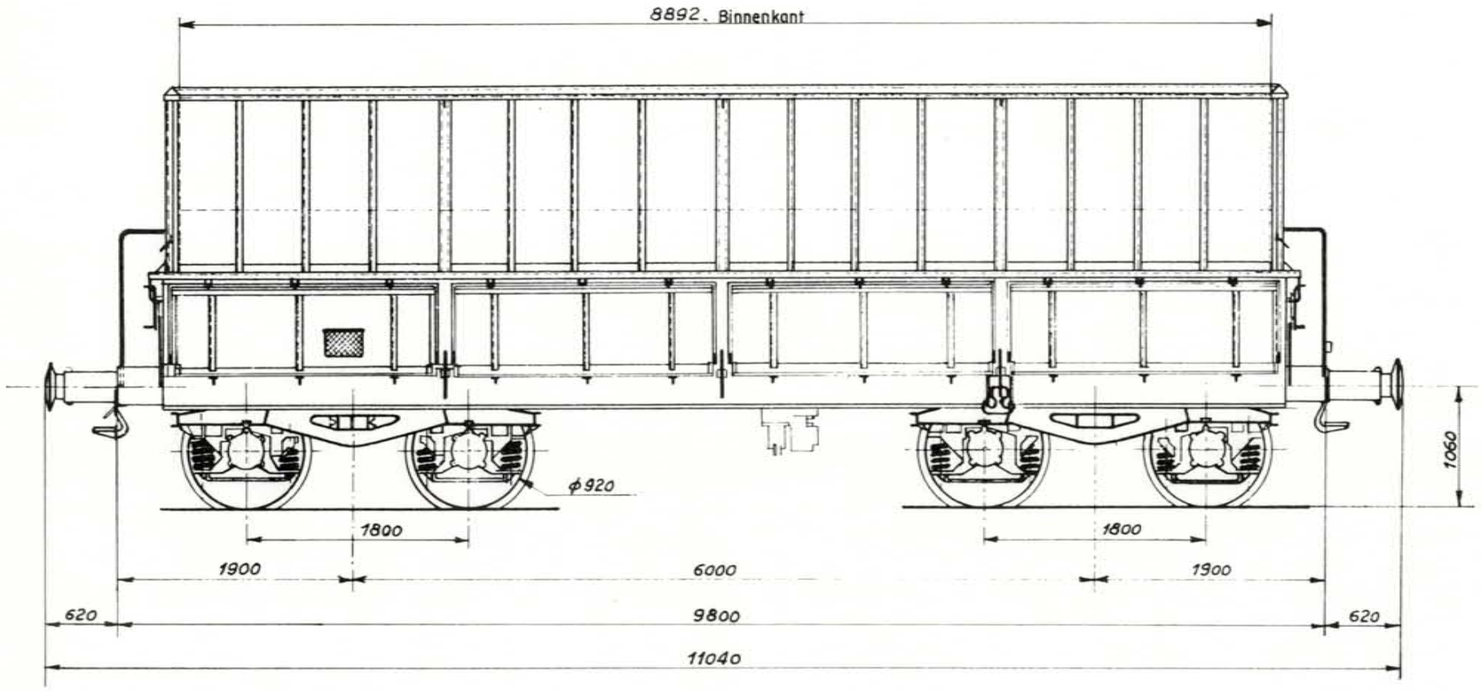

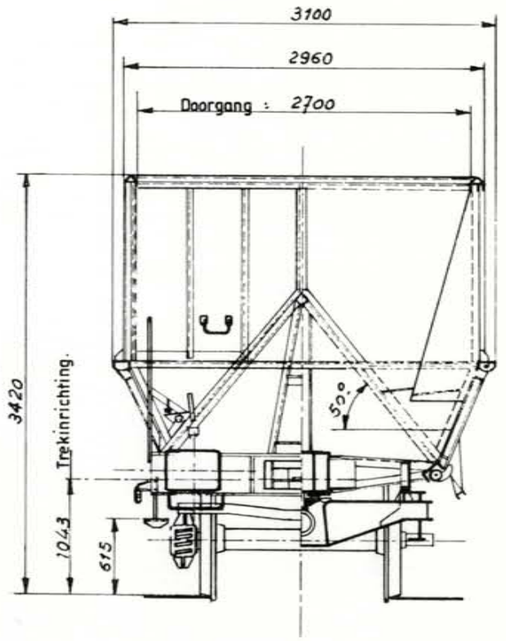

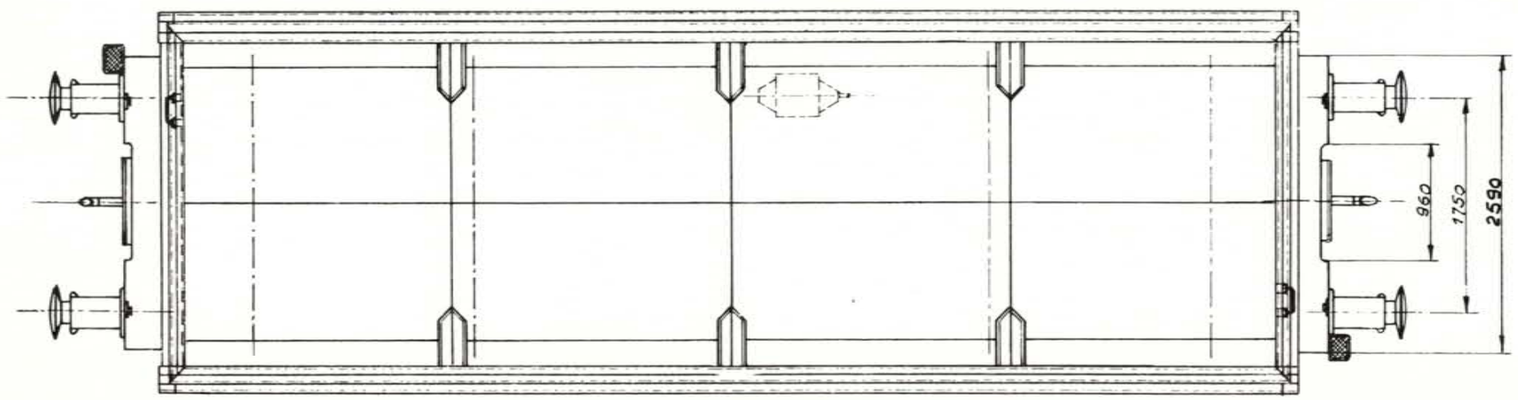

Inhoud : 40 m³

Oppervlakte : —

Rollagerasbus : SKF

Ø van het opzetvlak : —

Draaistel : Y 25 Cs

Veer : —

Buigzaamheid in mm/t : —

Speling h onder tarra tussen stuit en veerstrop { max. — ; min. bij revisie —

Toegelaten boogstraal : 50 m

Handrem : —

Remtype : O-GP

Verdeler : Oerl. Est 3 f GP 14"

Regelaar : DRV 2 A 600

Weegklep : —

Remgewicht : 21 52 / 43

Wijziging van het schema 4.2.81

Tremelwagen.

Type M : 1 0 0 0 F 3

Lettercode : Fals

Reeks : 3 1 8 8 6 6 5 | 1 | 0 0 0 a — Zonder handrem

3 1 8 8 6 6 5 | 1 | 1 4 9 a — Met handrem

Bouwjaar : 1967

Gemiddelde tarra 23,8 t. - 23,7 t.

Met handrem

	A	B1	B2	C
S	40	43	48	56

Zonder handrem

	A	B1	B2	C
S	40	43,5	48	56

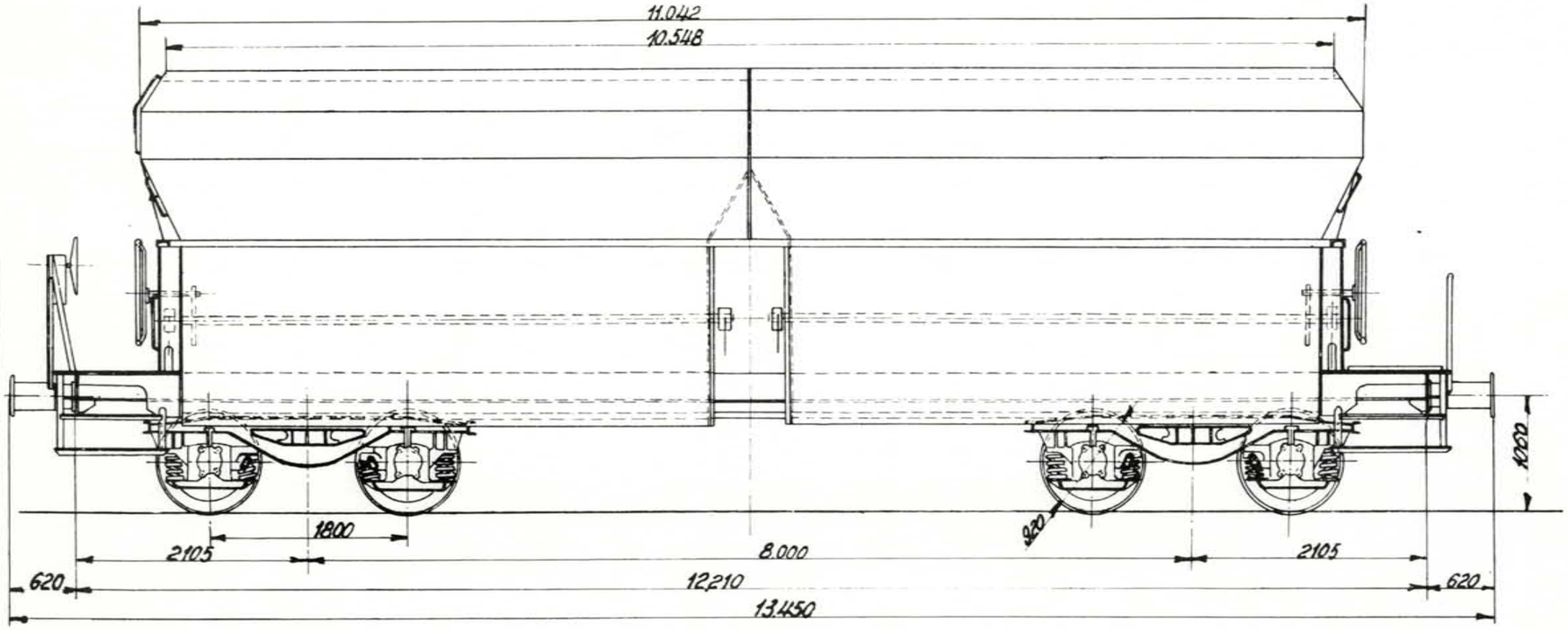

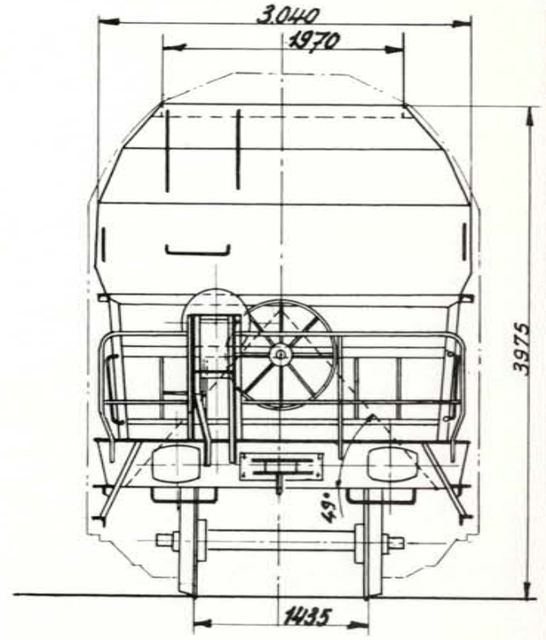

Inhoud : 73 m³

Oppervlakte : —

Rollagerasbus : —

Ø van het opzetvlak : —

Draaistel : Y 25 C - 1965

Veer : —

Buigzaamheid in mm/t : —

Speling h onder tarra tussen stuit en veerstrop { max. — ; min. bij revisie —

Toegelaten boogstraal : 60 m.

Handrem : Isojax.

Remtype : O - GP

Verdeler : Oerl. Est-3f - 14"

Regelaar : DRV 2-500

Weegklep : —

Remgewicht : [ ] [27 [ ] 49 / 42]

862-0-002 M.

Wijziging van het schema 9-02-81

Tremelwagen.

Type M: 1000F 4

Lettercode: Fals

Reeks: 3188665 1 150a — 3 5 — Zonder handrem

3188665 1 199a — 3 5 — Met handrem

Bouwjaar: 1967 1968

Gemiddelde tarra 23,4t.- 23,5t.

Met handrem — Zonder handrem

	A	B1	B2	C
S	40,5	43,5	48,5	56,5

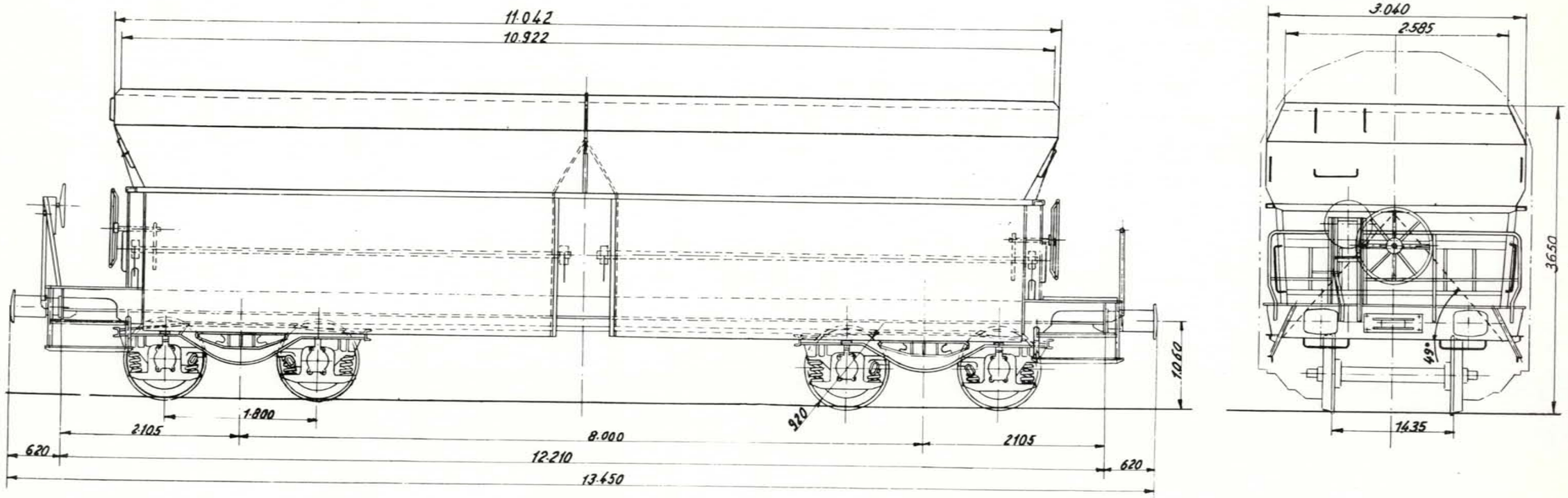

Inhoud:	64 m³
Oppervlakte:	—
Rollagerasbus:	—
Ø van het opzetvlak:	—
Draaistel:	Y 25 C - 1965
Veer:	—
Buigzaamheid in mm/t:	—
Speling h onder tarra tussen stuit en veerstrop	max. —
	min. bij revisie —
Toegelaten boogstraal:	60 m.
Handrem:	Isajax
Remtype:	O-GP
Verdeler:	Oerl. Est-3f - 14"
Regelaar:	DRV2-600
Weegklep:	—
Remgewicht:	27 — 49 — 42

863-0-002 M.

Wijziging van het schema 19-02-81

Tremelwagen.

Type M : 1 0 0 0 F 5

Lettercode : Fals

Reeks : □□□□□□ □ □□□ Zonder handrem
3 1 8 8 6 6 5 1 2 0 0 a 3 1 8 8 6 6 5 1 5 4 9 a Met handrem

Bouwjaar : 1975

Gemiddelde tarra 23,5 t

Met handrem

	A	B1	B2	C
S	37	39.5	48.5	56.5

Zonder handrem

	A	B1	B2	C
S				

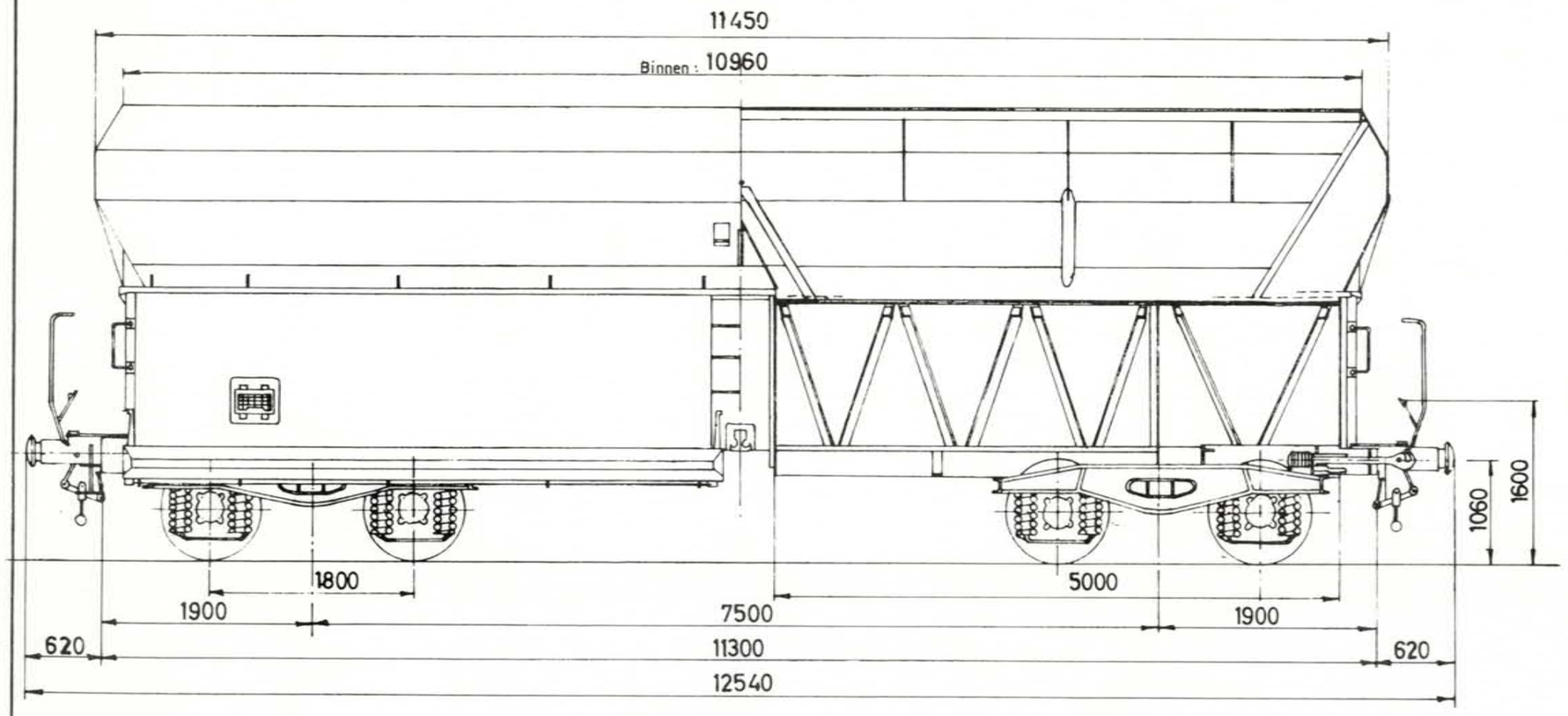

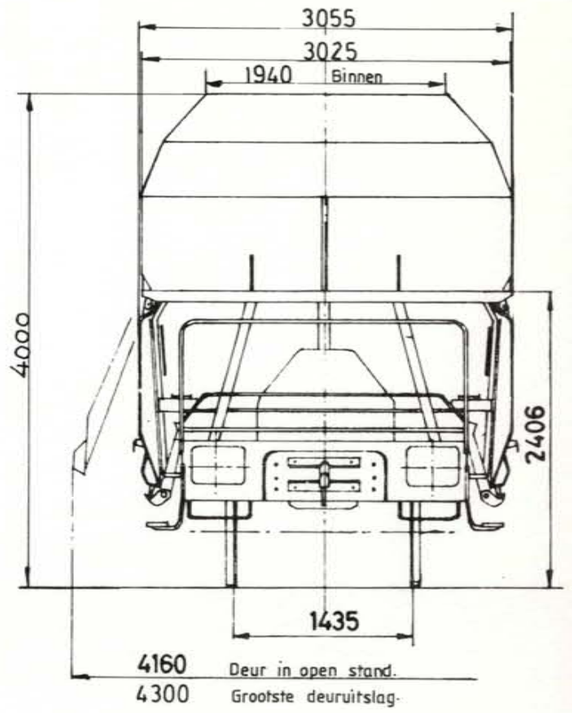

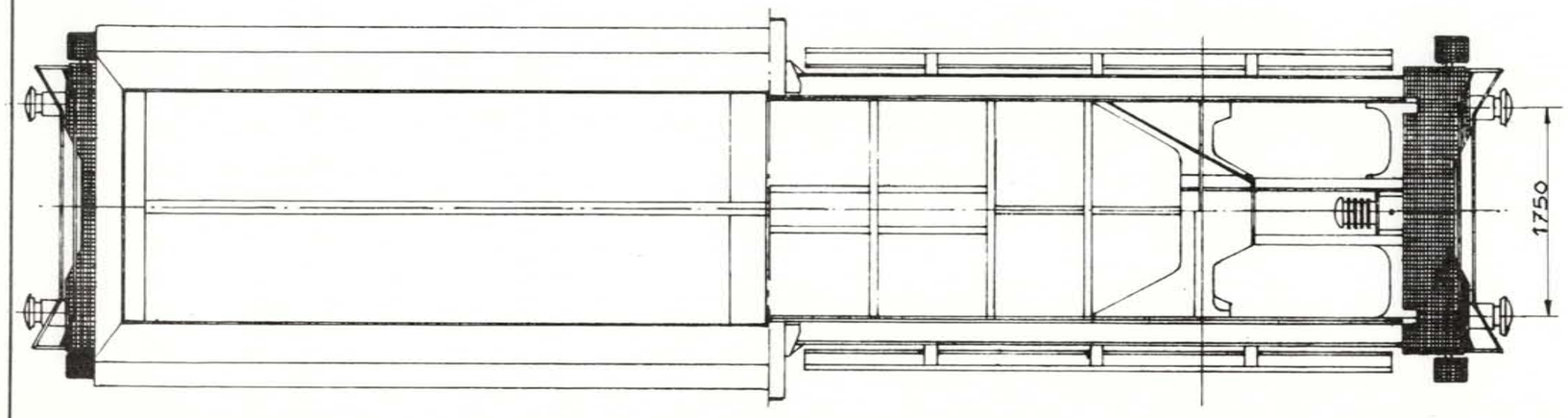

Inhoud :	75 m³
Oppervlakte :	—
Rollagerasbus :	SKF
Ø van het opzetvlak :	—
Draaistel :	Y 25 Cs
Veer :	—
Buigzaamheid in mm/t :	
Speling h onder tarra tussen stuit en veerstrop	max. — / min. bij revisie —
Toegelaten boogstraal :	60 m
Handrem :	ISAJAX
Remtype :	O-GP
Verdeler :	Oerl. Est 3f GP 14"
Regelaar :	SAB DRV 2A-H2-600
Weegklep :	LA3R
Remgewicht :	□ / 24 □ 48 / 42

893.0.002M

Wijziging van het schema 24.02.81

Tremelwagen.

Type M: 1 0 0 0 F 6

Lettercode: Fals

Reeks: ☐☐☐☐☐☐☐ ☐ ☐☐☐ Zonder handrem
3 1 8 8 6 6 5 2 0 0 0 a 3 1 8 8 6 6 5 2 1 4 9 a Met handrem

Bouwjaar: 1975

Gemiddelde tarra 25 t.

	Met handrem			Zonder handrem
	A	B	C	
S	39	47	55	

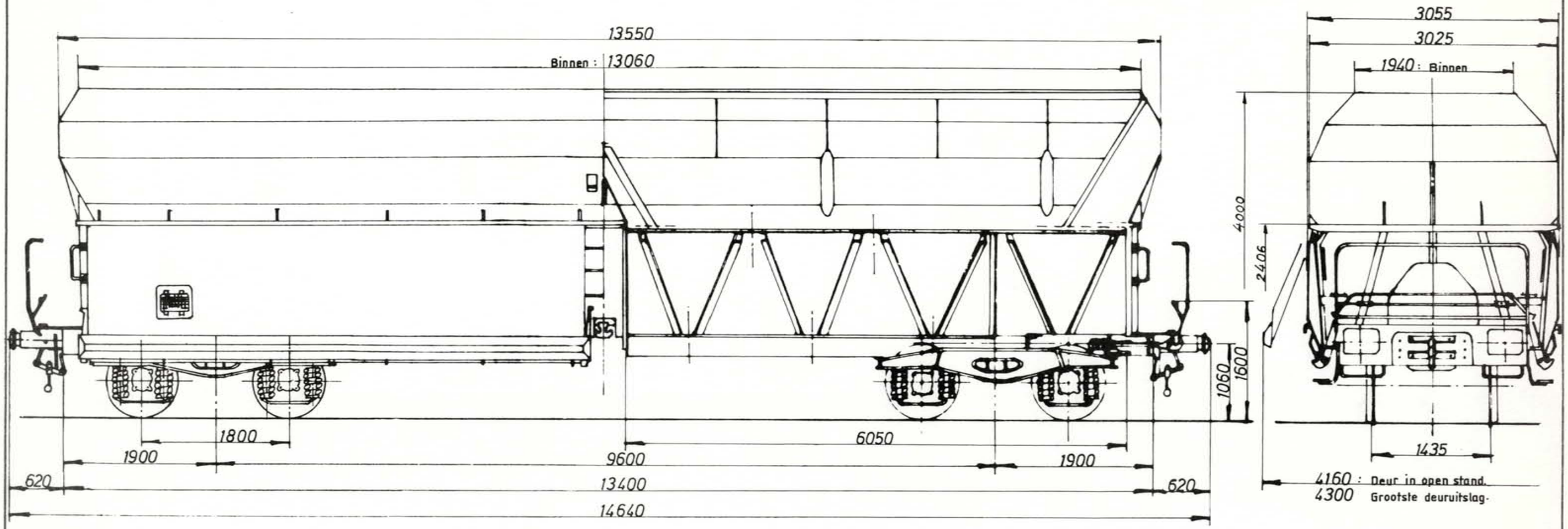

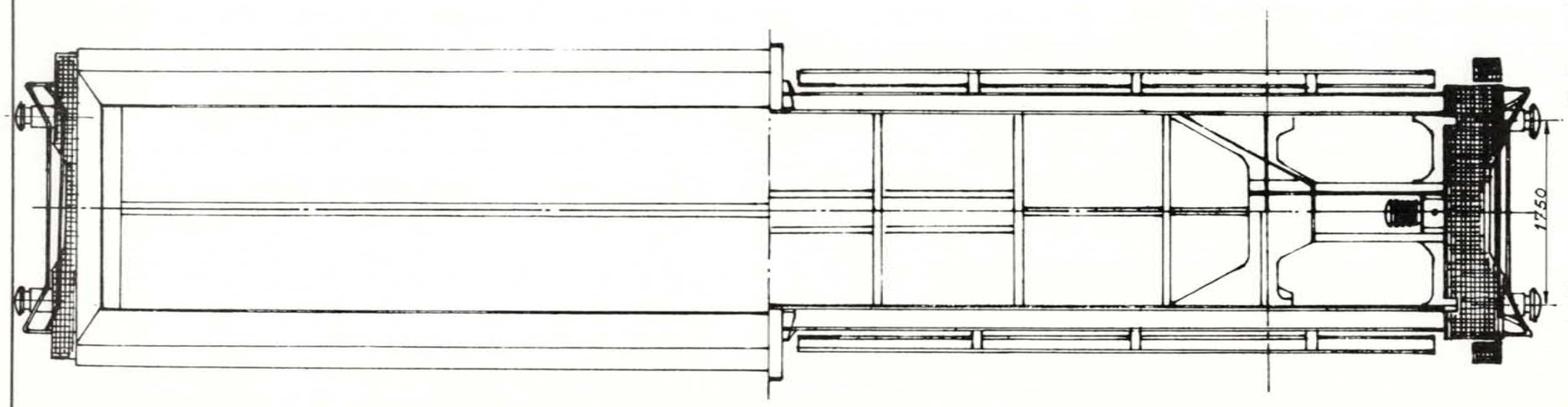

Inhoud:	90 m³
Oppervlakte:	—
Rollagerasbus:	—
Ø van het opzetvlak:	—
Draaistel:	Y 25 C 5.
Veer:	—
Buigzaamheid in mm/t:	—
Speling h onder tarra tussen stuit en veerstrop	max. — / min. bij revisie —
Toegelaten boogstraal:	65 m.
Handrem:	Isajax
Remtype:	O-GP
Verdeler:	Oerl. Est-3t. 14"
Regelaar:	DRV 2A-600 H2
Weegklep:	
Remgewicht:	☐ 24 ☐ 48 / 42

893-0-004 M.

Wijziging van het schema 24-02-81

Tremelwagen

Type M : 1 0 0 0 F 7

Lettercode : Fals

Reeks : 3 1 8 8 6 6 5 1 5 5 0 a Zonder handrem

3 1 8 8 6 6 5 1 8 4 9 a Met handrem

Bouwjaar : 1977

Gemiddelde tarra : 22,9 t

Met handrem

	A	B1	B2	C
S	37	39,5	49	57

Zonder handrem

	A	B1	B2	C
S				

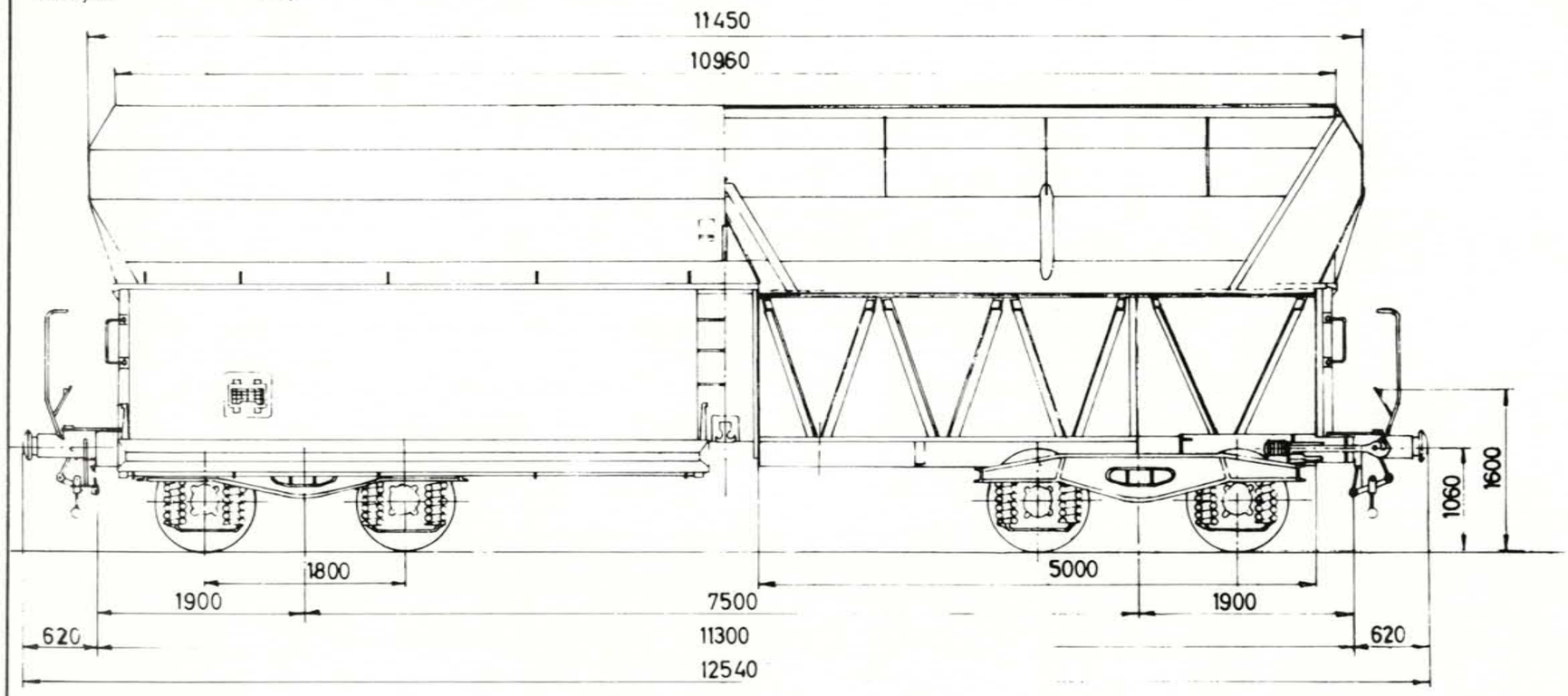

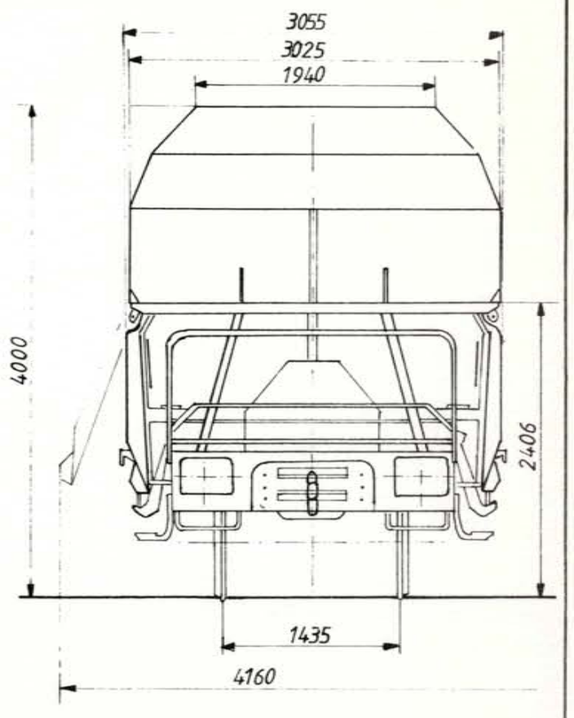

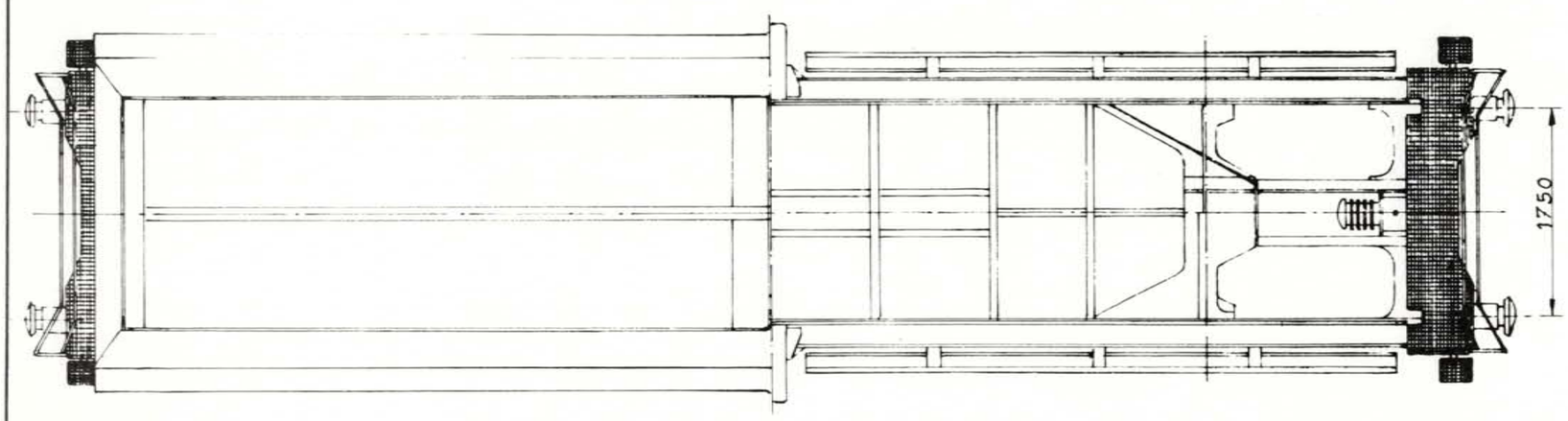

Inhoud :	75 m³
Oppervlakte :	—
Rollagerasbus :	SKF ϕ 130 x 217
ϕ van het opzetvlak :	ϕ 185
Draaistel :	Y 25 Cs
Veer :	ϕ 162 ϕ 30 x 239 ϕ 90 ϕ 24 x 228
Buigzaamheid in mm/t :	1,5 mm/t/ wagen
Speling h onder tarra tussen stuit en veerstrop	0,5 mm/t/ max. / min. bij revisie
Toegelaten boogstraal :	60 m
Handrem :	Isojax
Remtype :	O-GP
Verdeler :	Oerl. Est 3f GP 14"
Regelaar :	SAB DRV 2A-600-H2
Weegklep :	DP2YF + LA3R
Remgewicht :	24 / 42 / 48

893.0.010 M

Wijziging van het schema : 24.2.81

Tremelwagen.

Type M: 1000F 9

Lettercode: Fals

Reeks: 8288665 3 125a 8288665 3 493a Zonder handrem
8288665 3 000a 8288665 3 124a Met handrem

Bouwjaar: 1981 - 1982.

Gemiddelde tarra: 26 t

Met handrem

	A	B1	B2	C
S	34,5	37	46,5	54,5
120 km/h	0,00			

Zonder handrem

	A	B1	B2	C
S	34,5	37	46,5	54,5
120 km/h	0,00			

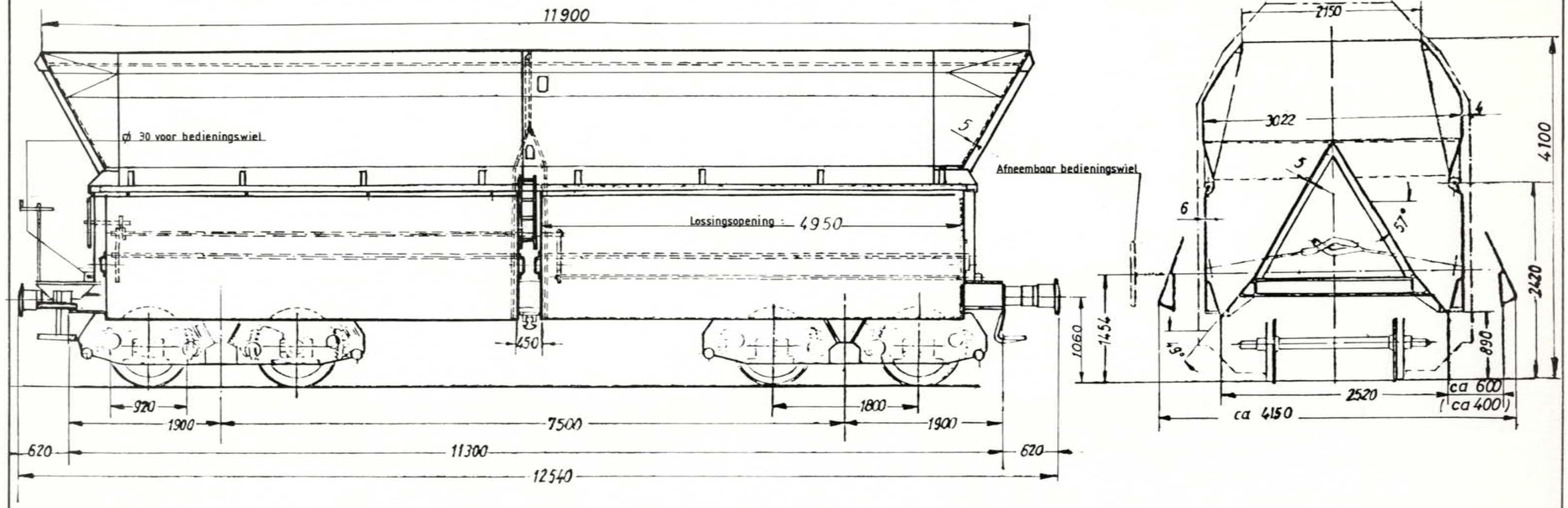

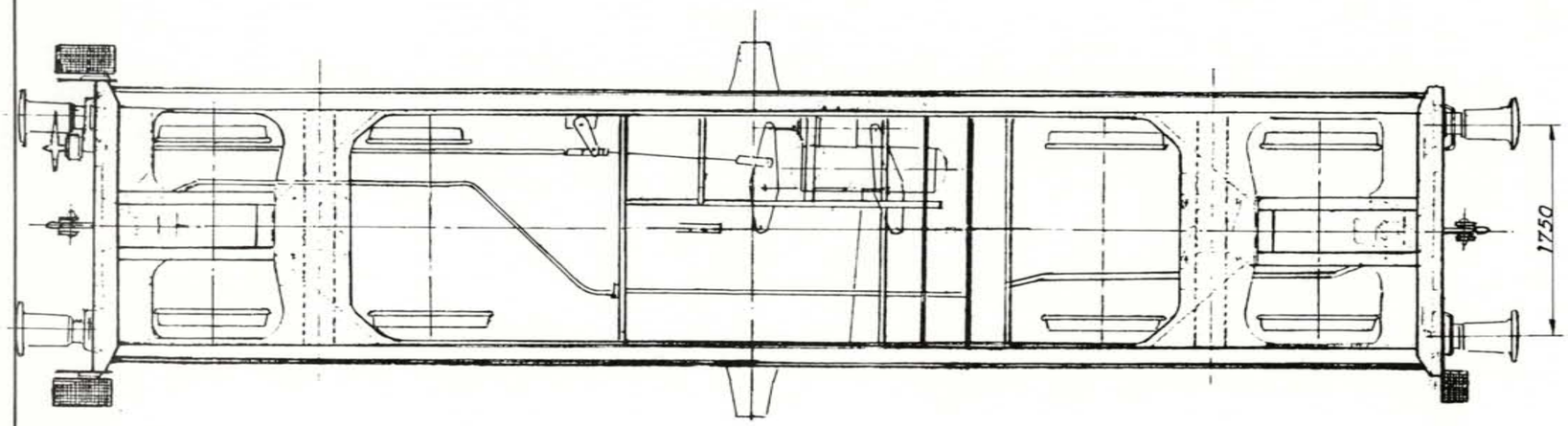

Inhoud:	75 m³
Oppervlakte:	—
Rollagerasbus:	SKF
Ø van het opzetvlak:	—
Draaistel:	DB 665
Veer:	—
Buigzaamheid in mm/t:	—
Speling h onder tarra tussen stuit en veerstrop	max. — / min. bij revisie —
Toegelaten boogstraal:	75 m
Handrem:	UIC
Remtype:	O-GP
Verdeler:	Oerl. Est 3 f G/P HBG 300 - 16"
Regelaar:	SAB DRV 2 A - 600 H2
Weegklep:	—
Remgewicht:	

972.0.002 M

Wijziging van het schema:

Tremelwagen.

Type M : 1 0 0 0 F 9

Lettercode : Fals

Reeks : 8 2 8 8 6 6 5 3 1 2 5 a 8 2 8 8 6 6 5 3 4 9 4 a Zonder handrem
8 2 8 8 6 6 5 3 0 0 0 a 8 2 8 8 6 6 5 3 1 2 4 a Met handrem

Bouwjaar : 1981 - 1982.

Gemiddelde tarra : 26 t

Met handrem

	A	B1	B2	C
S	34,5	37	46,5	54,5
120km/h	0,00			

Zonder handrem

	A	B1	B2	C
S	34,5	37	46,5	54,5
120km/h	0,00			

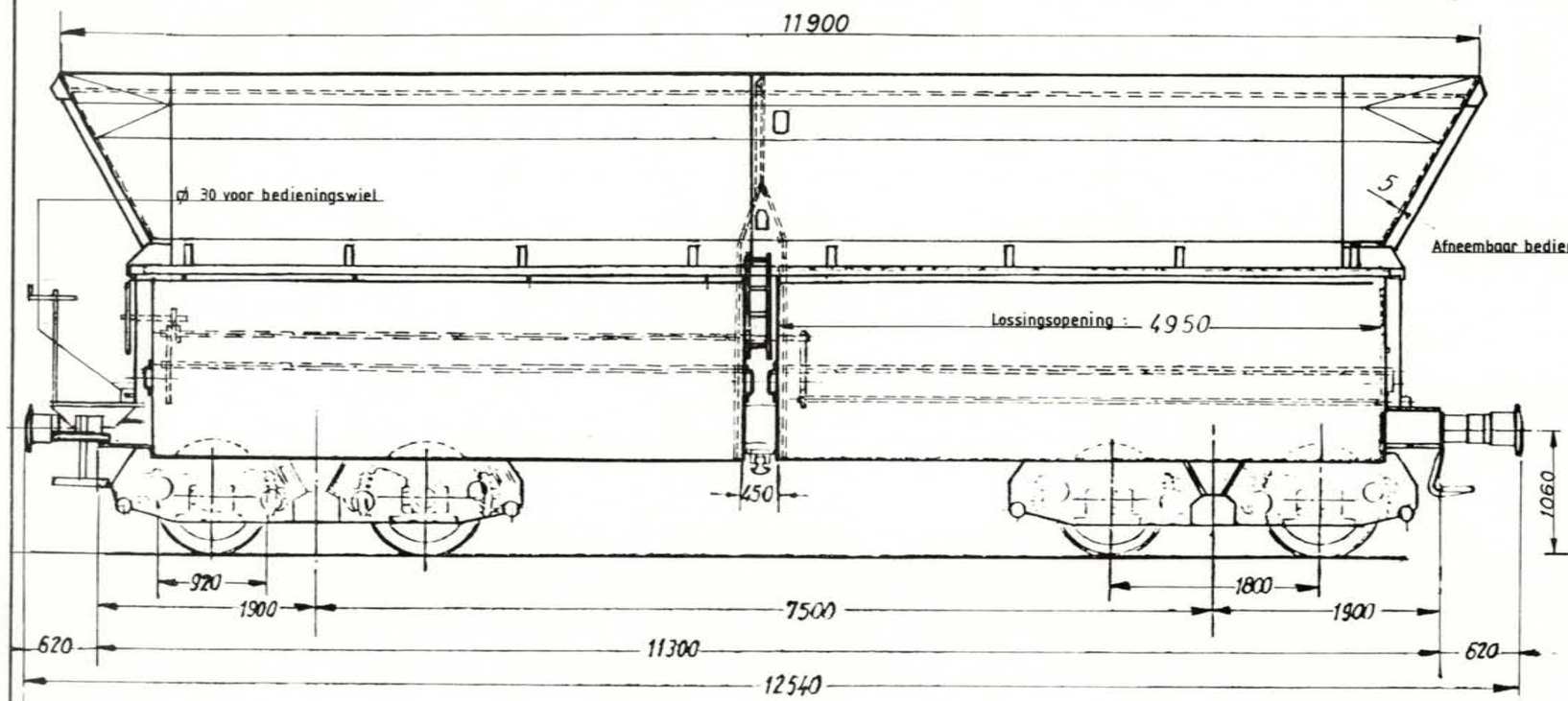

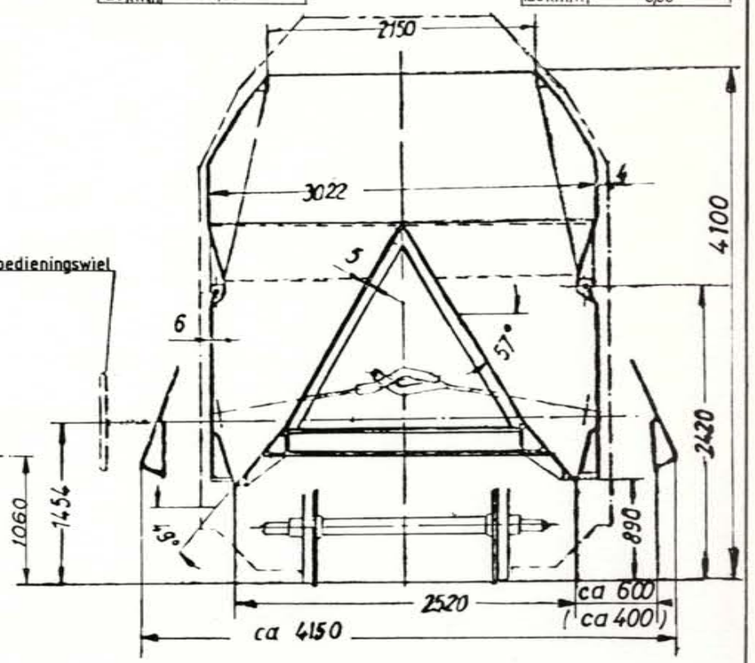

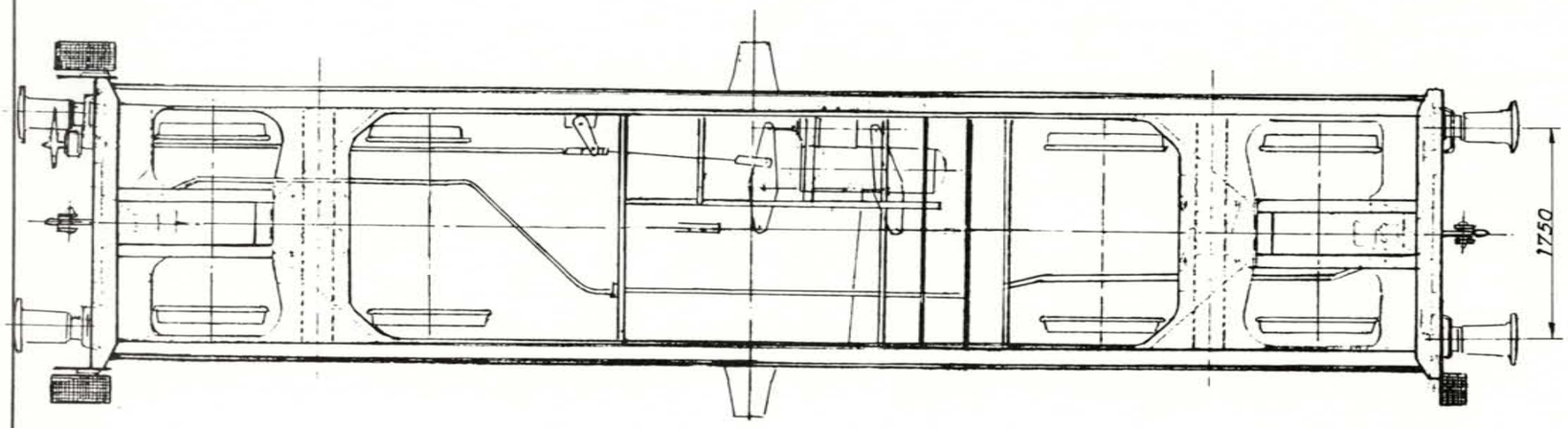

Inhoud :	75 m³
Oppervlakte :	—
Rollagerasbus :	SKF
Ø van het opzetvlak :	—
Draaistel :	DB 665
Veer :	—
Buigzaamheid in mm/t :	—
Speling h onder tarra tussen stuit en veerstrop	max. — ; min.bij revisie —
Toegelaten boogstraal :	75 m
Handrem :	UIC
Remtype :	O-GP
Verdeler :	Oerl. Est 3 f G/P HBG 300 - 16"
Regelaar :	SAB DRV 2 A - 600 H2
Weegklep :	—
Remgewicht :	☐ ☐

Wijziging van het schema:

Tremelwagen.

Type M : 1 0 0 0 F 9

Lettercode : Fals

Reeks : 8 2 8 8 6 6 5 3 1 2 5 a 8 2 8 8 6 6 5 3 4 9 3 a Zonder handrem
8 2 8 8 6 6 5 3 0 0 0 a 8 2 8 8 6 6 5 3 1 2 4 a Met handrem

Bouwjaar : 1981 - 1982.

Gemiddelde tarra : 26 t

Met handrem

	A	B1	B2	C
S	34,5	37	46,5	54,5
120 km/h	0,00			

Zonder handrem

	A	B1	B2	C
S	34,5	37	46,5	54,5
120 km/h	0,00			

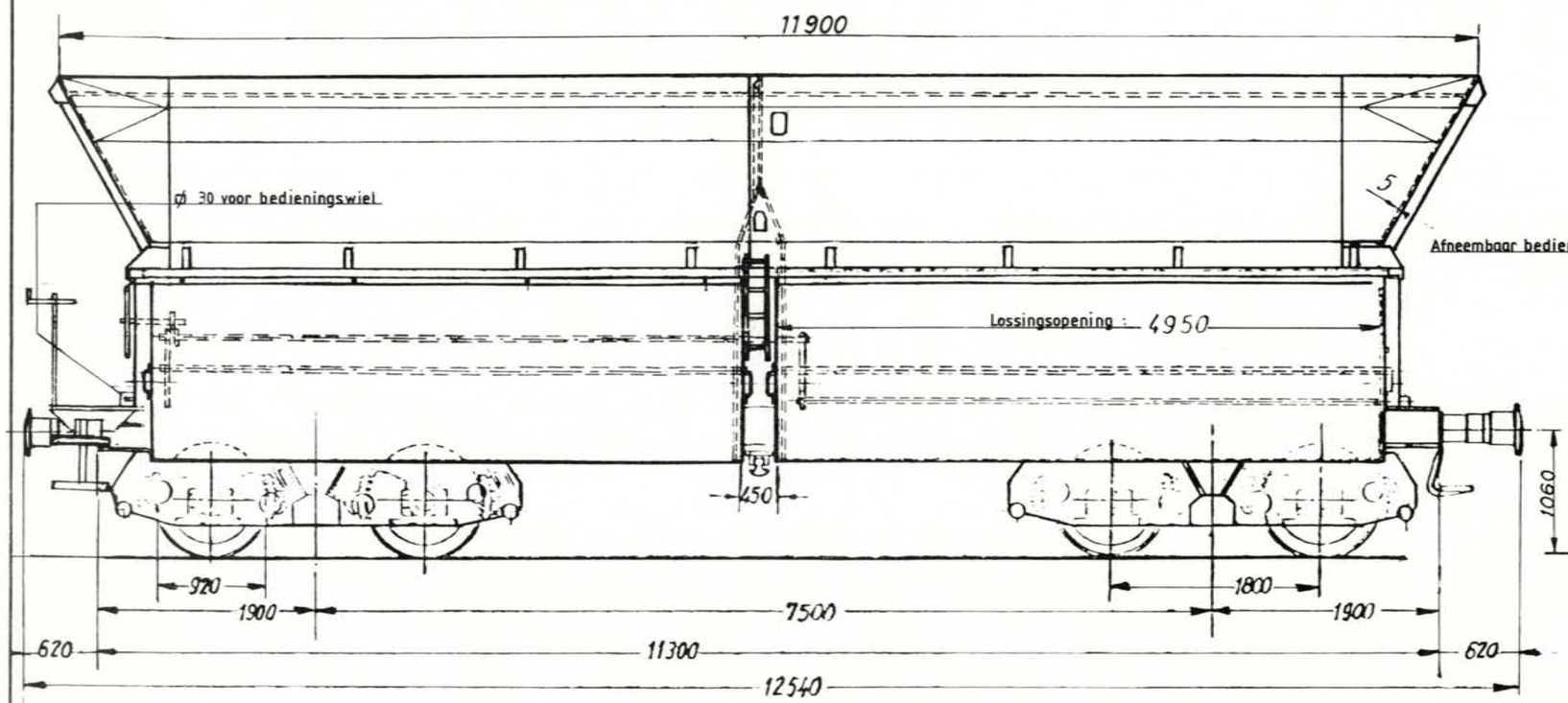

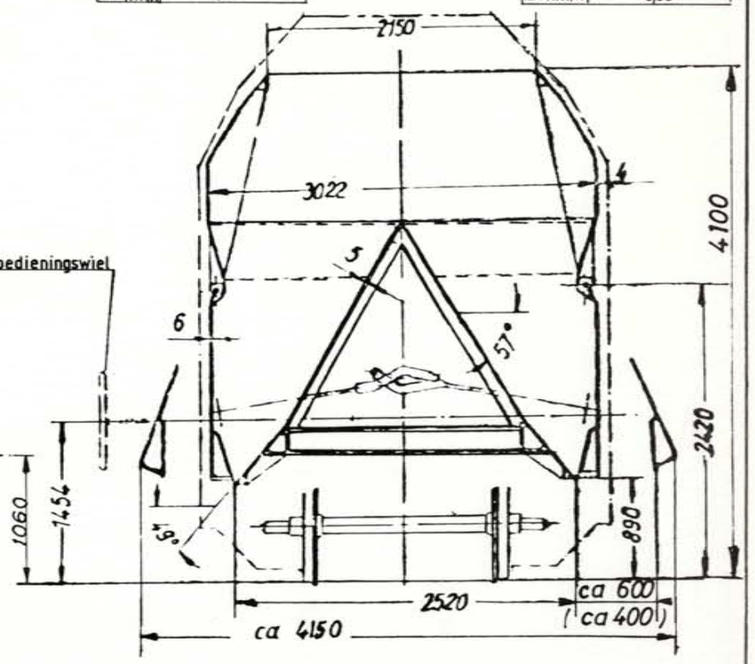

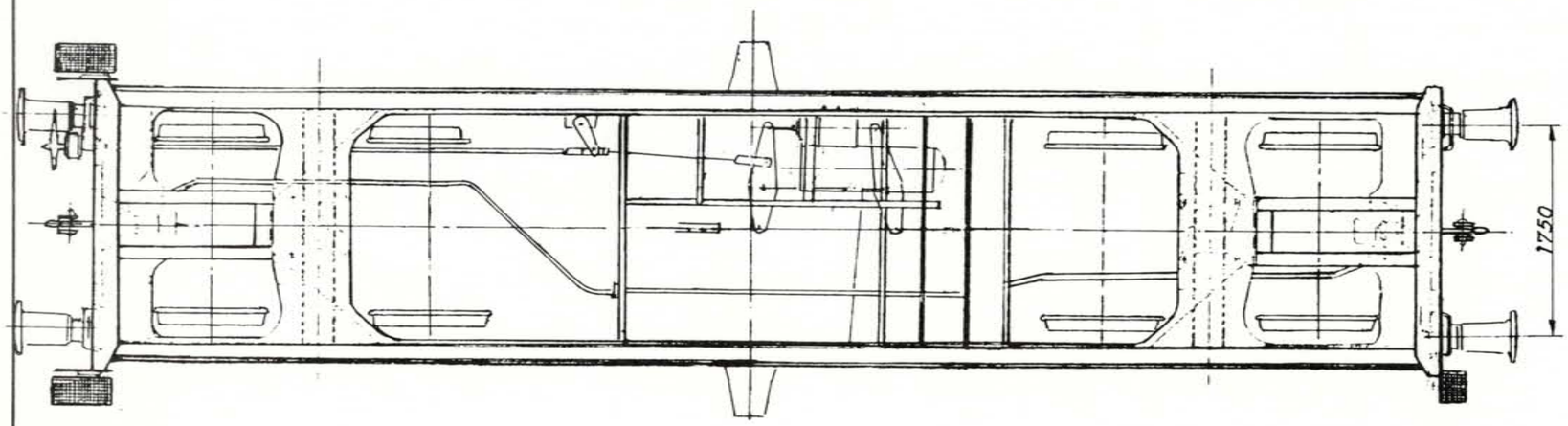

Inhoud :	75 m³
Oppervlakte :	—
Rollagerasbus :	SKF
Ø van het opzetvlak :	—
Draaistel :	DB 665
Veer :	—
Buigzaamheid in mm/t :	—
Speling h onder tarra tussen stuit en veerstrop	max. — ; min.bij revisie —
Toegelaten boogstraal :	75 m
Handrem :	UIC
Remtype :	O-GP
Verdeler :	Oerl. Est 3 f G/P HBG 300 - 16"
Regelaar :	SAB DRV 2 A - 600 H2
Weegklep :	—
Remgewicht :	☐ ☐

Wijziging van het schema :

Tremelwagen.

Type M : 1 0 0 0 F 9

Lettercode : Fals

Reeks : 8 2 8 8 6 5 3 1 2 5 a 8 2 8 8 6 5 3 4 9 3 a Zonder handrem
8 2 8 8 6 5 3 0 0 0 a 8 2 8 8 6 5 3 1 2 4 a Met handrem

Bouwjaar : 1981 - 1982.

Gemiddelde tarra : 26 t

Met handrem

	A	B1	B2	C
S	34,5	37	46,5	54,5
120km/h	0,00			

Zonder handrem

	A	B1	B2	C
S	34,5	37	46,5	54,5
120km/h	0,00			

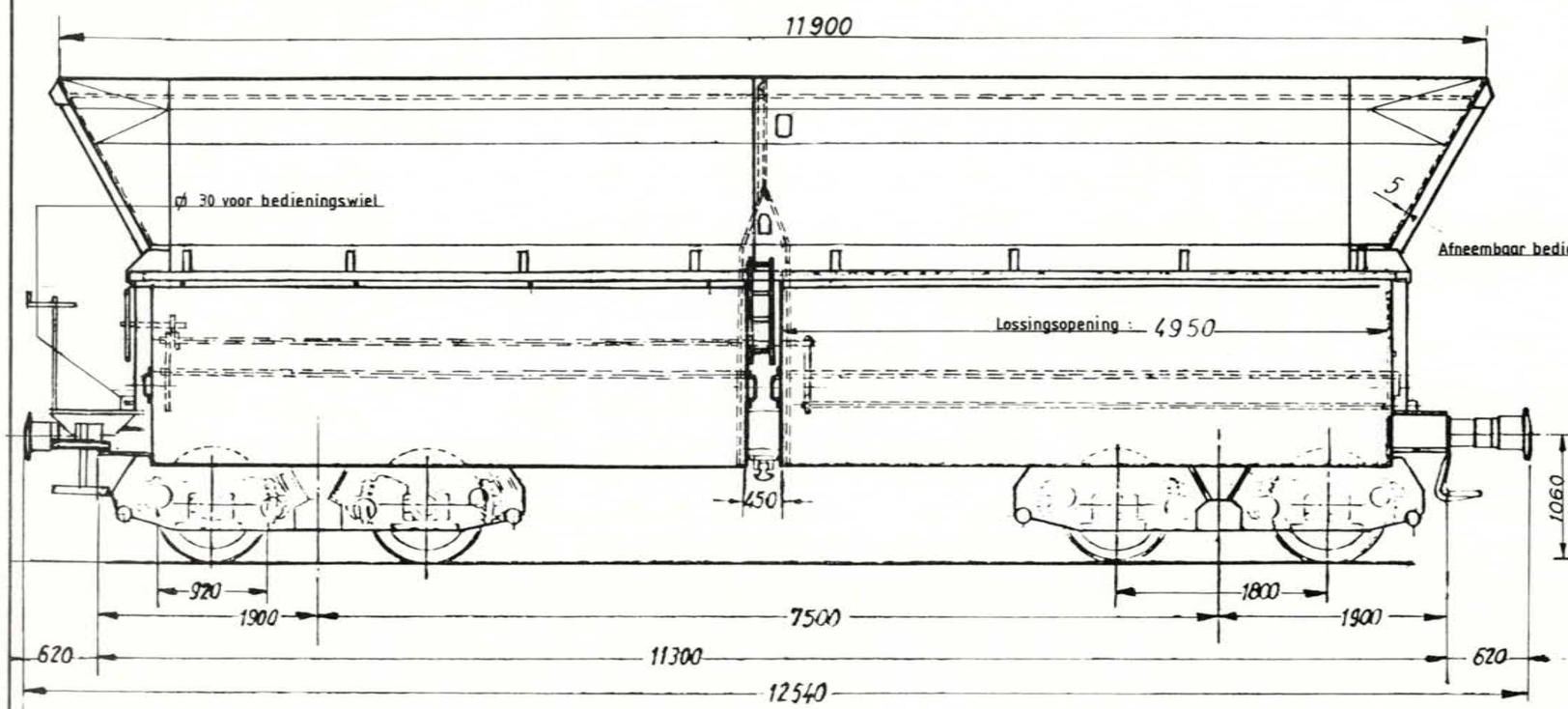

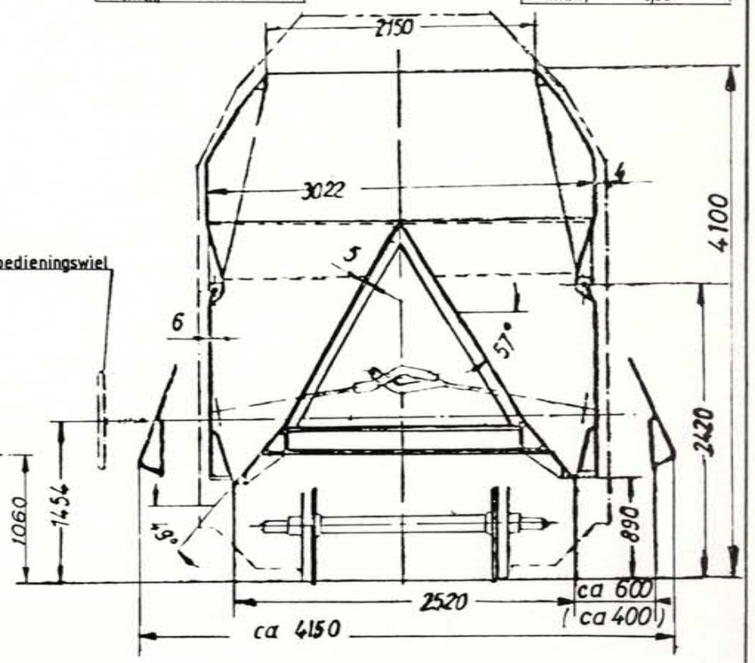

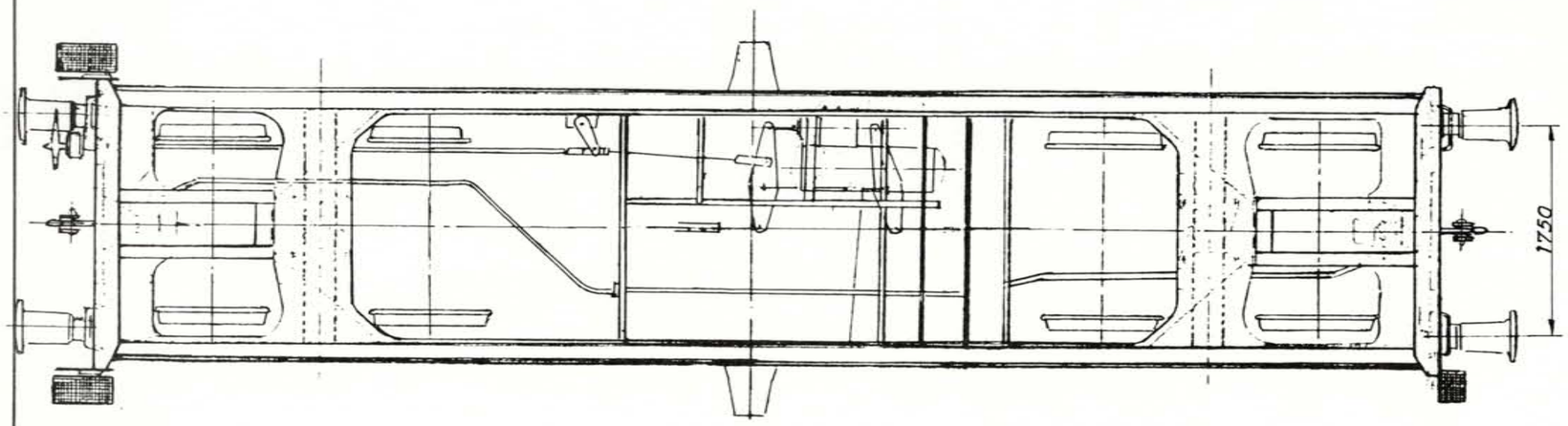

Inhoud :	75 m³
Oppervlakte :	—
Rollagerasbus :	SKF
Ø van het opzetvlak :	—
Draaistel :	DB 665
Veer :	—
Buigzaamheid in mm/t :	—
Speling h onder tarra tussen stuit en veerstrop	max. — ; min.bij revisie —
Toegelaten boogstraal :	75 m
Handrem :	UIC
Remtype :	O-GP
Verdeler :	Oerl. Est 3 f G/P HBG 300 - 16"
Regelaar :	SAB DRV 2 A - 600 H2
Weegklep :	—
Remgewicht :	[ ] [ ]

Wijziging van het schema :

Tremelwagen voor vervoer van ertsen.

Type M : 1000H 0

Lettercode : Falls

Reeks : 81886675 600 a — Zonder handrem

81886675 799 a — Met handrem

Bouwjaar : 1981

Gemiddelde tarra 21 t.

	Met handrem					Zonder handrem
	A	B1	B2	C2	C3	C4
S	31,9	34,2	49,6		58,4	59
120 km/h	00t					

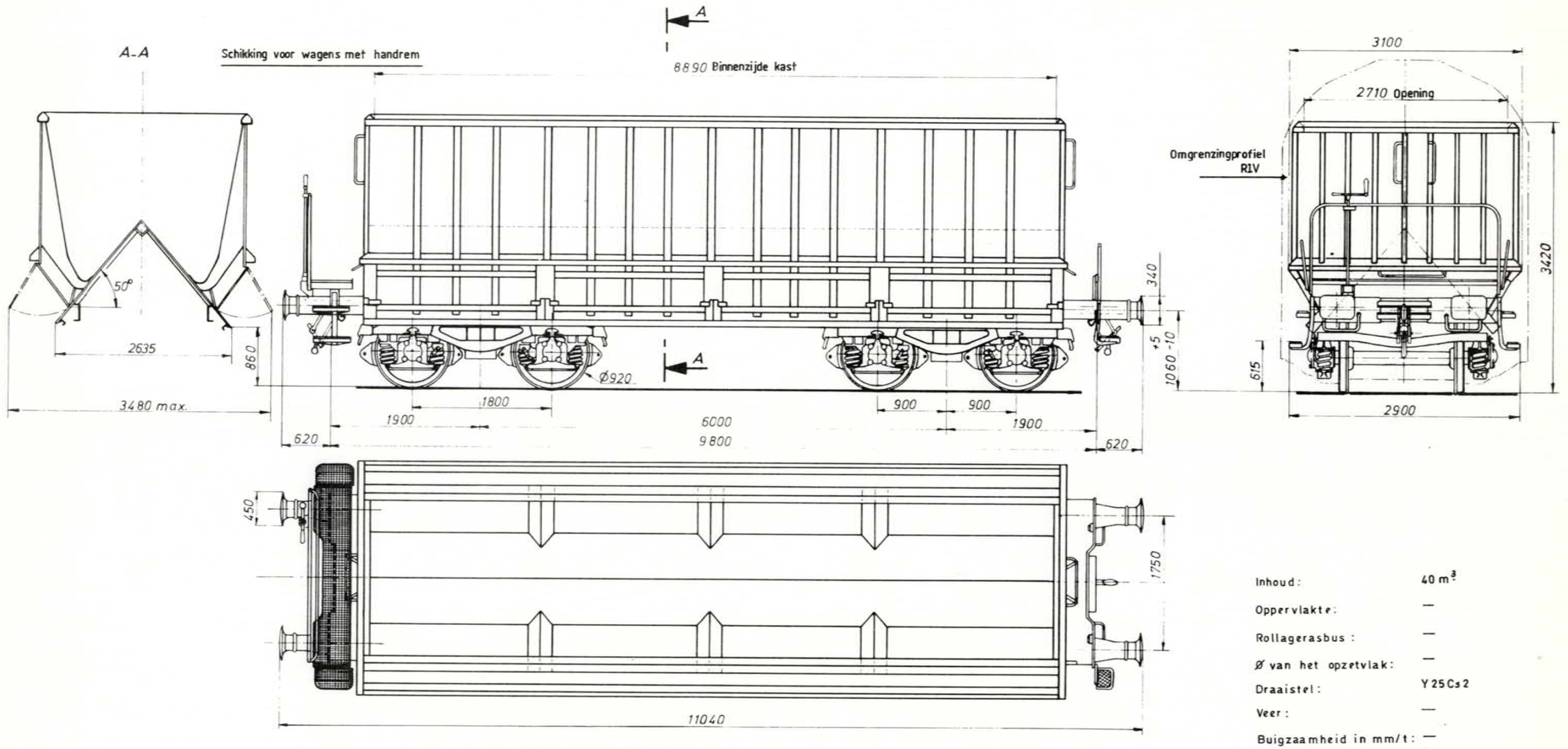

Schikking voor wagens zonder handrem

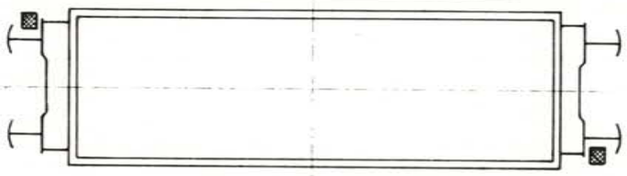

Inhoud :	40 m³
Oppervlakte :	—
Rollagerasbus :	—
Ø van het opzetvlak :	—
Draaistel :	Y 25 Cs 2
Veer :	—
Buigzaamheid in mm/t :	—
Speling h onder tarra tussen stuit en veerstrop	max. — ; min. bij revisie —
Toegelaten boogstraal :	35 m.
Handrem :	—
Remtype :	O-GP KE-GP
Verdeler :	Knorr. KE1α SL
Regelaar :	DRV 2A-600 H2S
Weegklep :	
Remgewicht :	20 / 40 / 48

Wijziging van het schema 4-05-82.

Gelede wagen voor vervoer van ertsen.

Type M : 1645A 1

Lettercode : Faals

Reeks : 31866664 000 a — Zonder handrem.
□□□□□□□ □ □□□ — Met handrem.

31866664 004 a — Zonder handrem.
□□□□□□□ □ □□□ — Met handrem.

Bouwjaar : 1981

Gemiddelde tarra : 32,1t

	Met handrem						Zonder handrem					
	A	B1	B2	C2	C3	C4	A	B1	B2	C2	C3	C4
S	39,5	42,5	63,5		75,5	87,5	39,5	42,5	63,5		75,5	87,5
120km/h	00,0t						00,0t					

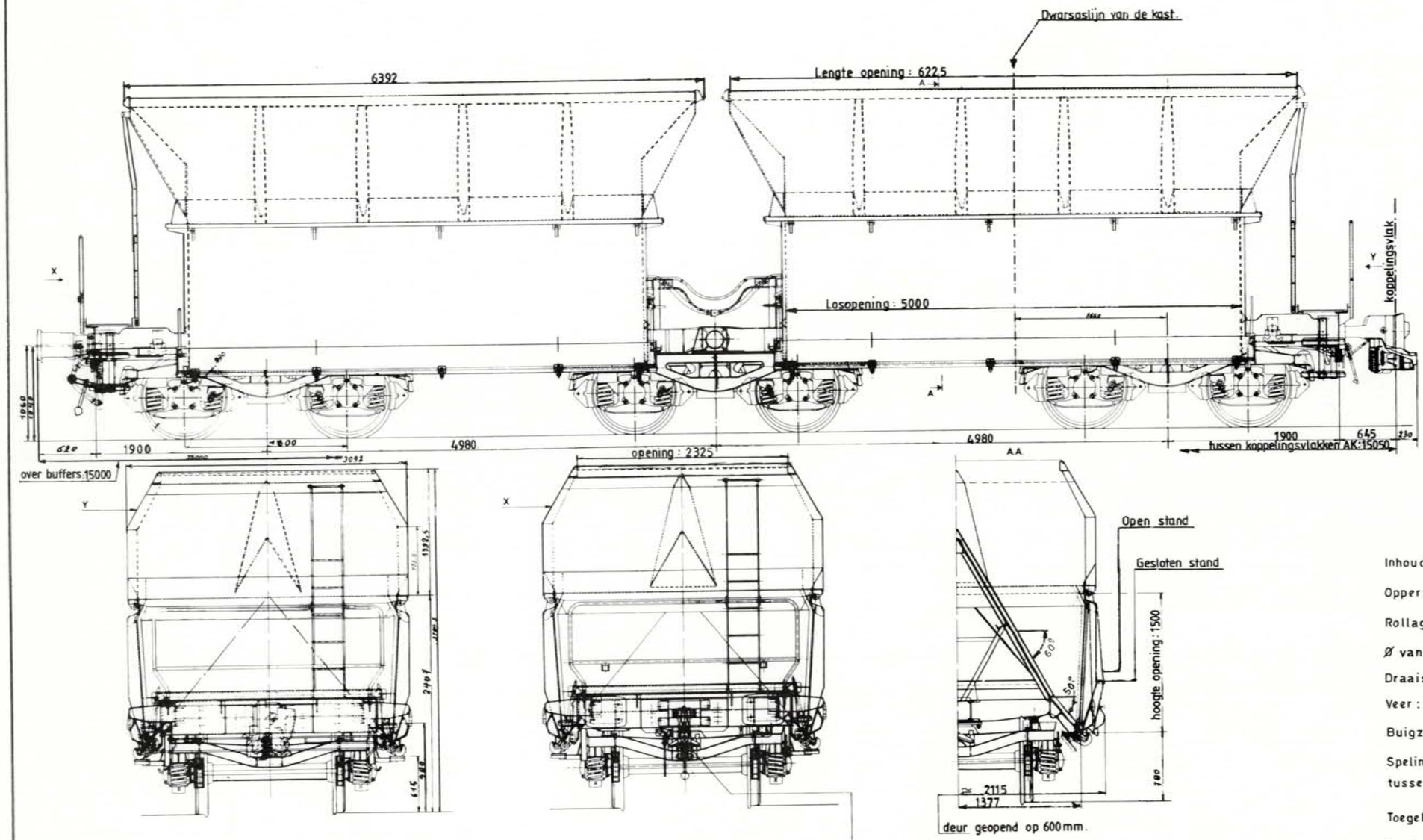

De wagen mag noch geheuveld noch afgestoten worden.

De wagens zijn uitgerust met de traditionele stoot-en trekorganen aan ieder uiteinde.

Inhoud :	2 x 32 m^3
Oppervlakte :	—
Rollagerasbus :	SKF
Ø van het opzetvlak :	—
Draaistel :	Y25Cs
Veer :	—
Buigzaamheid in mm/t :	—
Speling h onder tarra tussen stuit en veerstrop	max. — / min.bij revisie —
Toegelaten boogstraal :	75m
Handrem :	—
Remtype :	O-GP-A
Verdeler :	Oerl. Est 3f GP 14"
Regelaar :	SAB DRV 2A-300 KG
Weegklep :	SAB : DP1
Remgewicht :	□ / □ Max 84t.

9670.003 M

Wijziging van het schema : 07-06-82.

3.3. GESLOTEN WAGENS VAN HET GEWONE TYPE

Overdekte wagen. 20t.

Type M : 2 2 1 1 A 0

Lettercode : Gkklms

Reeks : 0 1 8 8 1 3 8 5 0 0 0 a — Zonder handrem

0 1 8 8 1 3 8 7 9 9 9 a — Met handrem

Bouwjaar : 1947 - 1948

Gemiddelde tarra : 11,7t

Met handrem

	A	B	C
S			

Zonder handrem

	A	B	C
S	20	21	

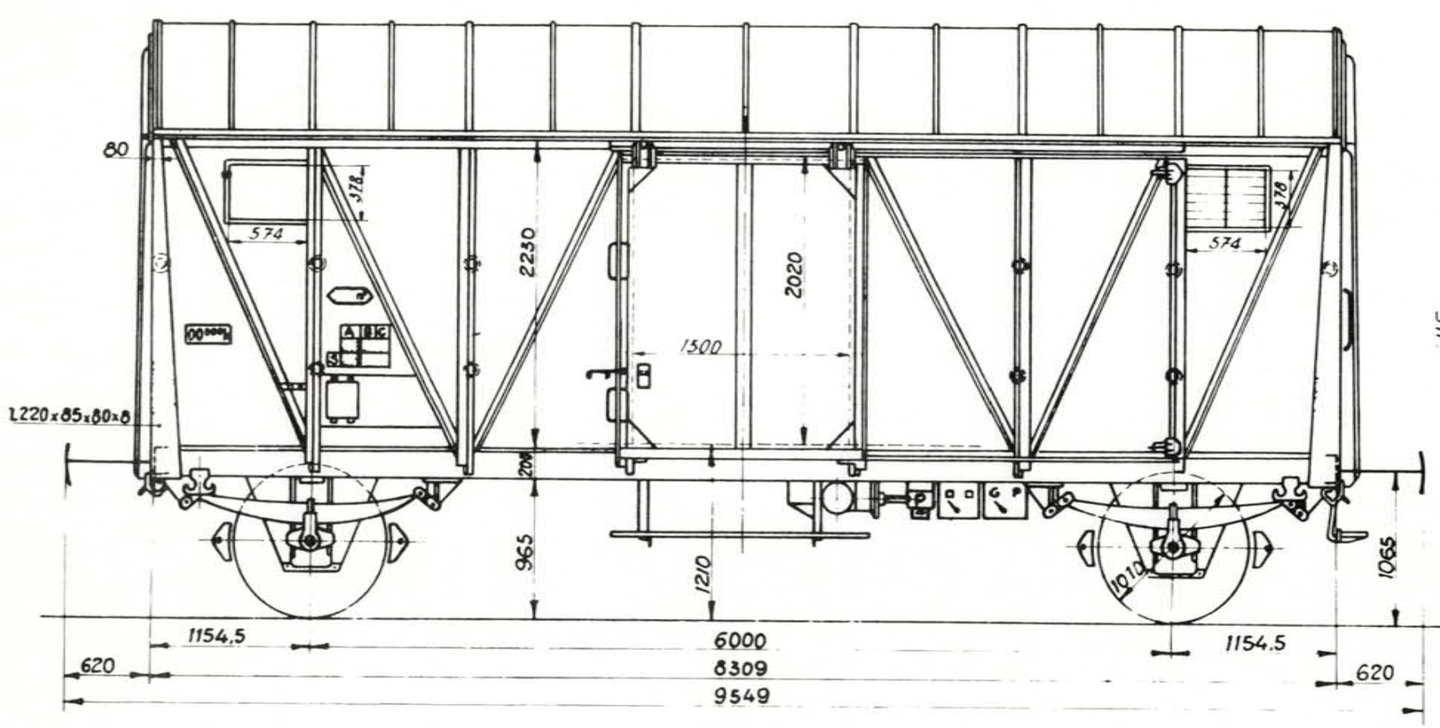

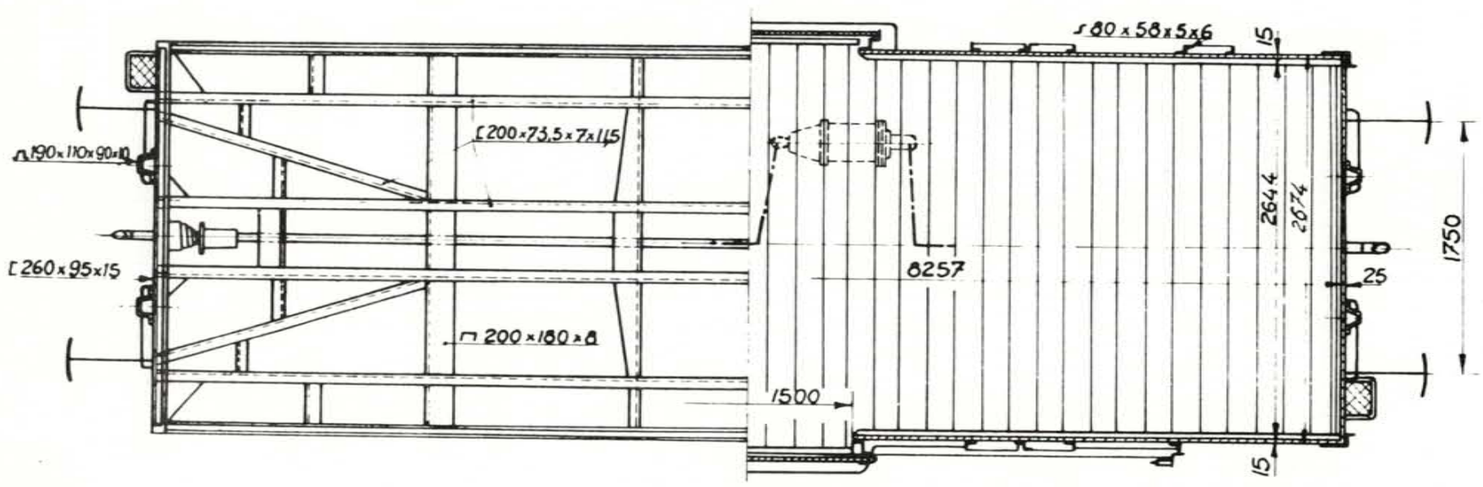

Inhoud :	57 m³
Oppervlakte :	21,8 m²
Rollagerasbus :	SKF
Ø van het opzetvlak :	160 - 170 mm
Draaistel :	—
Veer :	8 bladen 120 x 16 - 1515
Buigzaamheid in mm/t :	14,12
Speling h onder tarra tussen stuit en veerstrop	max. — ; min. bij revisie —
Toegelaten boogstraal :	—
Handrem :	—
Remtype :	O - GP (W - GP)
Verdeler :	Oerl. Est - 3f (LUVI)
Regelaar :	SAB - DA 2 - 450
Weegklep :	—
Remgewicht :	11 — 12 16 17 17 — Max 20t

81204 M

Wijziging van het schema 17.2.81

Overdekte wagen. 20t.

Type M : 2211A 1

Lettercode : Gkklms

Reeks : 2181381 9 000 a — Zonder handrem
□□□□□□□ □ □□□ — Met handrem

Bouwjaar : 1947-1948

Gemiddelde tarra : 11,7t.

Met handrem

	A	B	C
S			

Zonder handrem

	A	B	C
S	20	21	

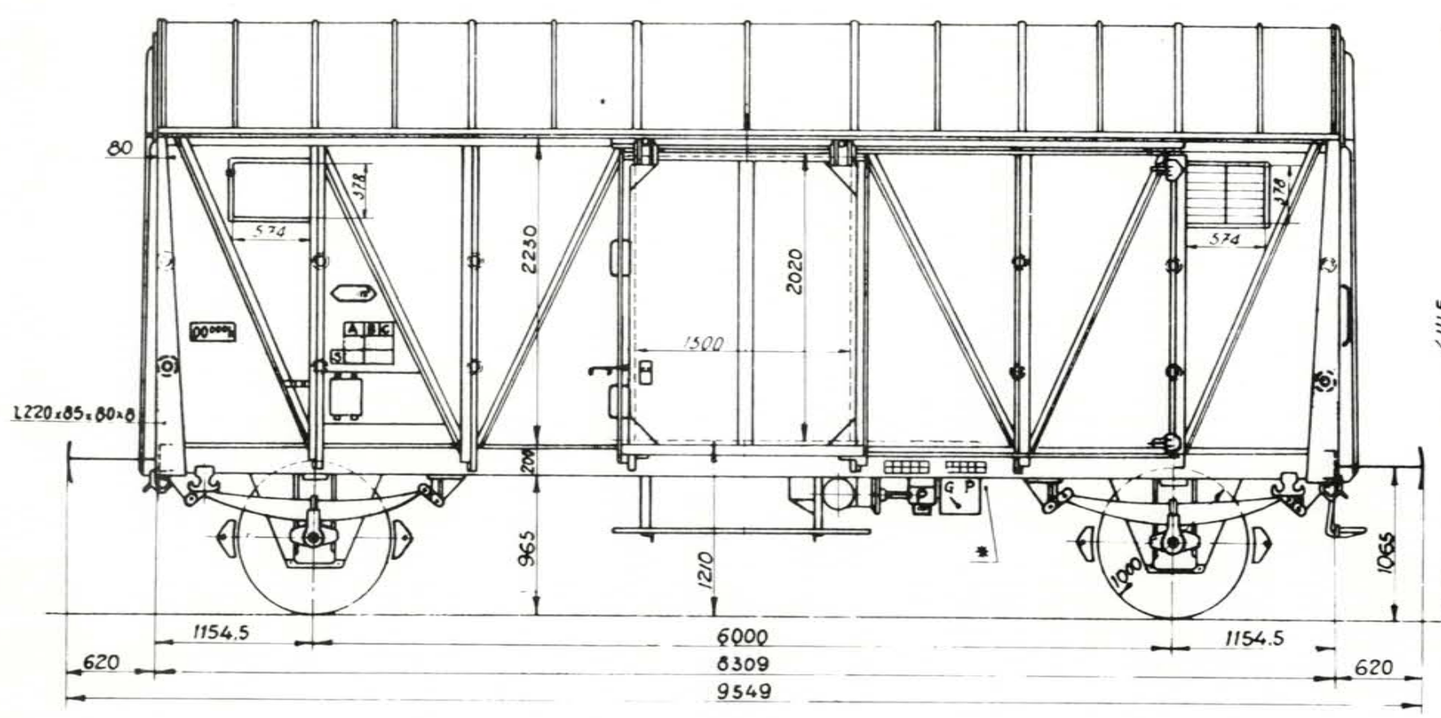

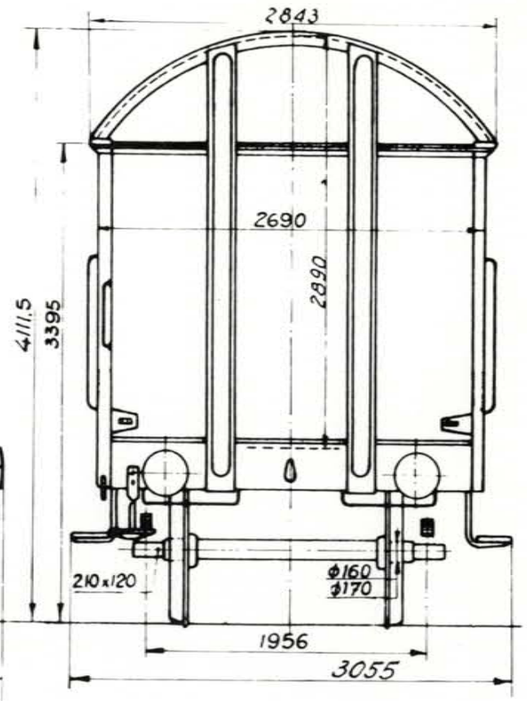

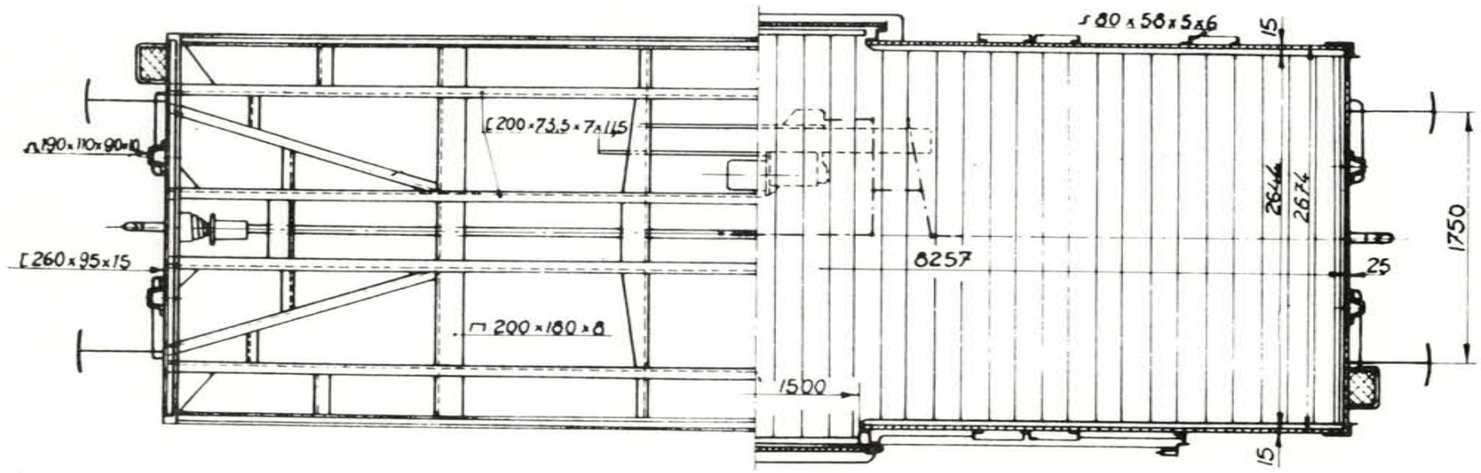

Inhoud :	57 m³
Oppervlakte :	21,8 m²
Rollagerasbus :	SKF
Ø van het opzetvlak :	160 - 170
Draaistel :	—
Veer :	8 bladen 120 x 16 - 1515
Buigzaamheid in mm/t :	14,12
Speling h onder tarra tussen stuit en veerstrop	max. — ; min. bij revisie —
Toegelaten boogstraal :	—
Handrem :	—
Remtype :	W-GP
Verdeler :	Type AC
Regelaar :	DR6-450
Weegklep :	—

Remgewicht : 13 16 19 21 26 / 11 15 18 21 28 — 13 16 18 20 24 / 11 15 18 21 28 Max 20 t.

81204 M

Wijziging van het schema 6.2.81

Overdekte wagen. 20t.

Type M : 2 2 1 1 A 2

Lettercode : Gkklms

Reeks : 4 2 8 8 1 3 9 1 9 0 0 a — Zonder handrem
4 2 8 8 1 3 9 3 4 9 9 a — Met handrem

Bouwjaar : 1947-1948

Gemiddelde tarra : 11,5 t

Met handrem

	A	B	C
S			

Zonder handrem

	A	B	C
S	20	21	

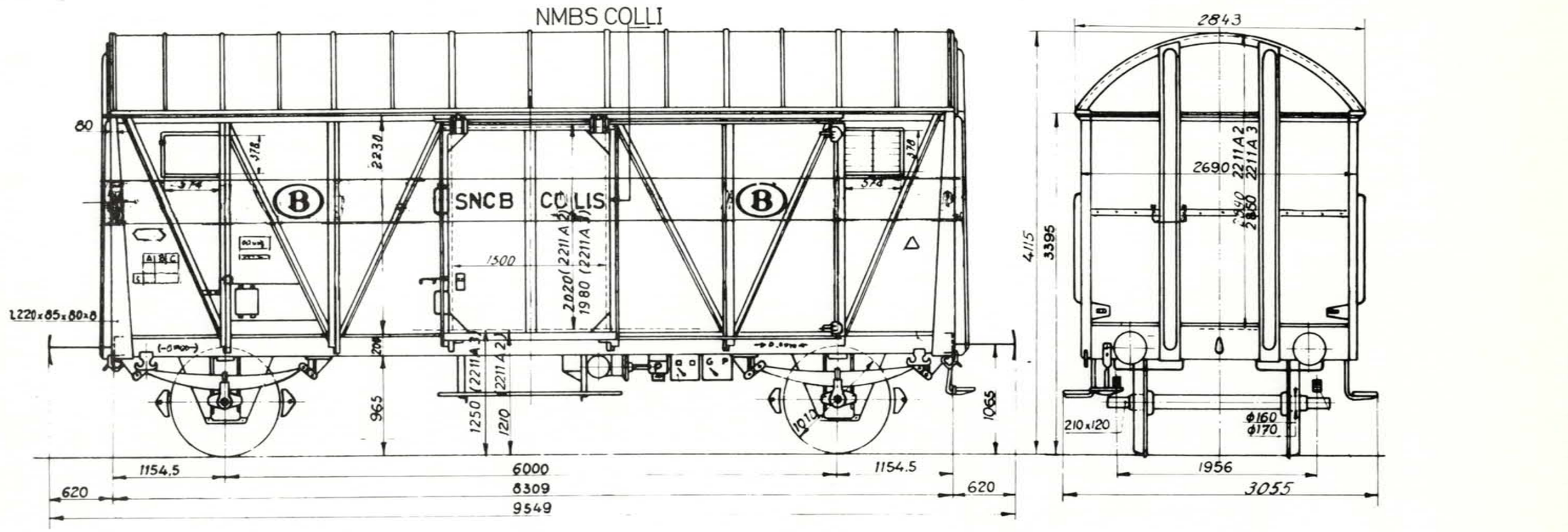

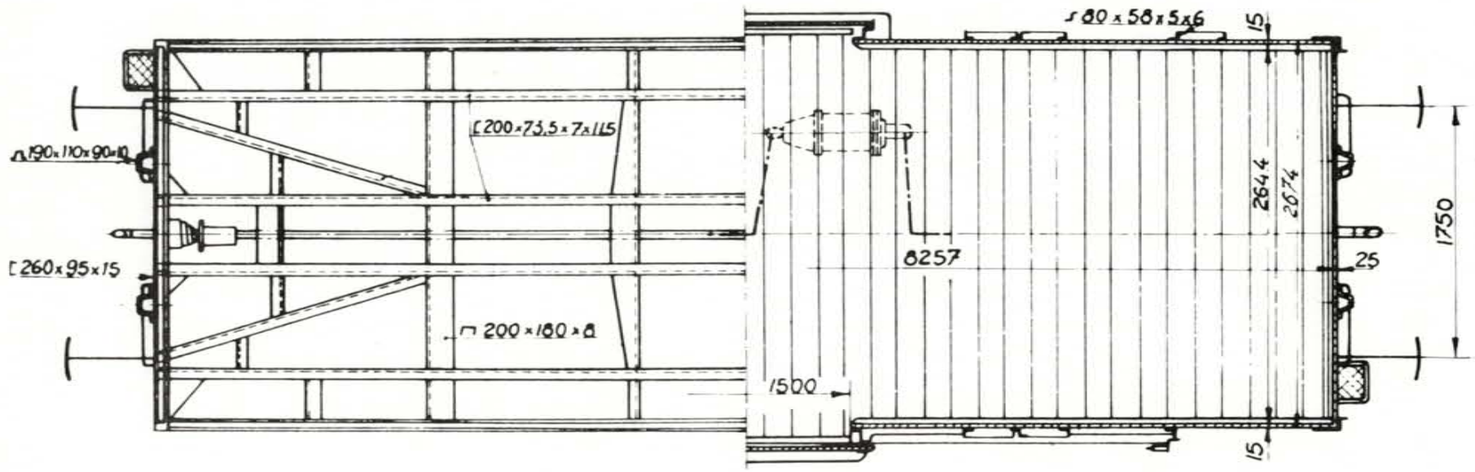

Inhoud :	57 m³
Oppervlakte :	21,8 m²
Rollagerasbus :	SKF
Ø van het opzetvlak :	160-170
Draaistel :	—
Veer :	8 bladen 120 x 16-1515
Buigzaamheid in mm/t :	14,12
Speling h onder tarra tussen stuit en veerstrop	max. — / min. bij revisie —
Toegelaten boogstraal :	—
Handrem :	—
Remtype :	O-GP
Verdeler :	Oerl. EST-3f
Regelaar :	DA2-450
Weegklep :	—
Remgewicht :	11 / 12 16 17 / 17 — Max 20 t.

Wijziging van het schema 6. 2. 81

Overdekte wagen. 20 t.

SPRINGSTOFFEN.

Gemiddelde tarra : 11,5 t.

Type M : 2 2 1 1 A 3

Lettercode : Gkklms

Reeks : 4 2 8 8 1 3 9 | 3 | 5 0 0 a — Zonder handrem

4 2 8 8 1 3 9 | 3 | 9 9 9 a — Met handrem

Bouwjaar : 1947 - 1948

Met handrem

	A	B	C
S			

Zonder handrem

	A	B	C
S	20		21

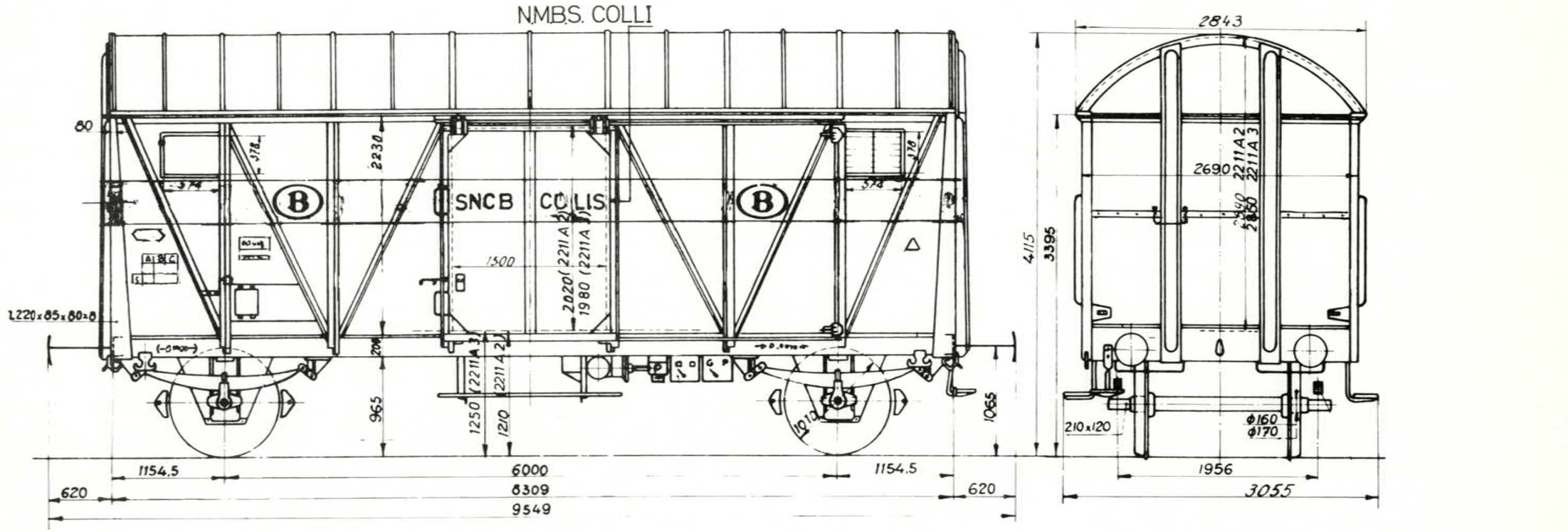

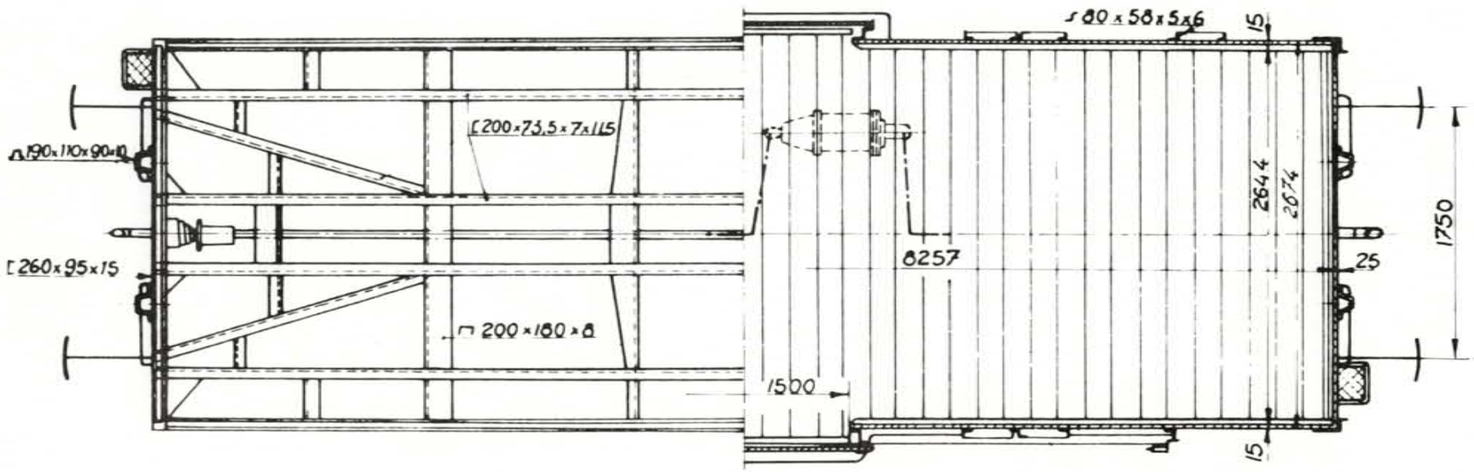

Inhoud :	57 m³
Oppervlakte :	21,8 m²
Rollagerasbus :	SKF
Ø van het opzetvlak :	160 - 170
Draaistel :	—
Veer :	8 bladen 120 x 16 - 1515
Buigzaamheid in mm/t :	14,12
Speling h onder tarra tussen stuit en veerstrop	max. — ; min. bij revisie —
Toegelaten boogstraal :	—
Handrem :	—
Remtype :	O-GP
Verdeler :	Oerl. EST - 3f
Regelaar :	DA2 - 450
Weegklep :	—
Remgewicht :	11 / 12 16 17 / 17 — Max 20 t.

81204M

Wijziging van het schema: 16. 2. 81

Type M : 2211A 4

Lettercode : Gkklms

Reeks : 4281396 0 000 a — Zonder handrem

4281396 0 499 a — Met handrem

Bouwjaar : 1947 - 1948

Overdekte wagen.20t.

SPRINGSTOFFEN.

Gemiddelde tarra : 11,7t

Met handrem

	A	B	C
S			

Zonder handrem

	A	B	C
S	20	21	

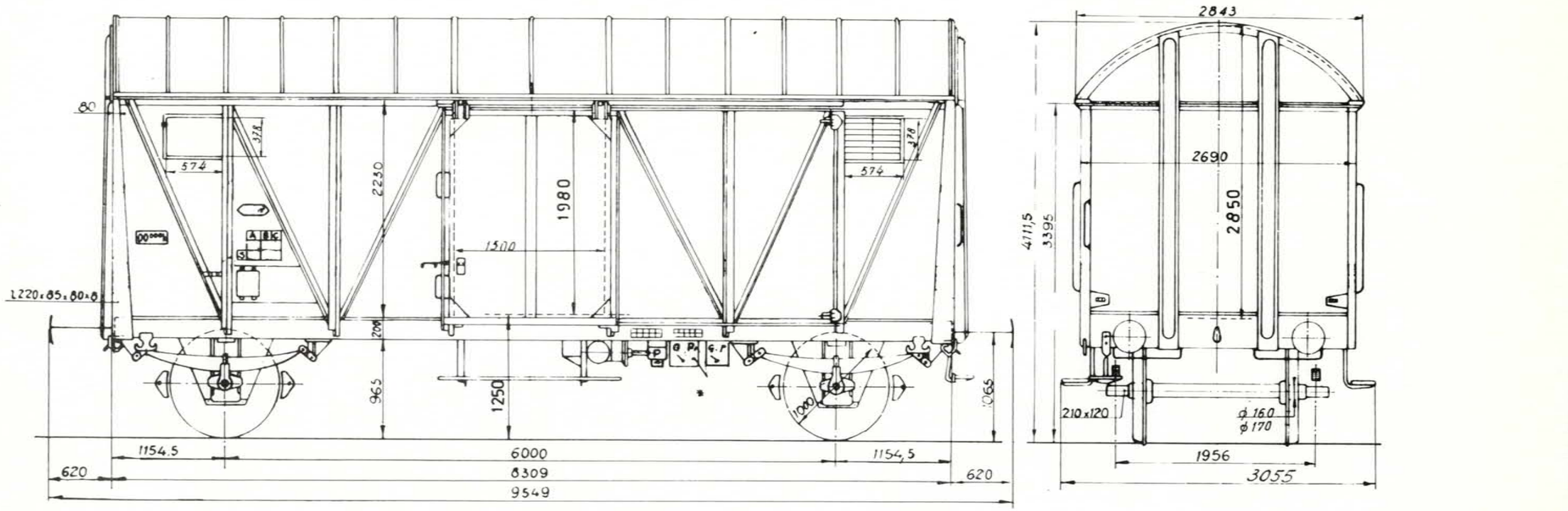

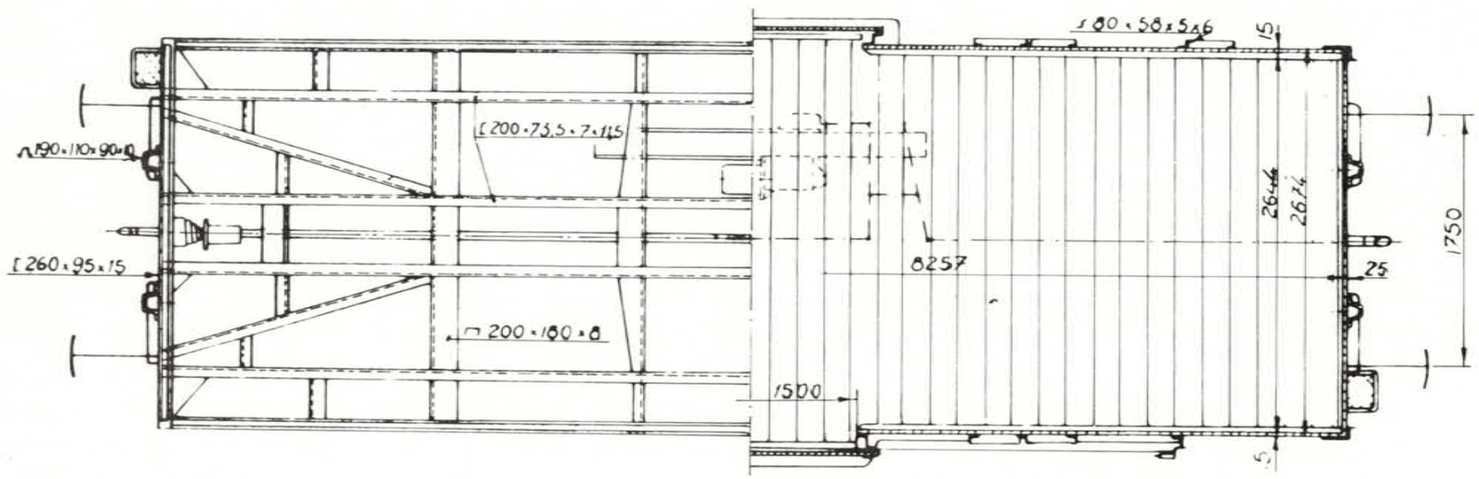

Inhoud :	57 m³
Oppervlakte :	21,8 m²
Rollagerasbus :	SKF
Ø van het opzetvlak :	160 - 170
Draaistel :	—
Veer :	8 bladen 120 x 16 - 1515
Buigzaamheid in mm/t :	14,12
Speling h onder tarra tussen stuit en veerstrop	max. — ; min. bij revisie —
Toegelaten boogstraal :	—
Handrem :	—
Remtype :	W - GP O - GP
Verdeler :	Oerl. EST - 3f
Regelaar :	SAB DA 2 - 450
Weegklep :	—
Remgewicht :	12 / 12 16 17 / 17 — Max 20 t.

81204 M

Wijziging van het schema 6.2.81

Type M : 2 2 1 1 A 5

Lettercode : Gkklms

Reeks : 4 2 8 8 1 3 8 9 4 0 0 — Zonder handrem

4 2 8 8 1 3 8 9 6 9 9 — Met handrem

Bouwjaar : 1947-48

Overdekte wagen
20 t.

Gemiddelde tarra 11,7 t

	Met handrem	Zonder handrem
	A	B C
S	20	21

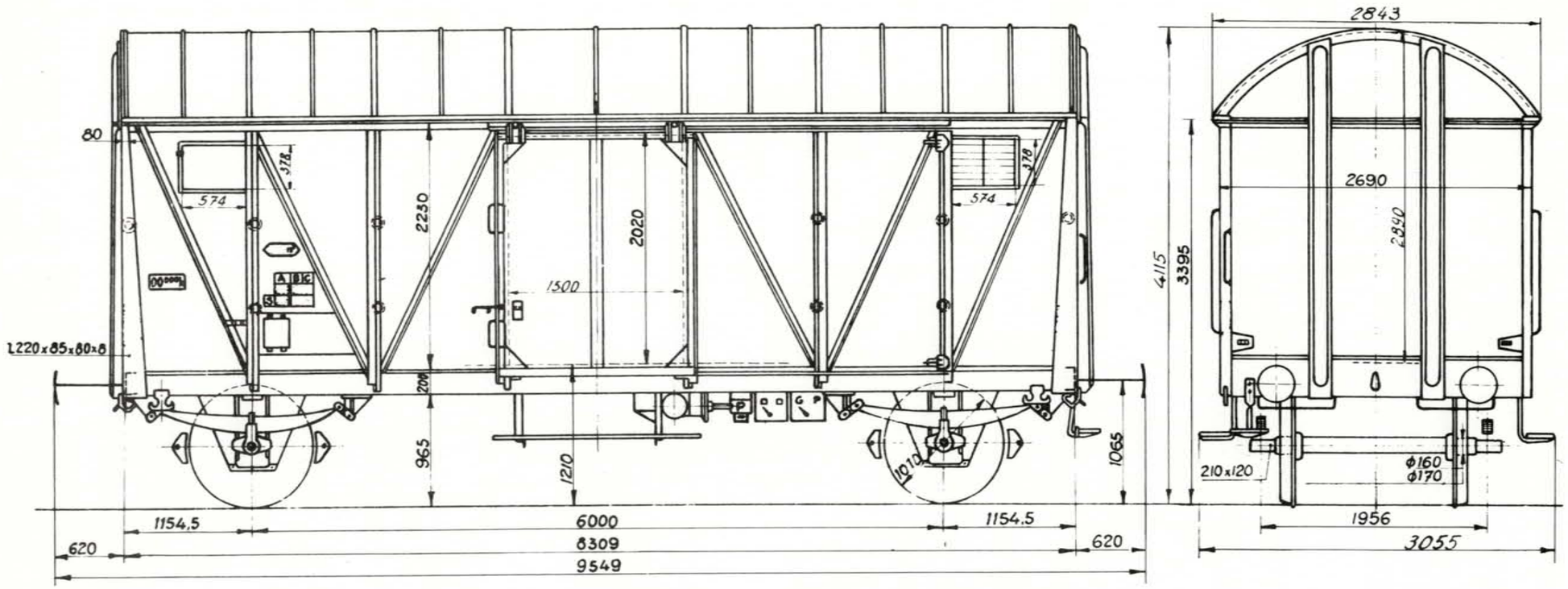

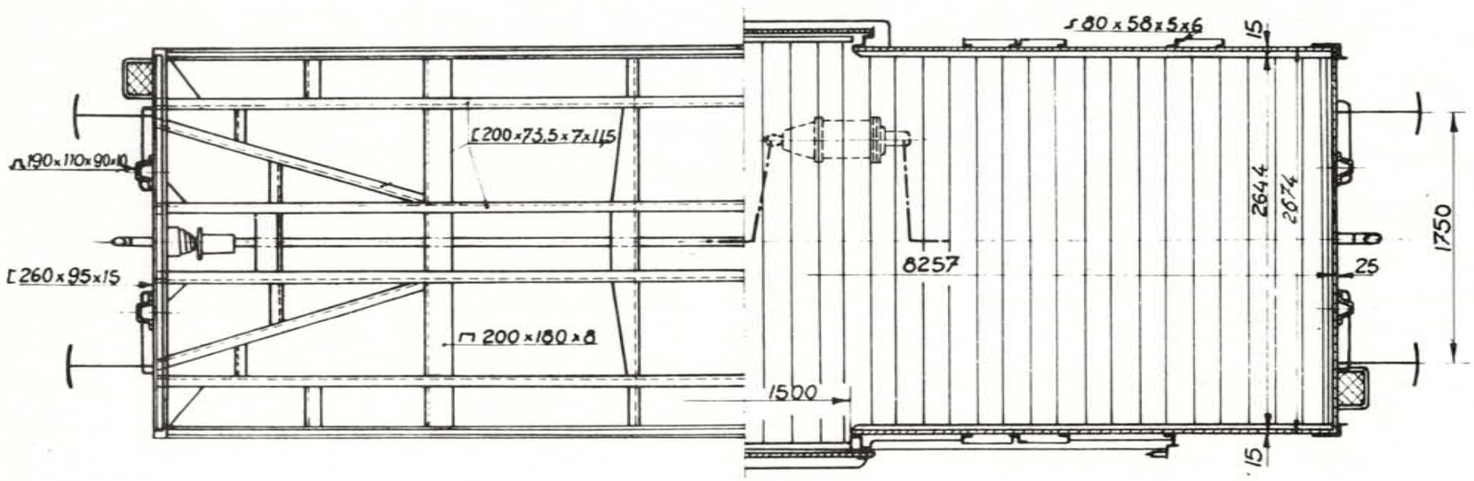

Inhoud :	57 m³
Oppervlakte :	21 m²
Rollagerasbus :	SKF
Ø van het opzetvlak :	160-170
Draaistel :	
Veer :	8 120x16-1515
Buigzaamheid in mm/t :	14,12
Speling h onder tarra tussen stuit en veerstrop	max. / min. bij revisie
Toegelaten boogstraal :	
Handrem :	
Remtype :	O-GP (W-GP)
Verdeler :	Oerl Est-3f (LUVI)
Regelaar :	SAB-DA2-450
Weegklep :	
Remgewicht :	11 — 12 16 17 — 17

Wijziging van het schema :

Overdekte wagen 20 T - plaatbekleding.

Type M : 2212A 0

Lettercode : Gkklms

Reeks : 4288138 9 100 a 4288138 9 599 a Zonder handrem

Met handrem

Bouwjaar : 1948

Gemiddelde tarra : 12,2t

Met handrem

	A	B	C
S			

Zonder handrem

	A	B	C
S	19,5	21	

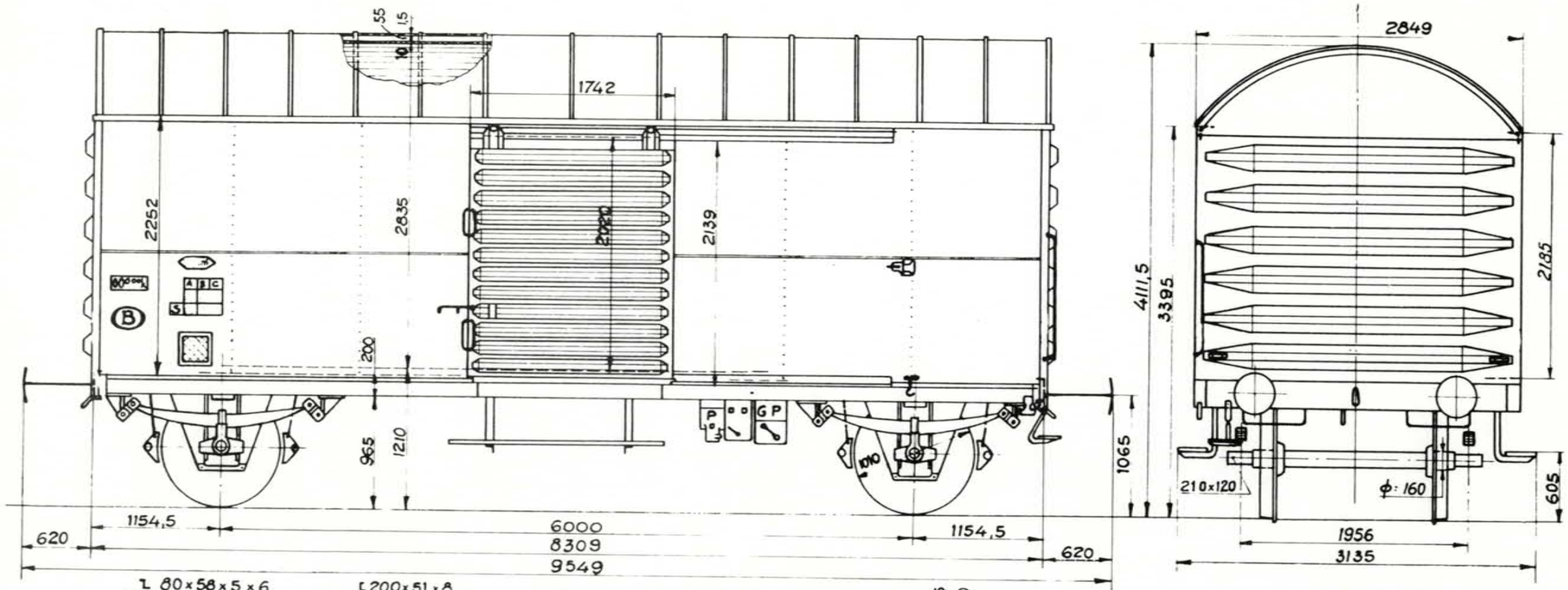

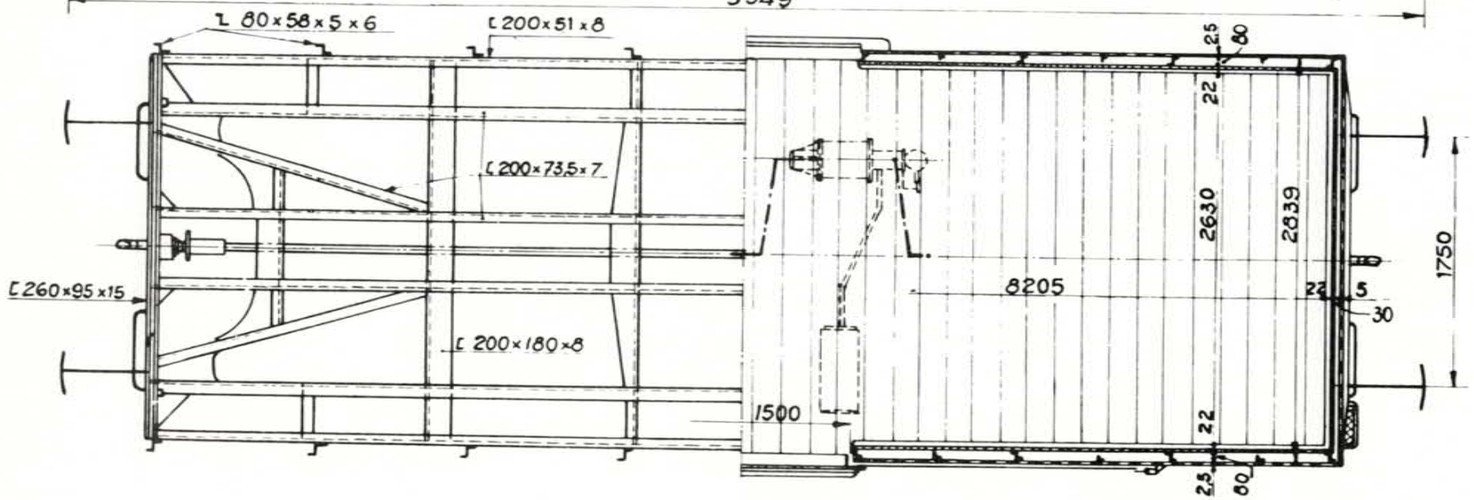

Inhoud :	57 m³
Oppervlakte :	21,6 m²
Rollagerasbus :	SKF
Ø van het opzetvlak :	168
Draaistel :	
Veer :	8 bladen 120 x 16 - 1515
Buigzaamheid in mm/t :	14,12
Speling h onder tarra tussen stuit en veerstrop	max. / min. bij revisie
Toegelaten boogstraal :	
Handrem :	
Remtype :	O-GP (W-GP)
Verdeler :	Oerl. EST - 3f
Regelaar :	SAB-DA2-450
Weegklep :	
Remgewicht :	13 / 13 17 16 17 Max. 20t

81.002 M (188 G)

Wijziging van het schema 16.2.81

Wagen voor vervoer van vis. Zonder isolatie

Type M : 2212B 0

Lettercode : Gkkms

Reeks : 21 88 136 9 900 a — Zonder handrem
21 68 138 9 999 a — Met handrem

Bouwjaar : 1948

Gemiddelde tarra 14,0 t

Met handrem

	A	B	C
S			

Zonder handrem

	A	B	C
S	18	21	

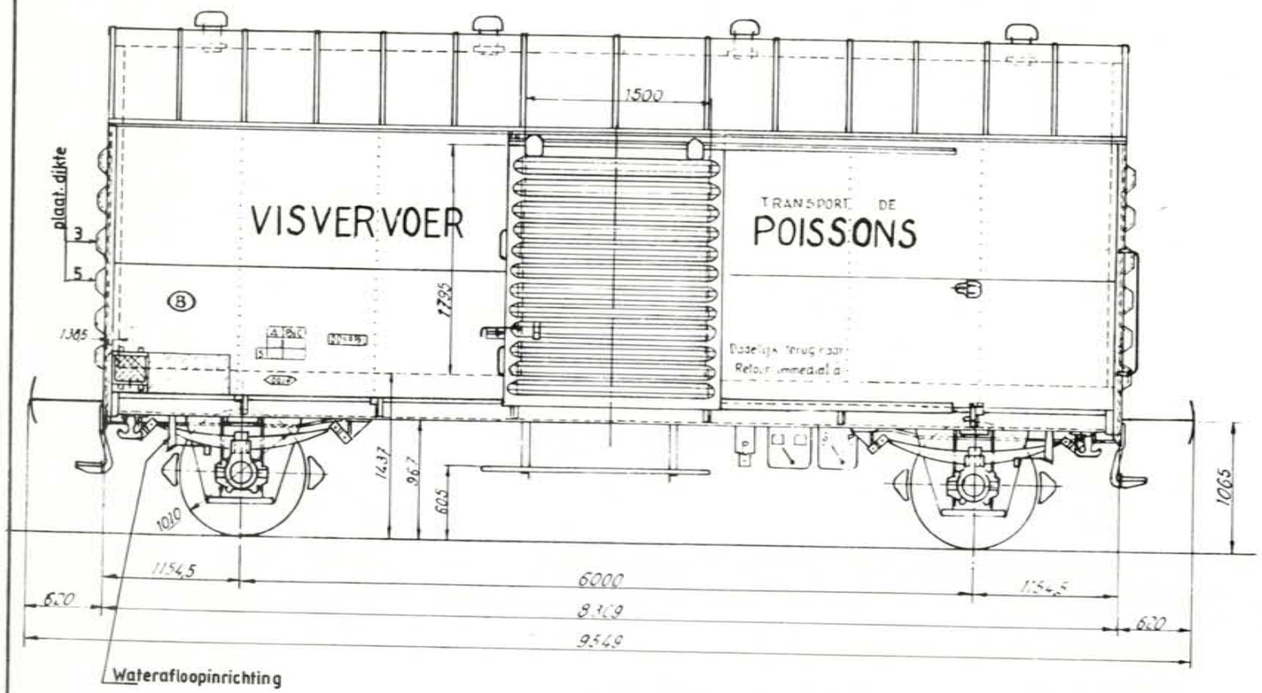

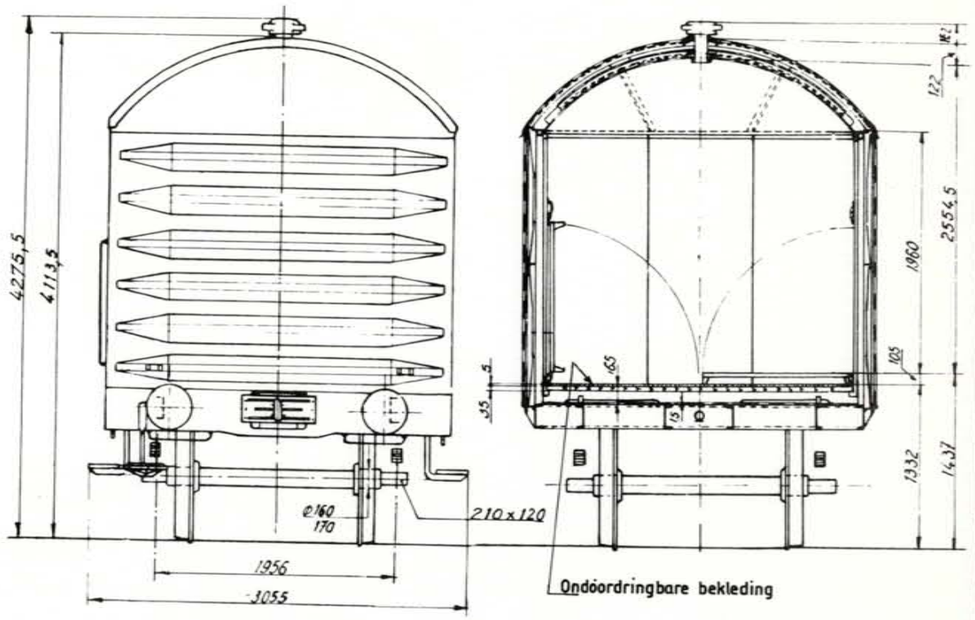

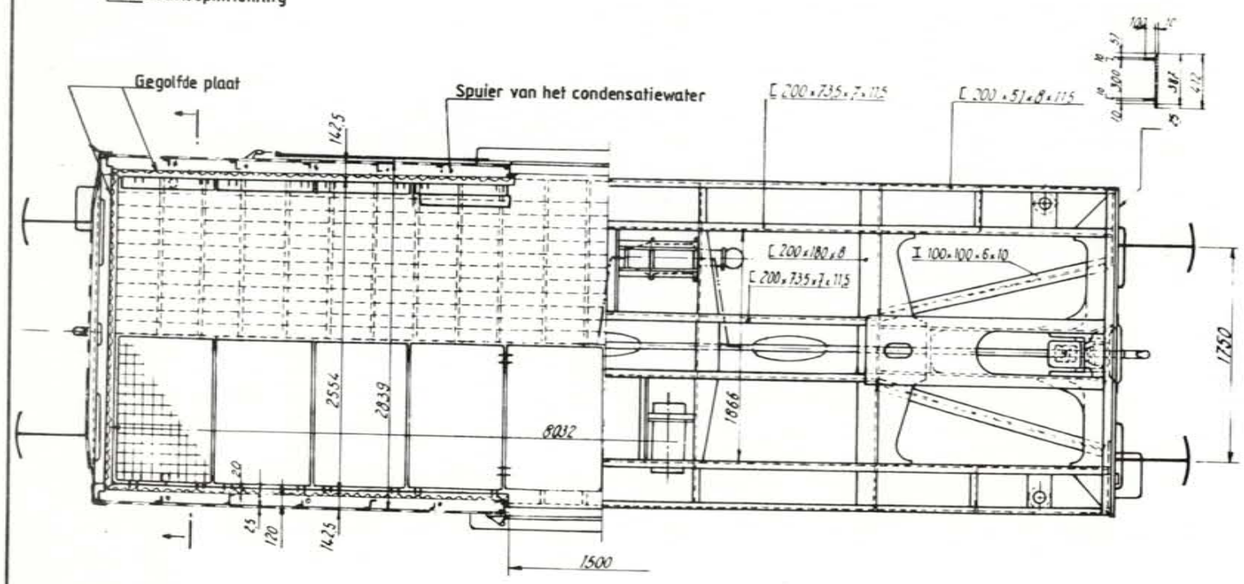

Inhoud : 48,3 m³

Oppervlakte : 20,77 m²

Rollagerasbus : SKF

ø van het opzetvlak : 160-170 mm.

Draaistel : —

Veer : 8 bladen 120x16.1515

Buigzaamheid in mm/t : 13,4

Speling h onder tarra tussen stuit en veerstrop : max. — ; min. bij revisie —

Toegelaten boogstraal : —

Handrem : —

Remtype : W-GP

Verdeler : LU VI

Regelaar : SAB DA 2-450

Weegklep : —

Remgewicht : 13 | 13 17 16 / 17

6742 G

Wijziging van het schema : 8.2.81

Gesloten wagen. UIC.

Type M : 2 2 1 6 A 1

Lettercode : Gbs

Reeks :
0 1 8 8 1 5 0 0 0 0 0 a — 0 1 8 8 1 5 0 0 2 7 5 a Zonder handrem
0 1 8 8 1 5 0 0 2 8 0 a — 0 1 8 8 1 5 0 0 3 4 9 a Met handrem

Bouwjaar : 1971

Gemiddelde tarra : 15t.

Met handrem

	A	B	C
S	17	21	25

Zonder handrem

	A	B	C
S	17	21	25

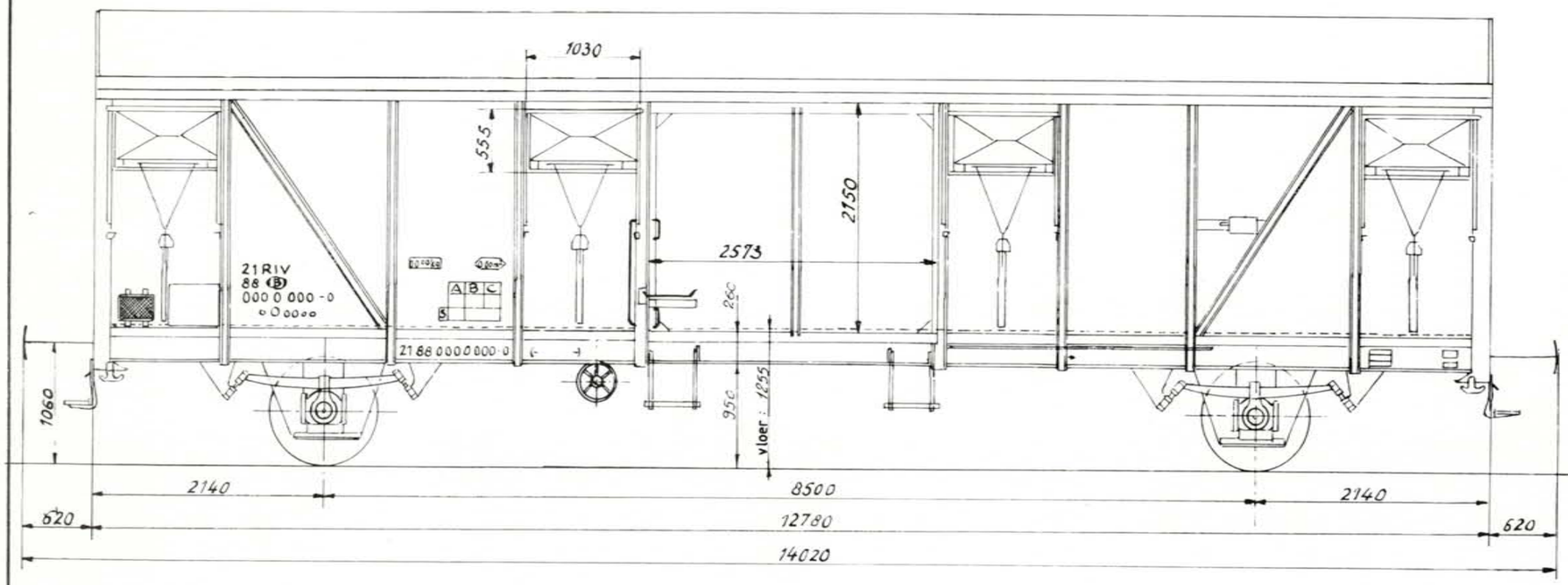

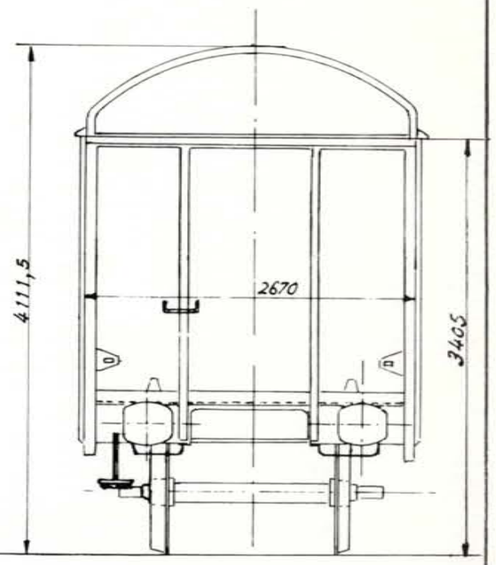

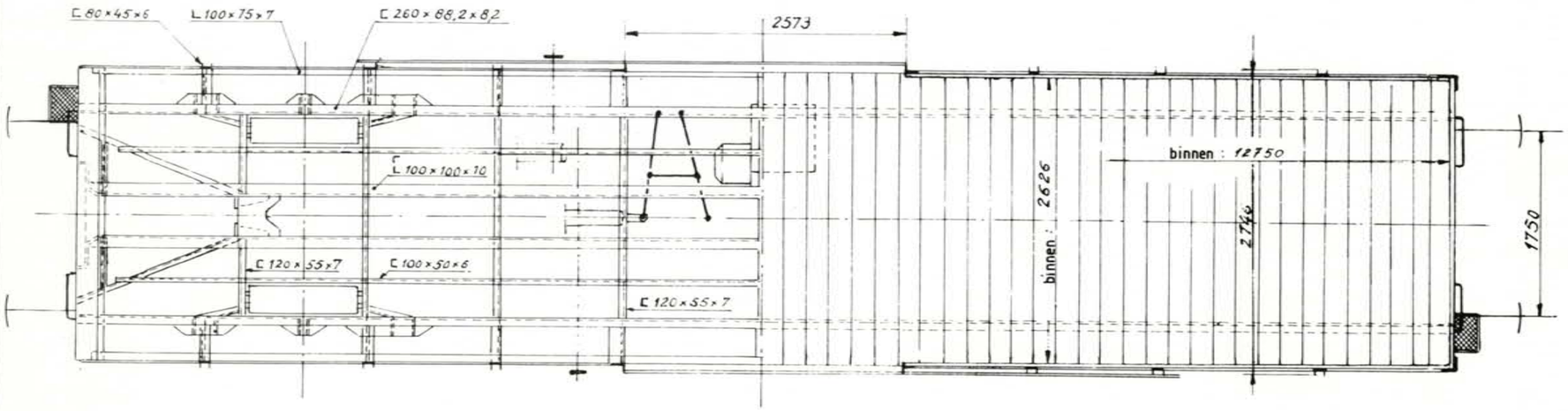

Inhoud :	80 m³
Oppervlakte :	33 m²
Rollagerasbus :	SKF
Ø van het opzetvlak :	185 mm.
Draaistel :	—
Veer :	9 bladen 120 x 16 . 1400
Buigzaamheid in mm/t :	9,9
Speling h onder tarra tussen stuit en veerstrop	max. — ; min. bij revisie —
Toegelaten boogstraal :	75 m
Handrem :	Isajax.
Remtype :	O-GP-A
Verdeler :	AC3 - 14"
Regelaar :	DRV 2 A - 450 H 2.
Weegklep :	—
Remgewicht :	Max 40 t.

880-0-004 M

Wijziging van het schema :

Gesloten wagen. UIC.

Type M : 2 2 1 6 A 2

Lettercode : Gbs

Reeks : ☐☐☐☐☐☐☐ ☐ ☐☐☐ ☐☐☐☐☐☐☐ ☐ ☐☐☐ Zonder handrem

0 1 8 8 1 5 0 0 5 0 0 a 0 1 8 8 1 5 0 0 9 9 9 a Met handrem

Bouwjaar : 1971

Gemiddelde tarra : 15 t.

Met handrem

	A	B	C
S	17	21	25

Zonder handrem

	A	B	C
S	17	21	25

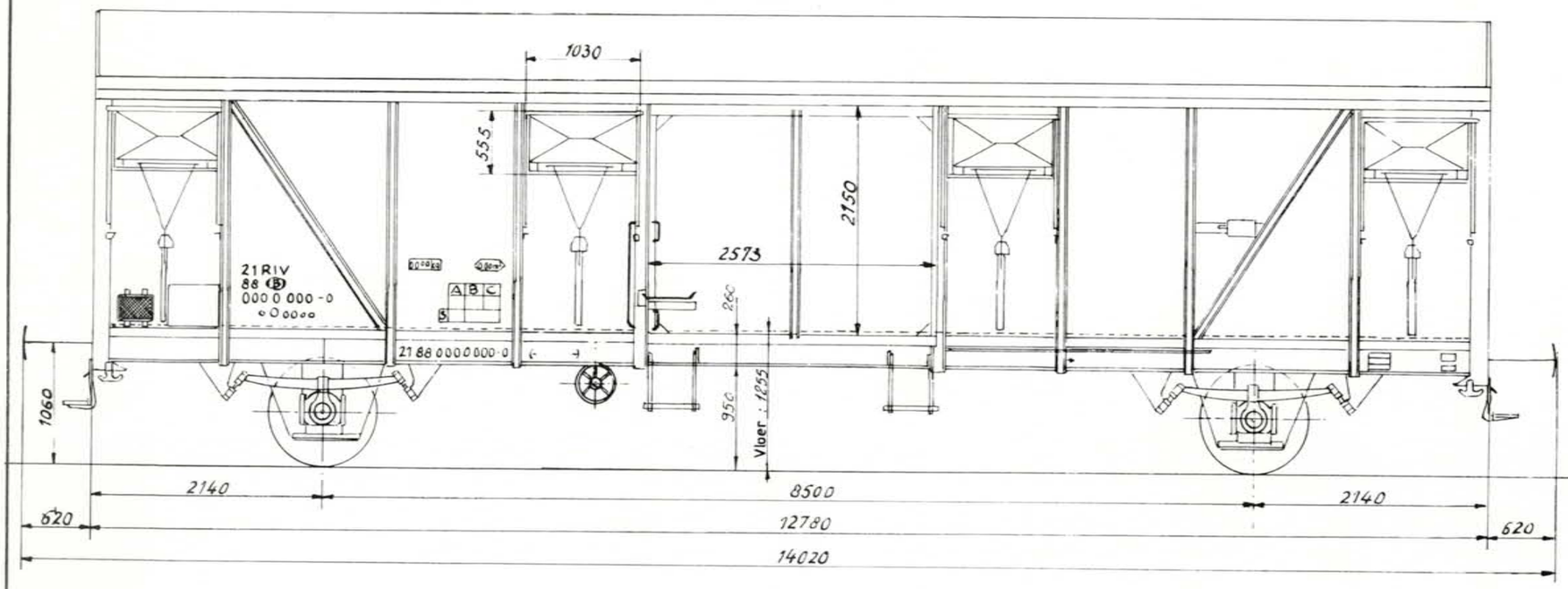

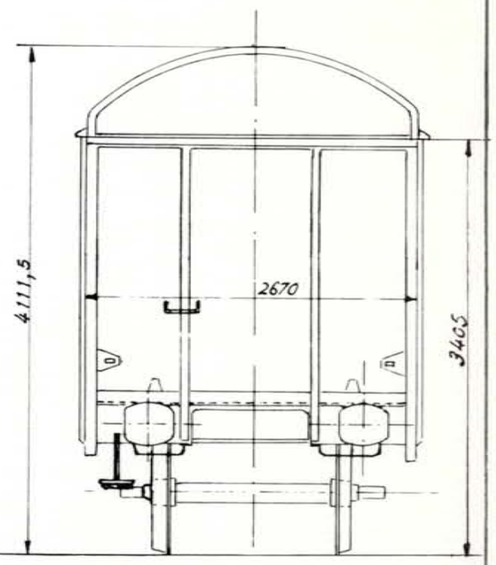

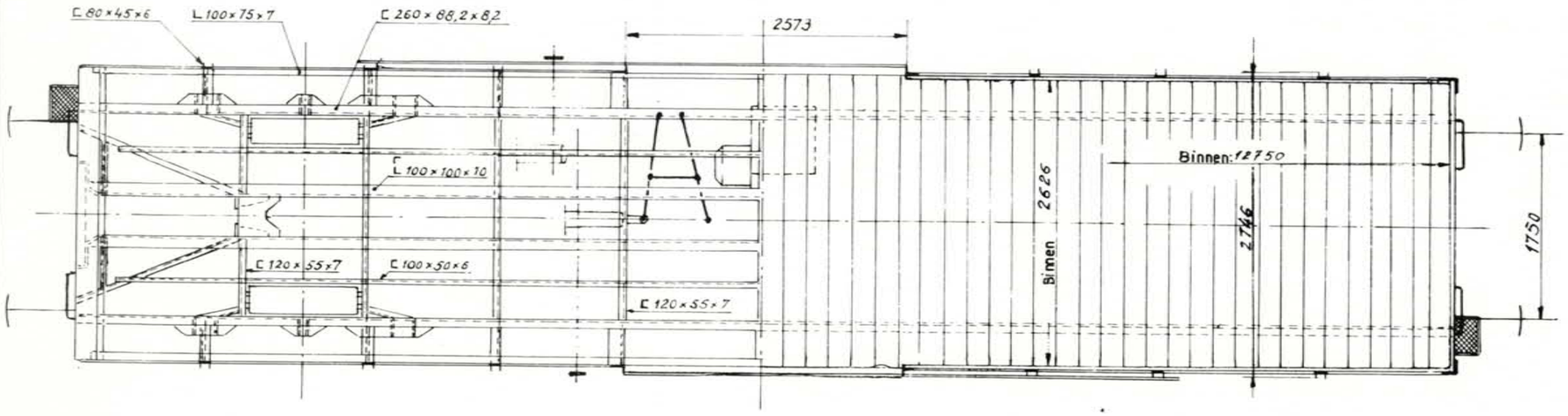

Inhoud :	80 m³
Oppervlakte :	33 m²
Rollagerasbus :	SKF
Ø van het opzetvlak :	185 mm.
Draaistel :	—
Veer :	9 bladen 120 x 16 . 1400 .
Buigzaamheid in mm/t :	9,9
Speling h onder tarra tussen stuit en veerstrop	max. — ; min. bij revisie —
Toegelaten boogstraal :	75 m
Handrem :	Isajax.
Remtype :	O-GP-A
Verdeler :	AC-3D-14"
Regelaar :	DRV2A-450H2.
Weegklep :	—
Remgewicht :	☐ ☐ Max 40 t.

880-0-004 M

Wijziging van het schema :

Gesloten wagen. UIC.

Type M : 2 2 1 6 A 3

Lettercode : Gbs

Reeks : 0 1 8 8 1 5 0 1 0 0 0 a 0 1 8 8 1 5 0 1 5 5 9 a Zonder handrem
0 1 8 8 1 5 0 1 5 6 0 a 0 1 8 8 1 5 0 1 5 9 9 a Met handrem

Bouwjaar : 1973

Gemiddelde tarra 14,5t

Met handrem

	A	B	C
S	17,5	21,5	25,5

Zonder handrem

	A	B	C
S			

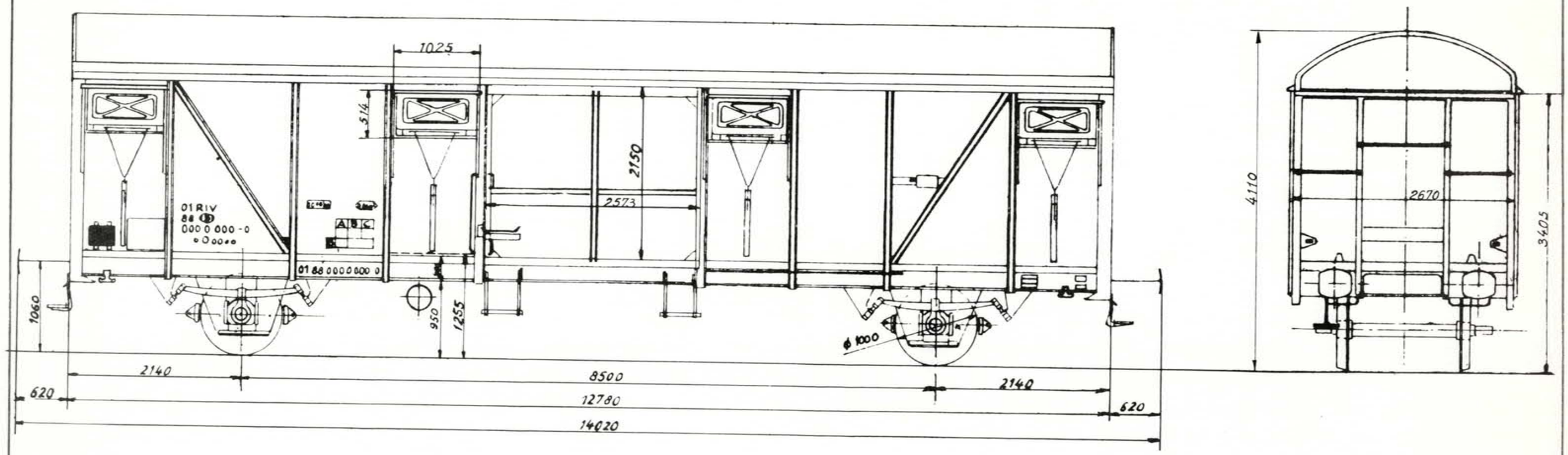

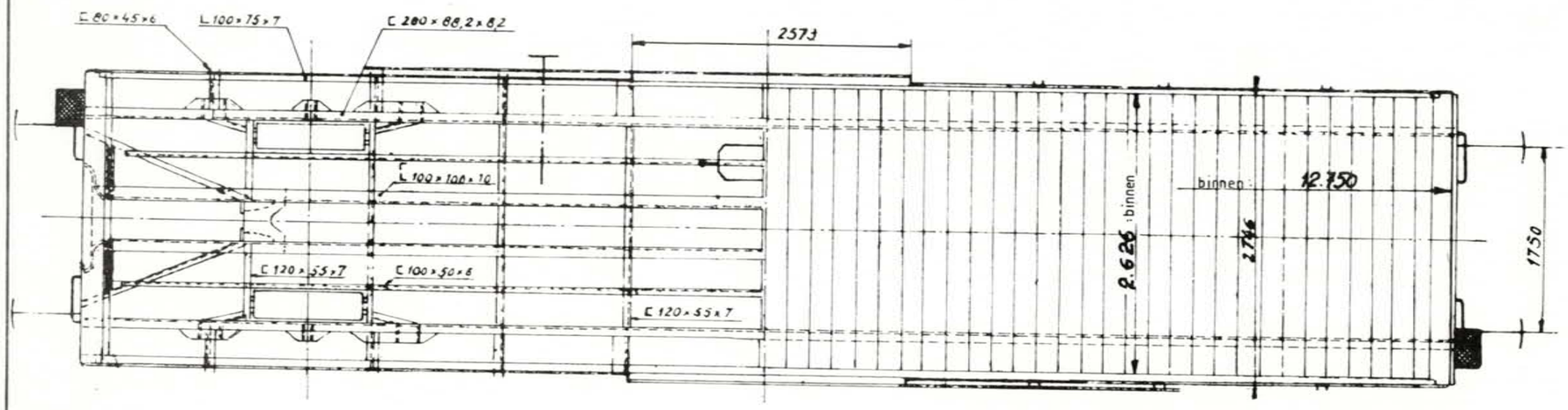

Inhoud :	80 m³
Oppervlakte :	33 m²
Rollagerasbus :	SKF
Ø van het opzetvlak :	185 mm.
Draaistel :	—
Veer :	9 bladen 120 x 16 _ 1400.
Buigzaamheid in mm/t :	9,65
Speling h onder tarra tussen stuit en veerstrop	max. — min. bij revisie —
Toegelaten boogstraal :	75 m
Handrem :	Isajax.
Remtype :	O-GP-A AC 3D-14"
Verdeler :	Est-3f.
Regelaar :	DRV 2 A - 450 H 2.
Weegklep :	—
Remgewicht :	Max 40t.

880-0-005 M

Wijziging van het schema : 19-04-79.

Gesloten wagen. UIC. type 1.

Type M : 2 2 1 6 A 4

Lettercode : Gbs

Reeks : 0 1 8 8 1 5 0 1 7 0 0 a — Zonder handrem

0 1 8 8 1 5 0 1 8 1 9 a — Met handrem

Bouwjaar : 1973

Gemiddelde tarra : 14.5 t

	Met handrem	Zonder handrem

	A	B	C
S	17.5	21.5	25.5

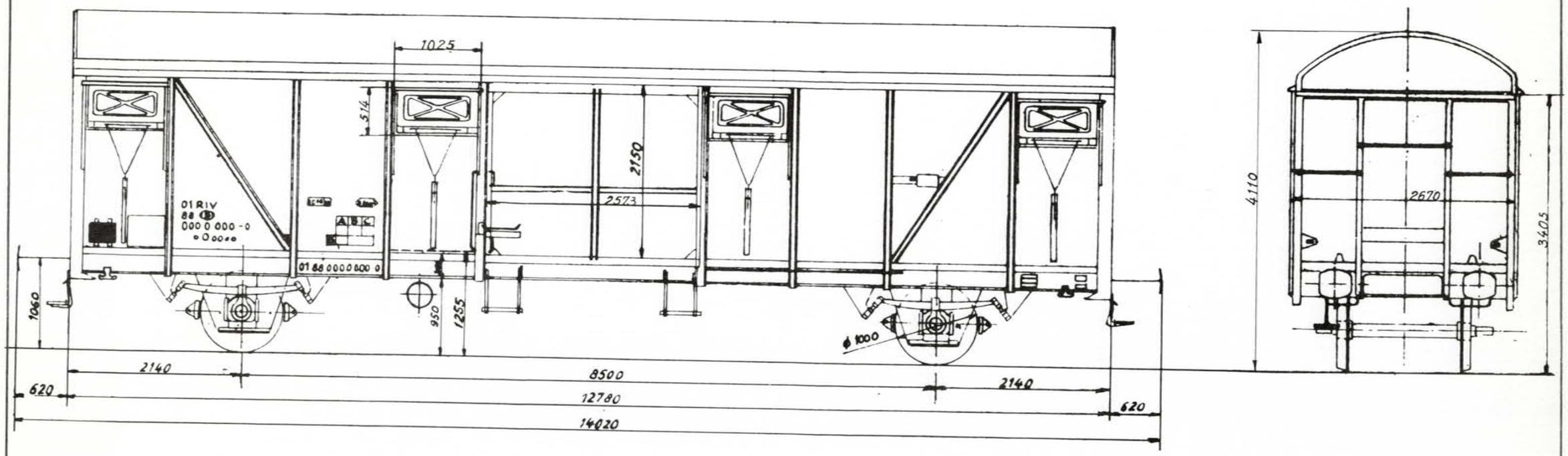

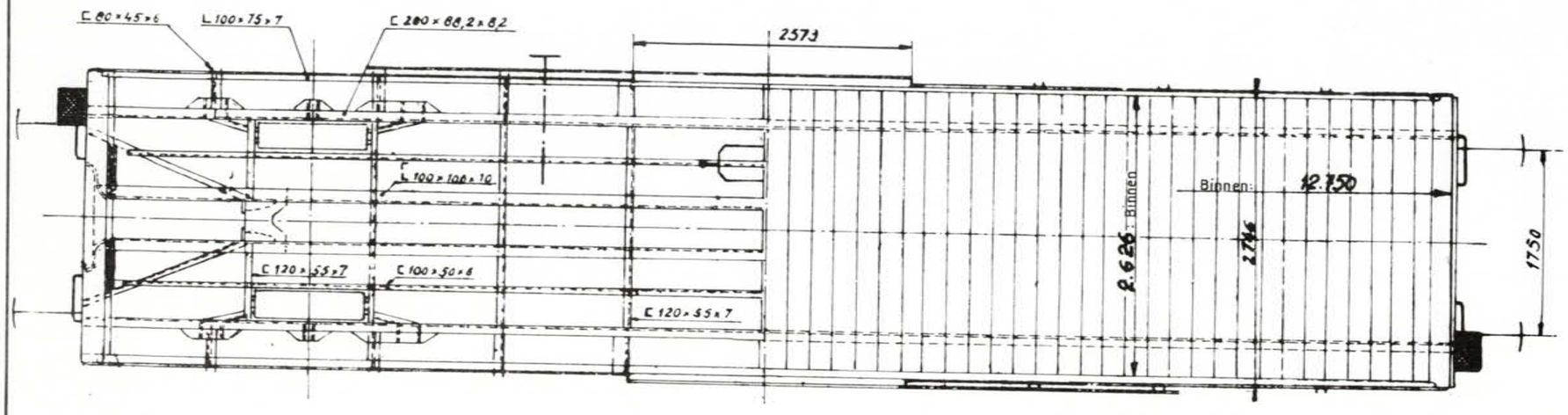

Inhoud :	80 m³
Oppervlakte :	33 m²
Rollagerasbus :	SKF
Ø van het opzetvlak :	185 mm
Draaistel :	—
Veer :	9 bladen 120 × 16 - 1400
Buigzaamheid in mm/t :	9,65
Speling h onder tarra tussen stuit en veerstrop	max. — ; min. bij revisie —
Toegelaten boogstraal :	75 m
Handrem :	—
Remtype :	O-GP-A AC 3D 14"
Verdeler :	EST - 3f
Regelaar :	DRV 2 A - 450 H2
Weegklep :	—
Remgewicht :	Max 40t.

880-0-005 M

Wijziging van het schema 9.4.79

Gesloten wagen. UIC.

Type M : 2 2 1 6 A 5

Lettercode : Gbs

Reeks : 0 1 8 8 1 5 0 2 0 0 0 a — Met handrem.
0 1 8 8 1 5 0 2 0 9 9 a — Zonder handrem.

Bouwjaar : 1975

Gemiddelde tarra : 14.250 kg

Met handrem

	A	B	C
S			

Zonder handrem

	A	B	C
S	17,5	21,5	25,5

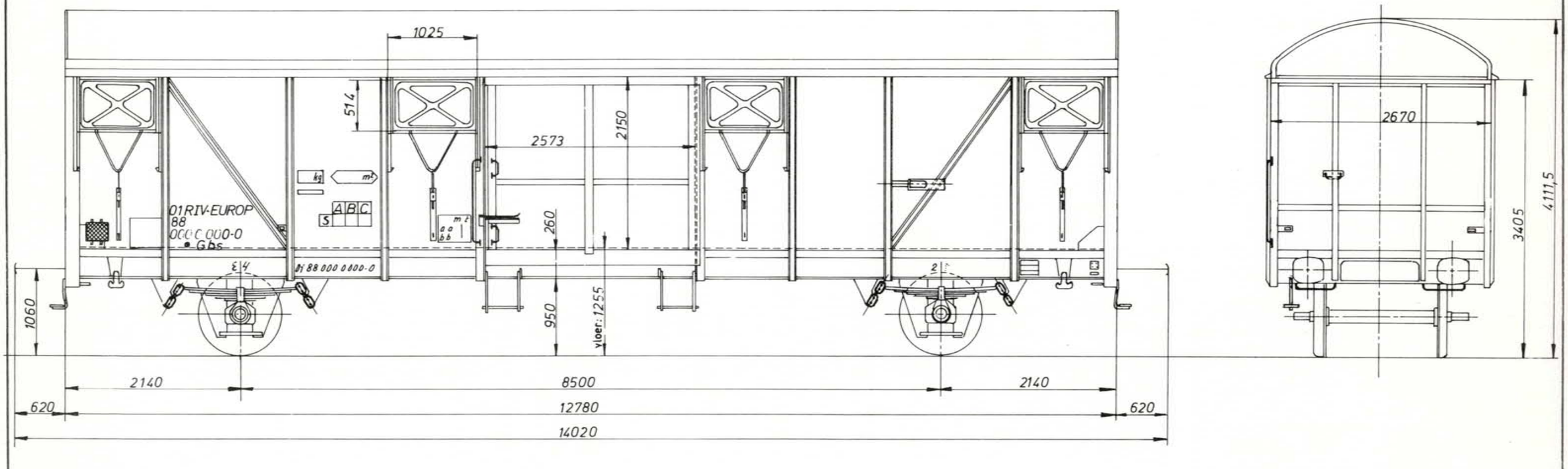

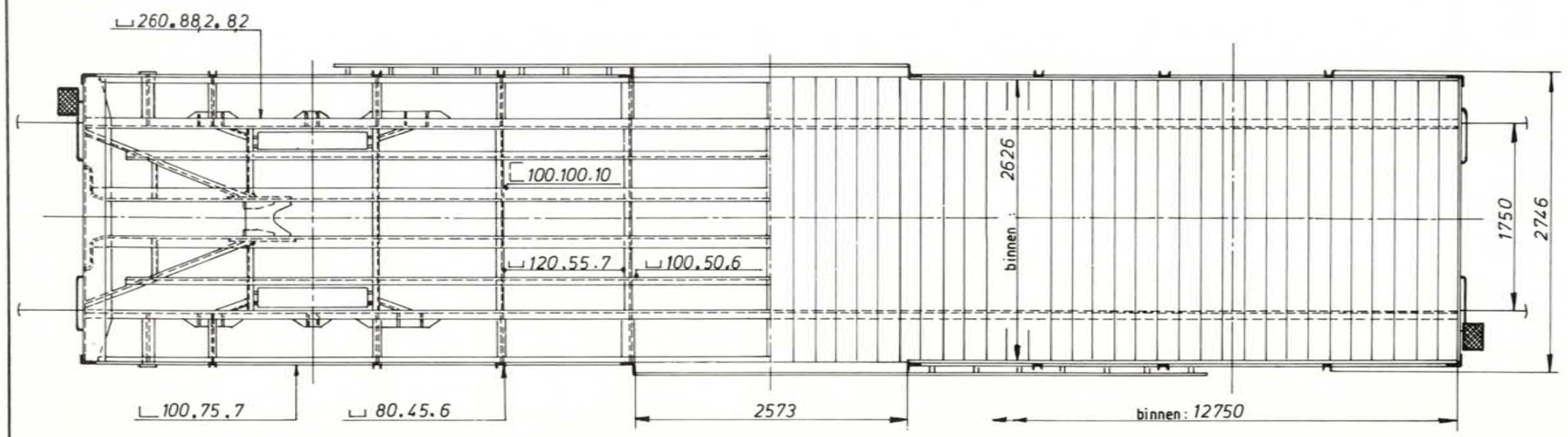

Inhoud :	80 m³
Oppervlakte :	33 m²
Rollagerasbus :	SKF
Ø van het opzetvlak :	185 mm.
Draaistel :	—
Veer :	9 bladen 120 x 16 . 1400.
Buigzaamheid in mm/t :	9,65
Speling h onder tarra tussen stuit en veerstrop	max. — / min. bij revisie —
Toegelaten boogstraal :	75 m
Handrem :	—
Remtype :	O-GP-A
Verdeler :	Est - 3f.
Regelaar :	DRV2A - 450 H2.
Weegklep :	—
Remgewicht :	Max 40t.

880-0-008 M

Wijziging van het schema : 19 - 04 - 79.

Type M : 2 2 1 6 A 6

Lettercode : Gbs

Reeks : 0 1 8 8 1 5 0 2 6 6 0 a 0 1 8 8 1 5 0 2 6 9 9 a Zonder handrem
0 1 8 8 1 5 0 2 5 0 0 a 0 1 8 8 1 5 0 2 6 5 9 a Met handrem

Bouwjaar : 1975

Gesloten wagen. UIC.

Gemiddelde tarra : 14.250 kg - 14.500 kg

Met handrem

	A	B	C
S	17	21	25

Zonder handrem

	A	B	C
S	17,5	21,5	25,5

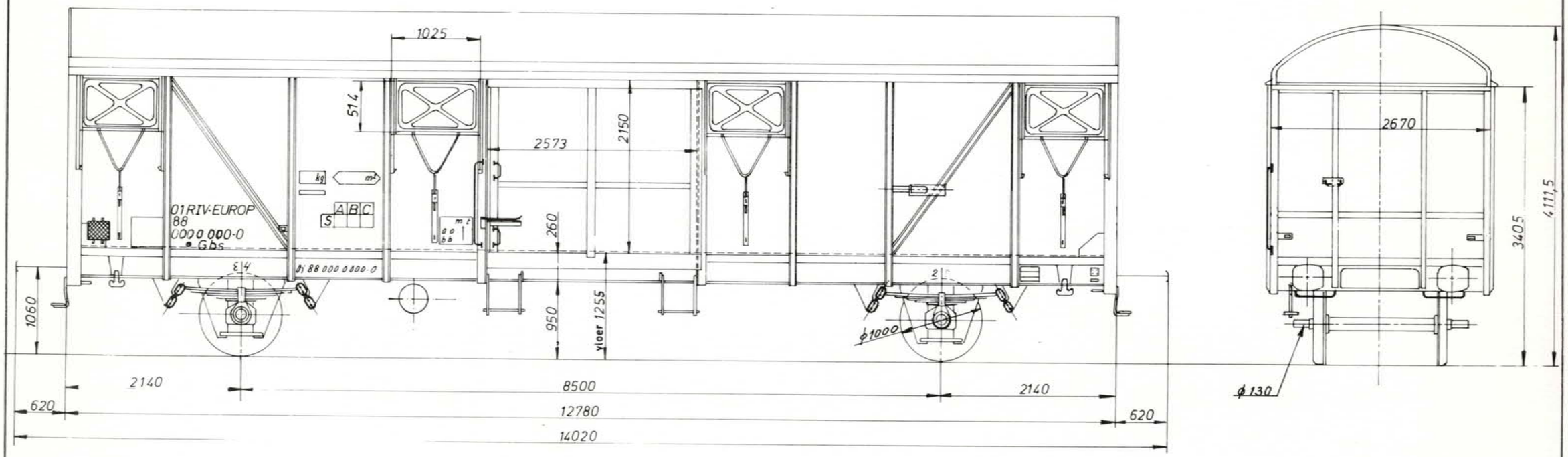

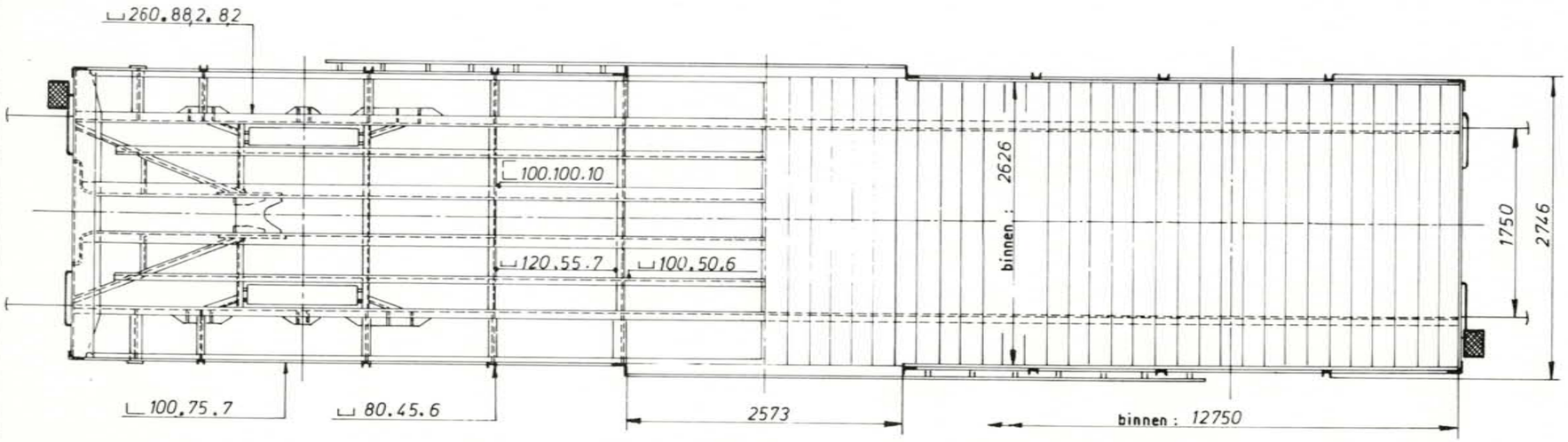

Inhoud :	80 m³
Oppervlakte :	33 m²
Rollagerasbus :	SKF
Ø van het opzetvlak :	185 mm.
Draaistel :	—
Veer :	9 bladen 120 x 16 . 1400.
Buigzaamheid in mm/t :	9,65
Speling h onder tarra tussen stuit en veerstrop	max. — min. bij revisie —
Toegelaten boogstraal :	75 m
Handrem :	Isajax.
Remtype :	O-GP-A AC 3D-14"
Verdeler :	Est-3f.
Regelaar :	DRV2A-450 H 2.
Weegklep :	
Remgewicht :	Max 40 t.

880-0-009 M

Wijziging van het schema : 24-02-77.

Gesloten wagen.UIC.type1.

Type M : 2 2 1 6 A 7

Lettercode : Gbs

Reeks : 0 1 8 8 1 5 0 2 1 0 0 a — 0 1 8 8 1 5 0 2 3 9 9 a Zonder handrem

Met handrem

Bouwjaar : 1974

Gemiddelde tarra 14,25kg

	Met handrem			Zonder handrem		
	A	B	C	A	B	C
S	17,5	21,5	25,5			

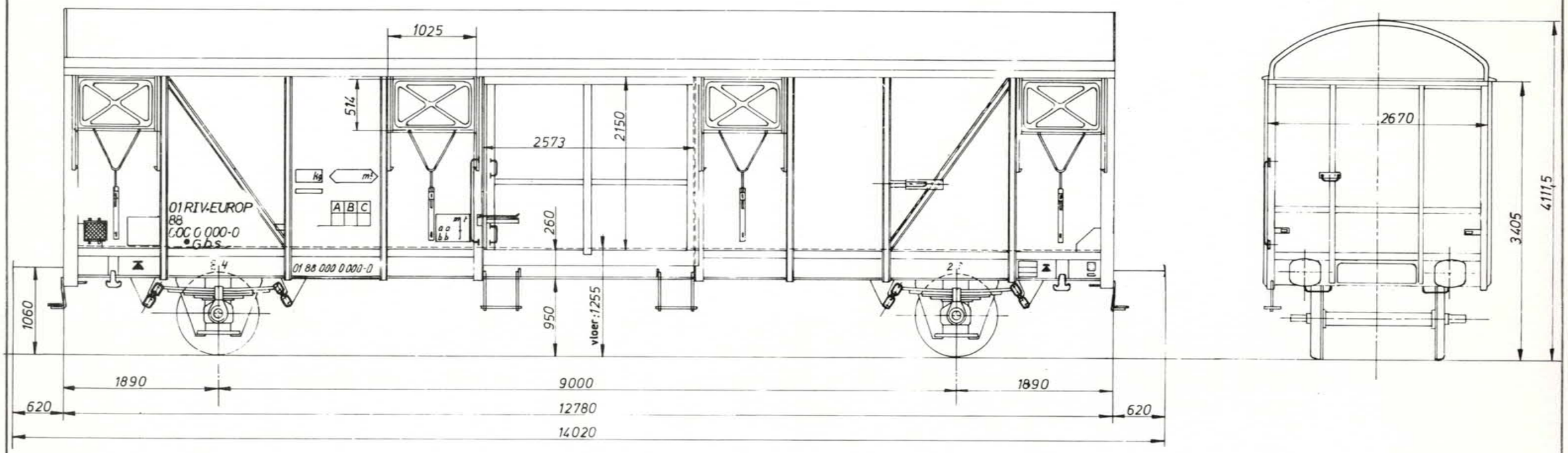

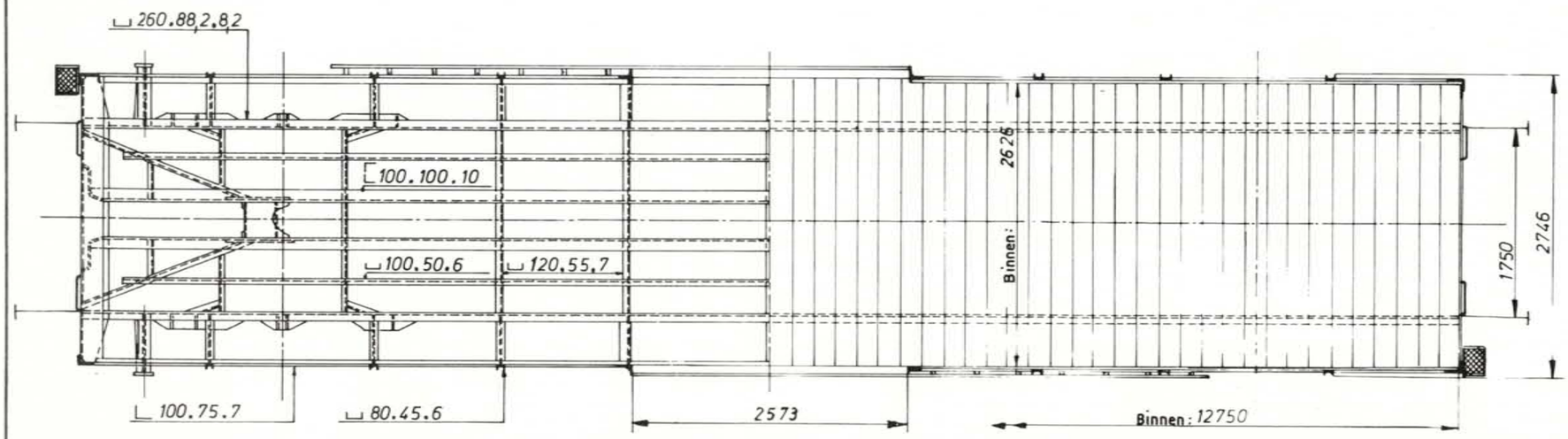

Inhoud :	80 m³
Oppervlakte :	33 m²
Rollagerasbus :	SKF
Ø van het opzetvlak :	—
Draaistel :	—
Veer :	9 bladen 120 x 16-1385
Buigzaamheid in mm/t :	9,65
Speling h onder tarra tussen stuit en veerstrop	max. — / min.bij revisie —
Toegelaten boogstraal :	75 m
Handrem :	—
Remtype :	O-GP-A AC 3D 14"
Verdeler :	EST-3f
Regelaar :	DRV2 H2-450
Weegklep :	—
Remgewicht :	40t

Wijziging van het schema 9.4.79

Gesloten wagen. UIC.

Type M : 2 2 1 6 A 8

Lettercode : Gbs

Reeks : 0 1 8 8 1 5 0 2 7 0 0 a 0 1 8 8 1 5 0 2 8 9 9 a Zonder handrem
0 1 8 8 1 5 0 2 9 0 0 a 0 1 8 8 1 5 0 3 1 4 9 a Met handrem

Bouwjaar : 1975

Gemiddelde tarra : 14.250kg - 14.500kg

Zonder handrem

	A	B	C
S	17,5	21,5	25,5

Met handrem

	A	B	C
S	17	21	25

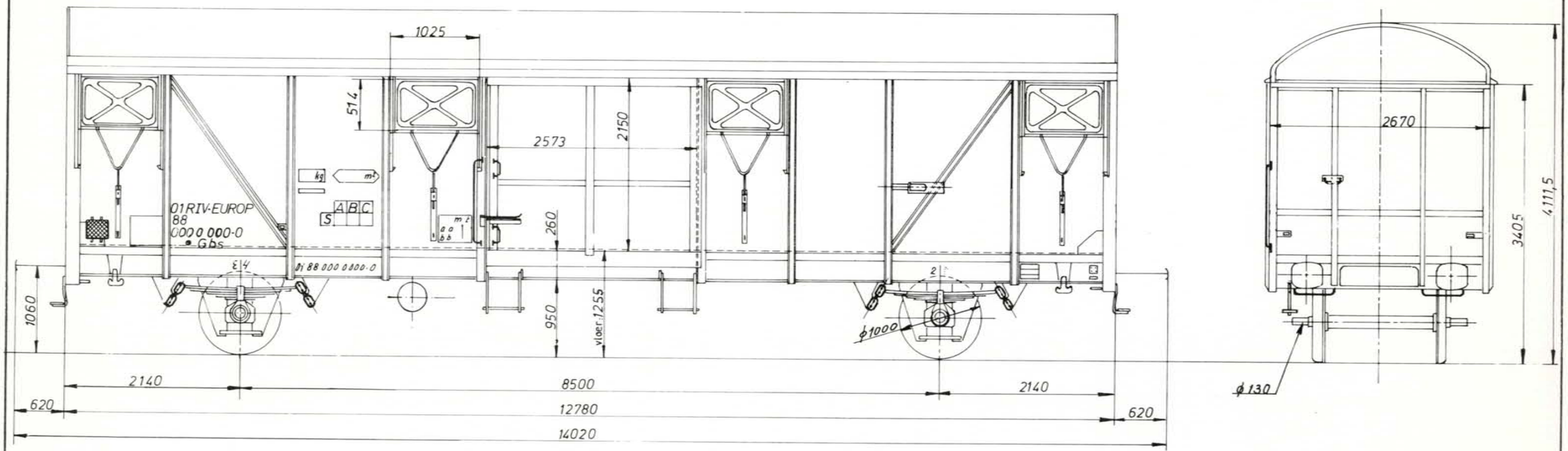

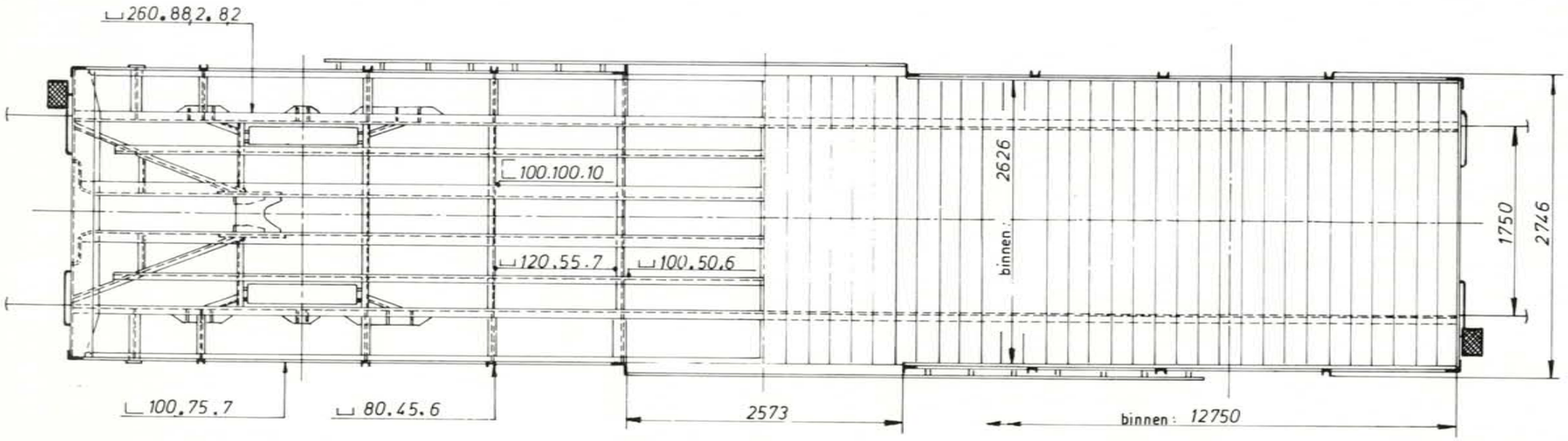

Inhoud :	80 m³
Oppervlakte :	33 m²
Rollagerasbus :	SKF
Ø van het opzetvlak :	185 mm.
Draaistel :	—
Veer :	9 bladen 120 × 16 _ 1400
Buigzaamheid in mm/t :	9,65
Speling h onder tarra tussen stuit en veerstrop	max. — ; min. bij revisie —
Toegelaten boogstraal :	75 m
Handrem :	Isajax.
Remtype :	O-GP-A AC 3D-14"
Verdeler :	Est-3f.
Regelaar :	DRV2A-450H2
Weegklep :	—
Remgewicht :	Max 40 t

880-0-009 M

Wijziging van het schema : 24-02-77.

Overdekte canadese wagen.

Type M : 2231A 0

Lettercode : Glms

Reeks : 0188135 6 000 a Zonder handrem
0188135 7 799 a Met handrem

Bouwjaar : 1946

Gemiddelde tarra 12 t

Met handrem / Zonder handrem

	A	B	C
	19,5	23,5	
S	19,5	21	

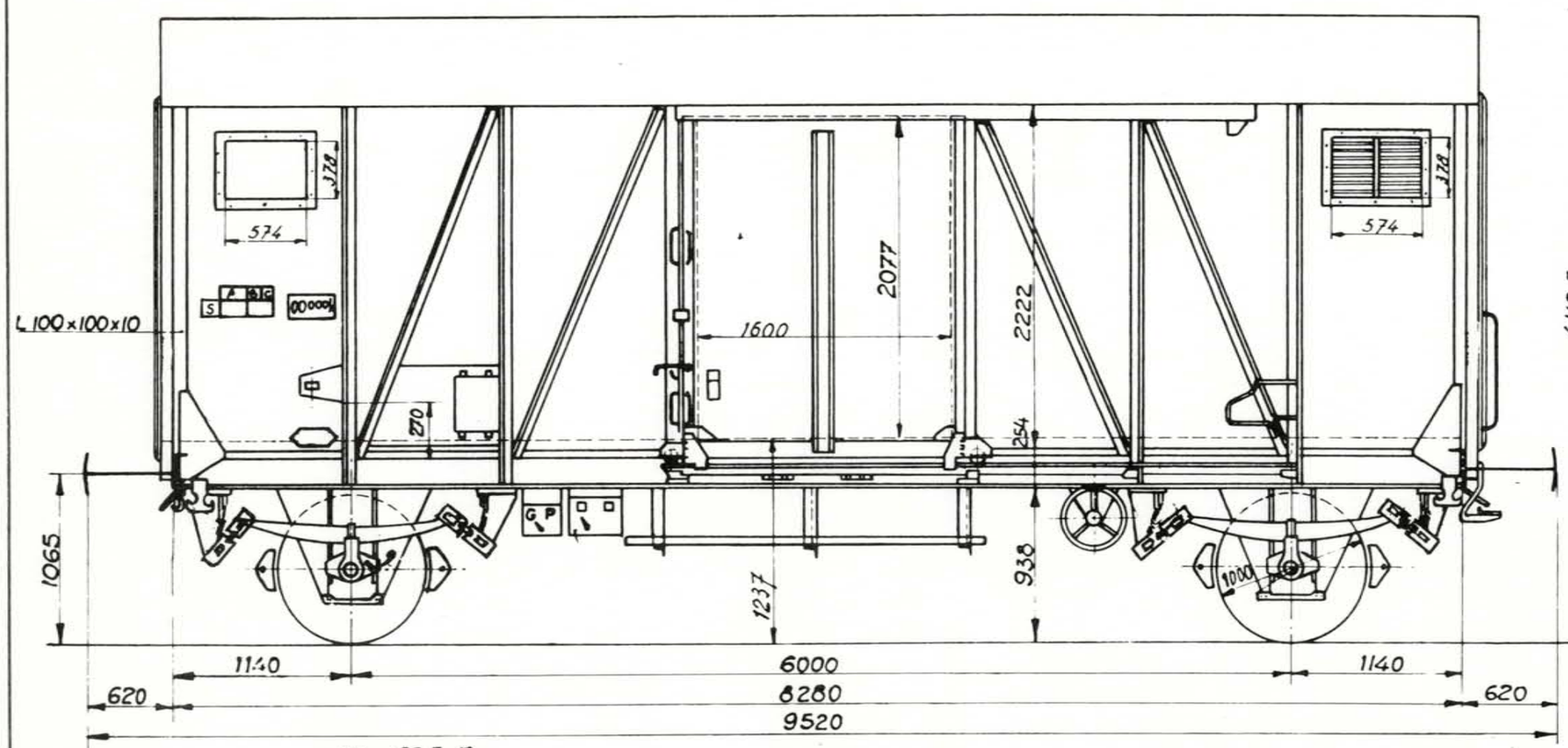

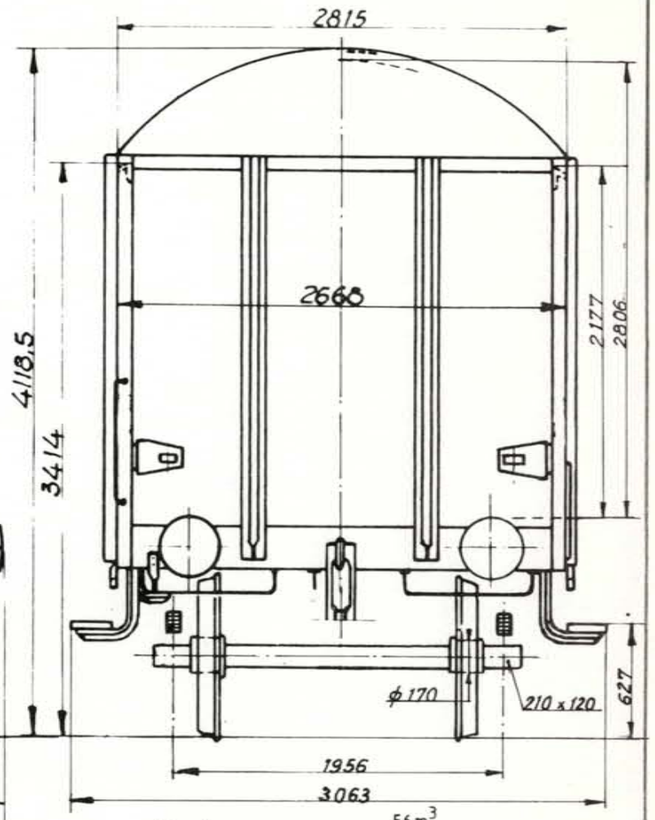

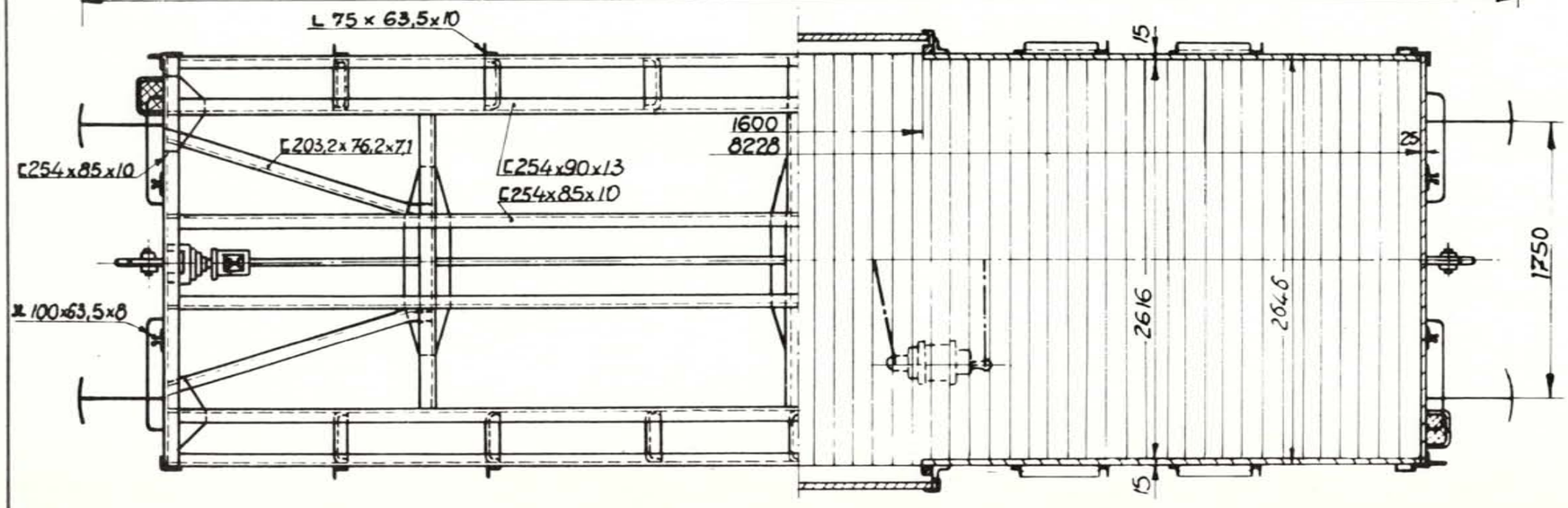

Inhoud : 56 m³

Oppervlakte : 215 m²

Rollagerasbus : SKF

Ø van het opzetvlak : 160 - 170 mm.

Draaistel : —

Veer : 8 bladen 120 x 16-1515

Buigzaamheid in mm/t : 14

Speling h onder tarra tussen stuit en veerstrop { max. — / min. bij revisie —

Toegelaten boogstraal : —

Handrem : —

Remtype : O-GP

Verdeler : EST-3d-10"

Regelaar : DRV2-450

Weegklep : —

Remgewicht : T 14 | 12 23 23 / 20

4890 G

Wijziging van het schema 19.4.79

3.4. GESLOTEN WAGENS VAN HET SPECIALE TYPE

Gesloten wagen met schuifwanden.

Type M : 2213A 0

Lettercode : Hbis

Reeks : 21882350 0000 a — Zonder handrem
21882350 0959 a — Met handrem

Bouwjaar : 1975

Gemiddelde tarra 15 t.

Met handrem

	A	B	C
S			

Zonder handrem

	A	B	C
S	17	21	25

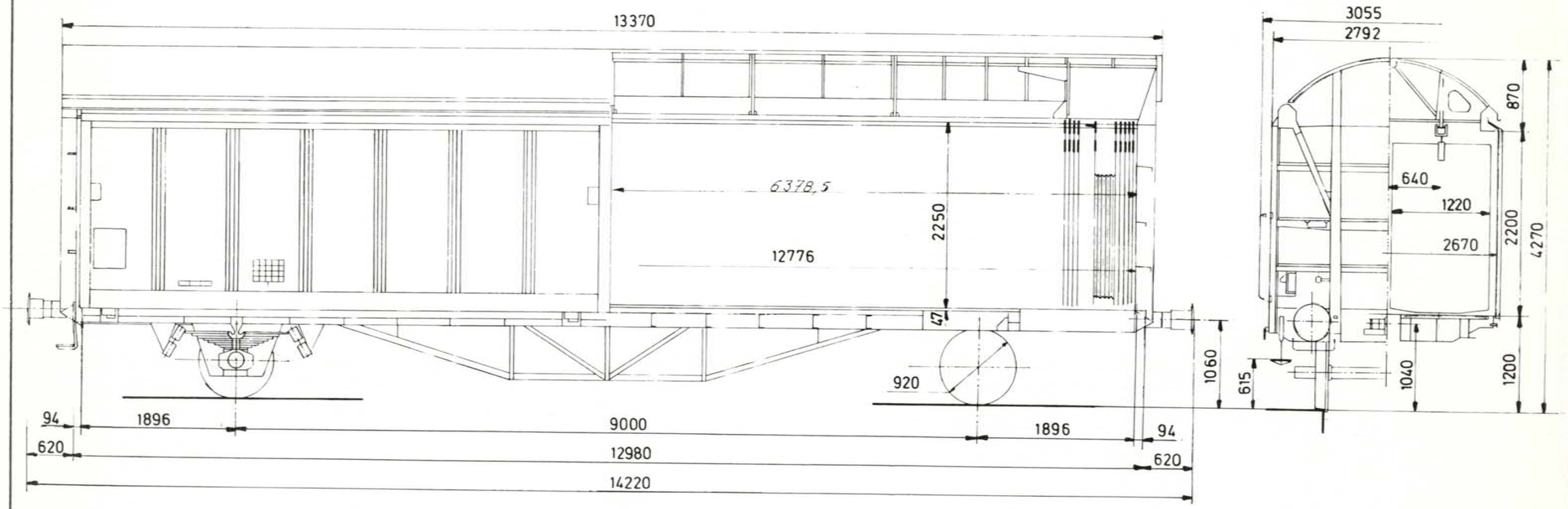

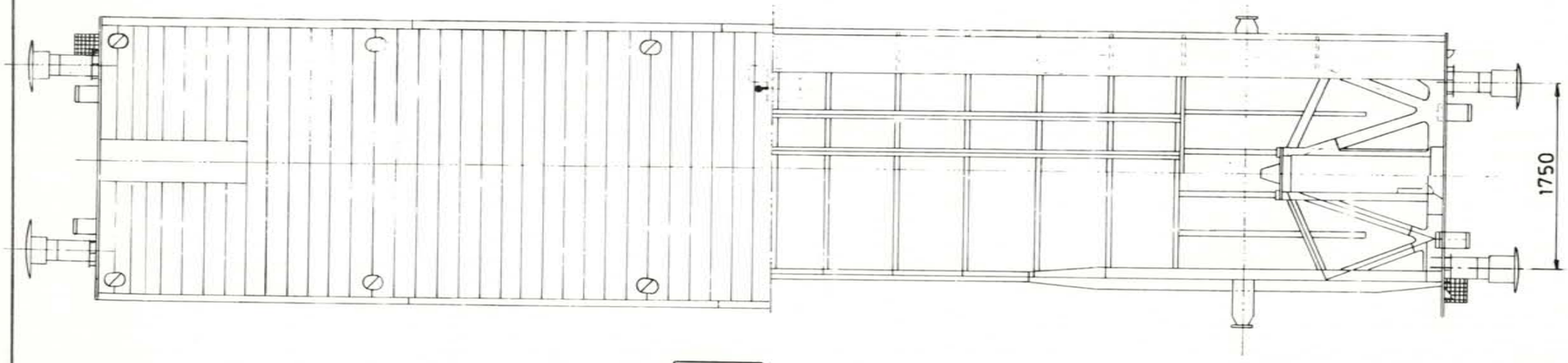

	m	t
aa	1,5	14
bb	3	16

Inhoud :	75 m³
Oppervlakte :	34 m²
Rollagerasbus :	SKF
Ø van het opzetvlak :	185 mm.
Draaistel :	—
Veer :	9 bladen 120 x 16 - 1400.
Buigzaamheid in mm/t :	9,9
Speling h onder tarra tussen stuit en veerstrop	max. — ; min. bij revisie —
Toegelaten boogstraal :	120 m
Handrem :	—
Remtype :	O-GP-A
Verdeler :	EST-3 f. 14"
Regelaar :	DRV2A - 450 H2.
Weegklep :	—
Remgewicht :	Max. 40 t.

897-0-002 M

Wijziging van het schema : 13-02-81.

Gesloten wagen met schuifwanden

Type M : 2213A 1

Lettercode : Hbis

Reeks : 21882250 0000 a Zonder handrem
21882250 0599 a Met handrem

Bouwjaar : 1976 - 1977

Gemiddelde tarra 14 t - 14,5t

Met handrem

	A	B	C
S	17,5	21,5	25,5

Zonder handrem

	A	B	C
S	18	22	26

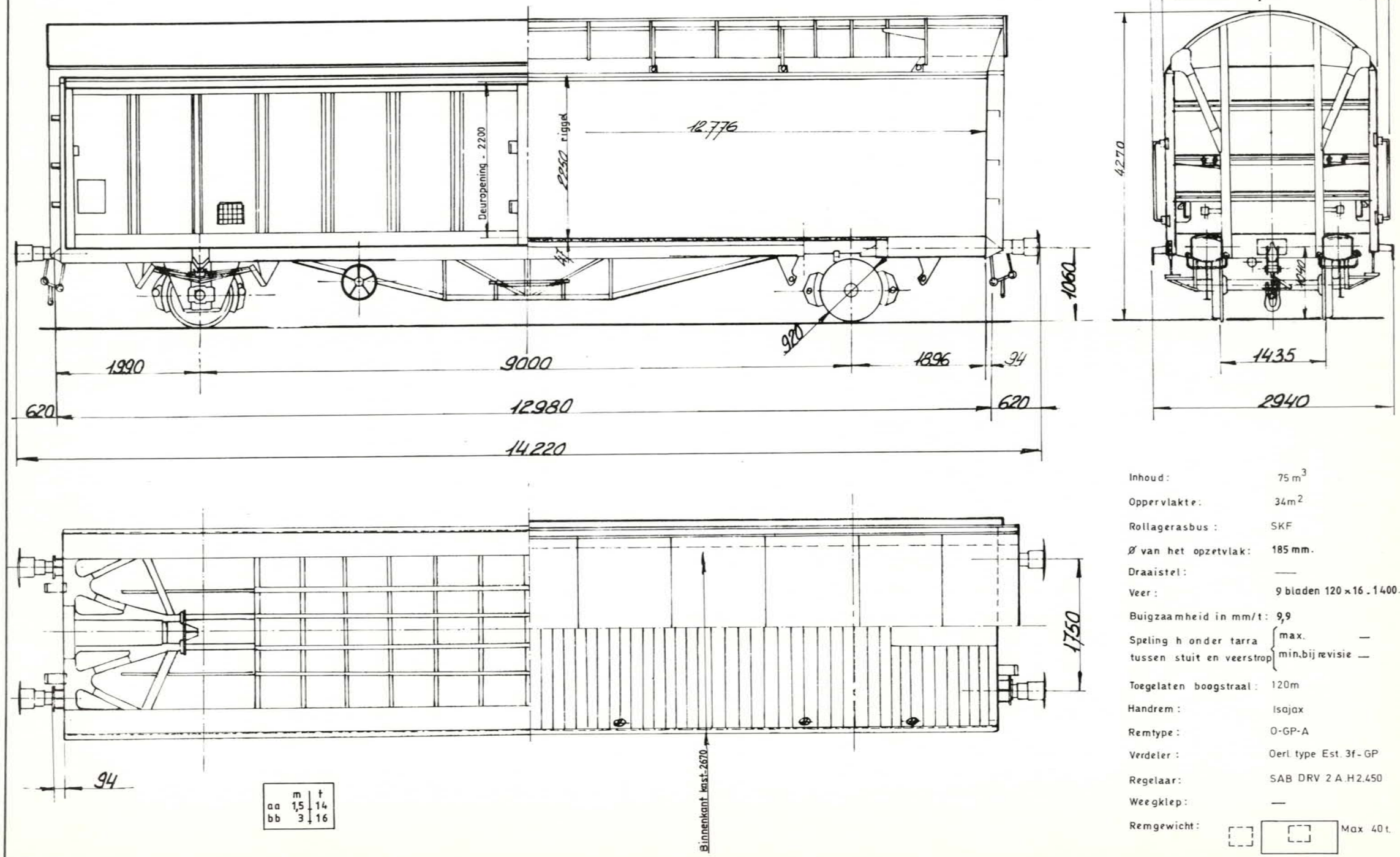

	m	t
aa	1,5	14
bb	3	16

Inhoud :	75 m³
Oppervlakte :	34 m²
Rollagerasbus :	SKF
Ø van het opzetvlak :	185 mm.
Draaistel :	—
Veer :	9 bladen 120 × 16 . 1400.
Buigzaamheid in mm/t :	9,9
Speling h onder tarra tussen stuit en veerstrop	max. — / min. bij revisie —
Toegelaten boogstraal :	120m
Handrem :	Isojax
Remtype :	O-GP-A
Verdeler :	Oerl. type Est. 3f - GP
Regelaar :	SAB DRV 2 A.H 2.450
Weegklep :	—
Remgewicht :	Max 40 t.

897-0-008 M

Wijziging van het schema : 12-02-81.

Gekoppelde gesloten wagens op 2 assen

Type M : 2213A 2

Lettercode : Habbis

Reeks : 2188276 0 000 ⟶ Zonder handrem
2188276 0 049 Met handrem

Bouwjaar : 1976

Gemiddelde tarra 2 x 14,3 t.

Met handrem

	A	B	C
S	36	44	52

Zonder handrem

	A	B	C
S	36	44	52

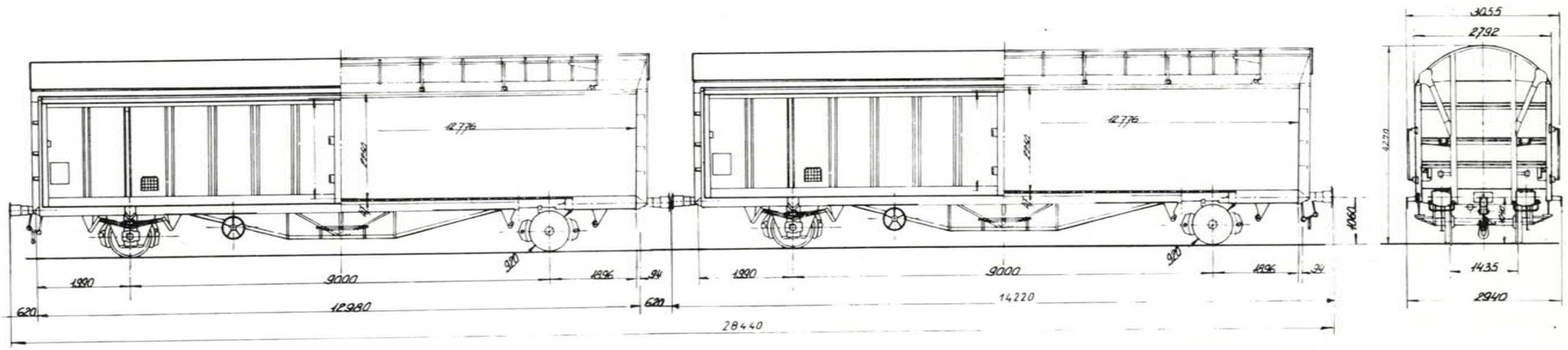

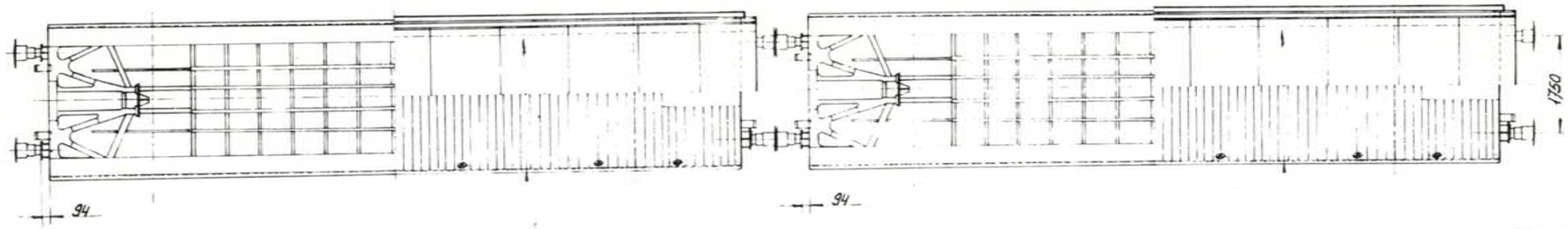

Inhoud :	2 x 75 m³
Oppervlakte :	2 x 34 m²
Rollagerasbus :	ø 130 x 217
ø van het opzetvlak :	ø 170
Draaistel :	—
Veer :	9 bladen / lames 120 x 16 - 1400
Buigzaamheid in mm/t :	4,82 mm / t / wagon / wagen
Speling h onder tarra tussen stuit en veerstrop	max. / min. bij revisie
Toegelaten boogstraal :	120 m
Handrem :	Isajax
Remtype :	O-GP-A
Verdeler :	Est-3f GP
Regelaar :	DRV 2A 450 H2
Weegklep :	Mécanique / Mecanisch
Remgewicht :	2 x Max. 40 t.

Wijziging van het schema:

Gesloten wagen

Type M : 2213A 3

Lettercode : Hbikks

Reeks : 2188237 2 000 — 2188237 2 399 Zonder handrem
2188237 2 400 — 2188237 2 499 Met handrem

Bouwjaar : 1984 -

Gemiddelde tarra 16 t

Met handrem

	A	B	C	D
S	16	20	24	28
120km/h				

Zonder handrem

	A	B	C	D
S	16	20	24	28
120km/h				

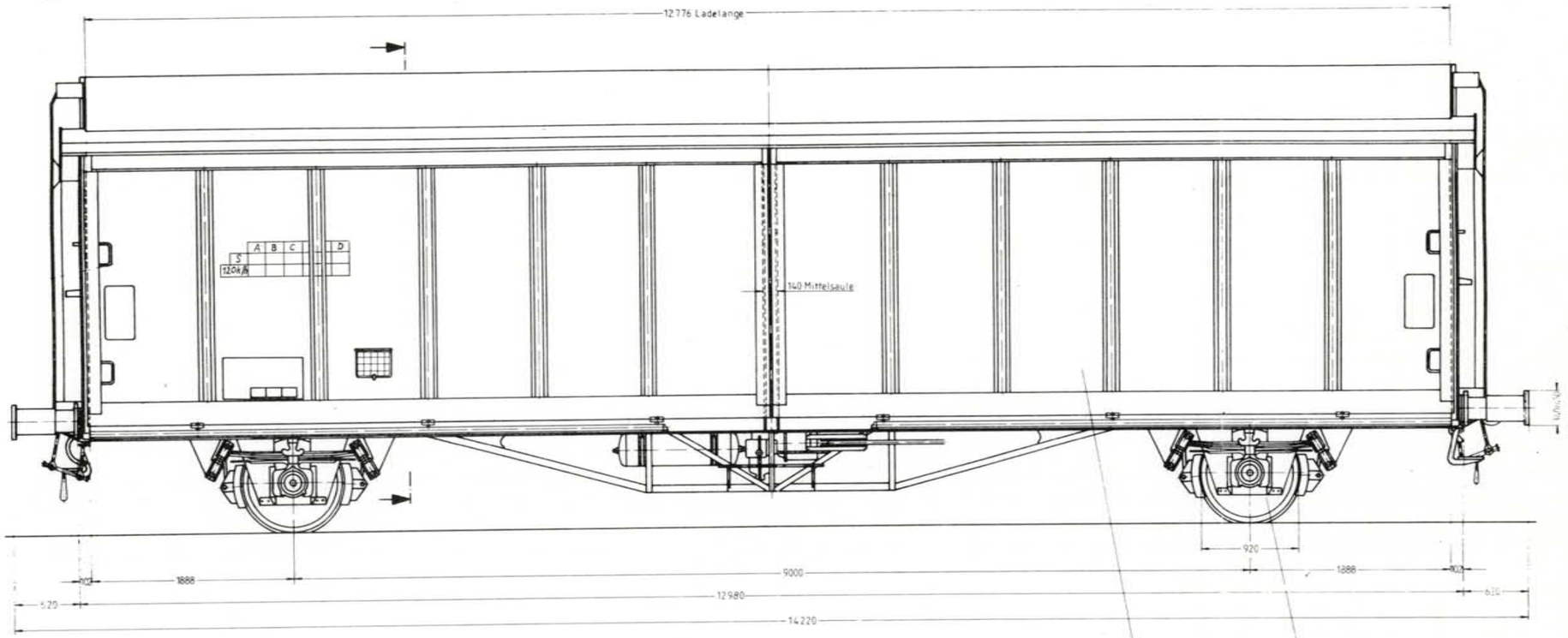

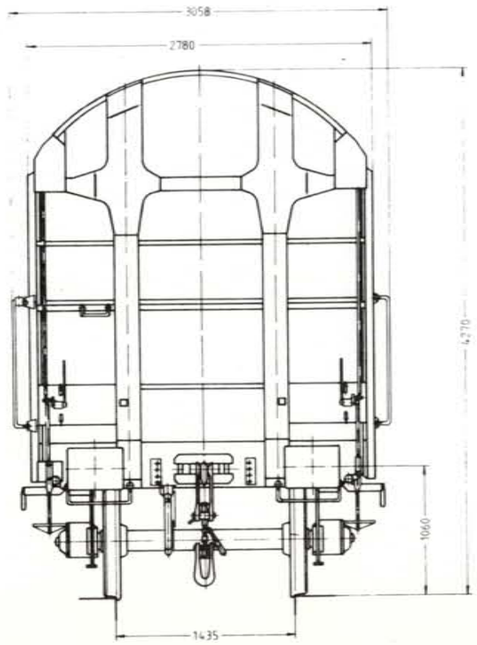

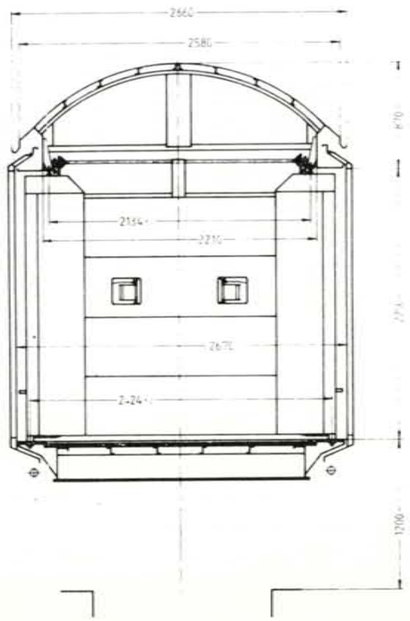

1 3

Inhoud : 75 m³

Oppervlakte : 34 m²

Rollagerasbus :

Ø van het opzetvlak :

Draaistel :

Veer :

Buigzaamheid in mm/t :

Speling h onder tarra tussen stuit en veerstrop { max. / min.bij revisie

Toegelaten boogstraal : 120 m

Handrem :

Remtype : O-GP-A Max 40 t

Verdeler : Oerlikon Est 3f-GP

Regelaar : SAB DRV.2A.H2.450

Weegklep :

Remgewicht :

Wijziging van het schema :

975 0 001 M

Gesloten wagen

Gemiddelde tarra 16 t

Type M : 2213A 4

Lettercode : Hbikks

Reeks : 2188237 2 550 — 2188237 2 749 Zonder handrem

2188237 2 500 — 2188237 2 549 Met handrem

Bouwjaar : 1985

Met handrem

	A	B	C	D
S	16	20	24	28
120 km/				

Zonder handrem

	A	B	C	D
S	16	20	24	28
110 km/				

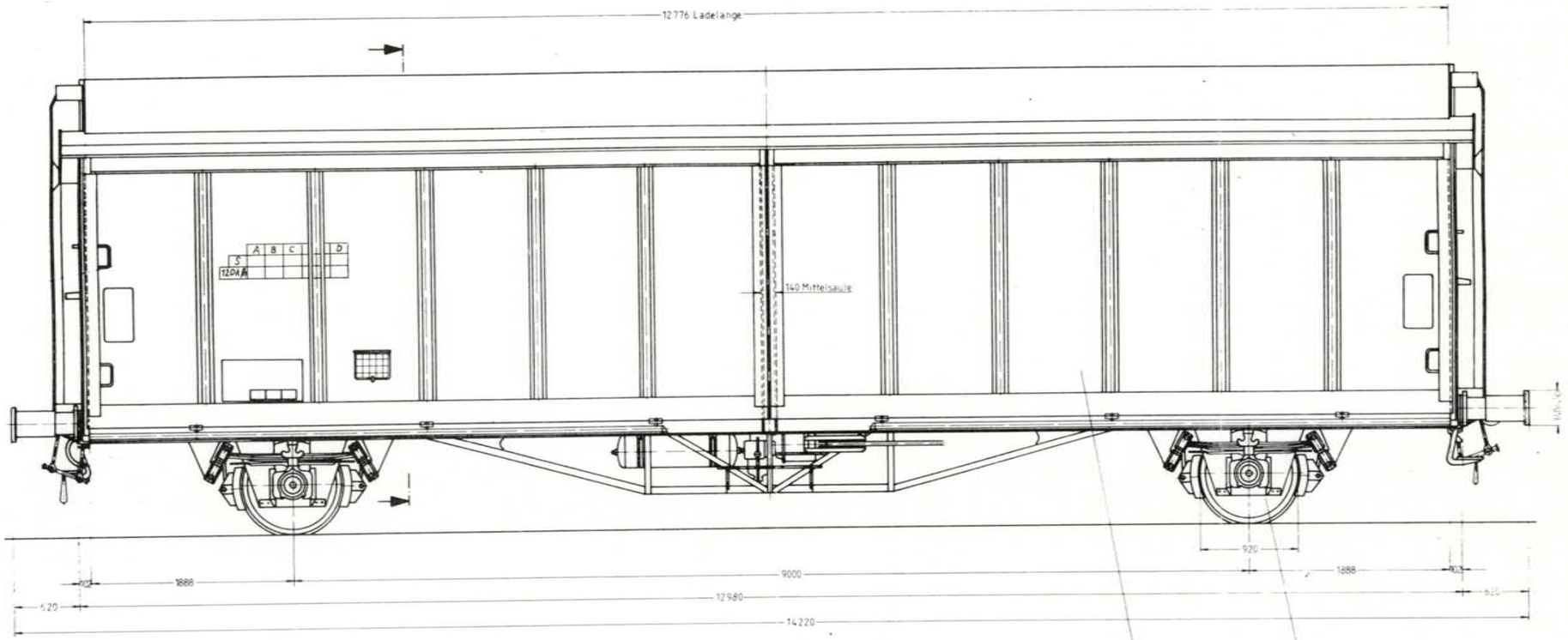

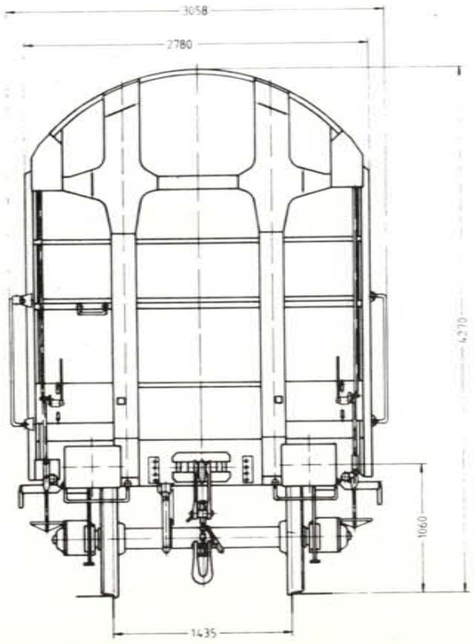

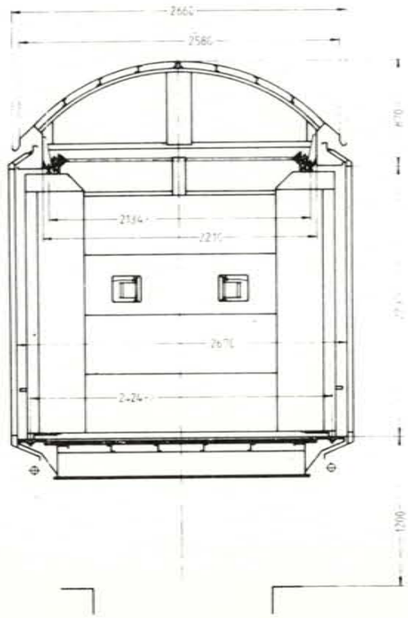

Inhoud : 75 m³

Oppervlakte : 34 m²

Rollagerasbus :

Ø van het opzetvlak :

Draaistel : -

Veer :

Buigzaamheid in mm/t :

Speling h onder tarra tussen stuit en veerstrop { max. / min. bij revisie

Toegelaten boogstraal : 120 m

Handrem :

Remtype : KE GP-A Nax 40t

Verdeler : Knorr KE1dsl

Regelaar : SAB DRV.2A.H2.450

Weegklep :

Remgewicht :

Wijziging van het schema :

075.0.50M

Overdekte wagen. Ferry-boat.

Type M : 5030A 1

Lettercode : Hbfkks

Reeks : 21882390 000 a — Zonder handrem
21882390 099 a — Met handrem

Bouwjaar : 1961 - 1962

Gemiddelde tarra 14,7 t.

Met handrem / Zonder handrem

	A	B	C
	16,5	20,5	24,5
S	16,5	20,5	

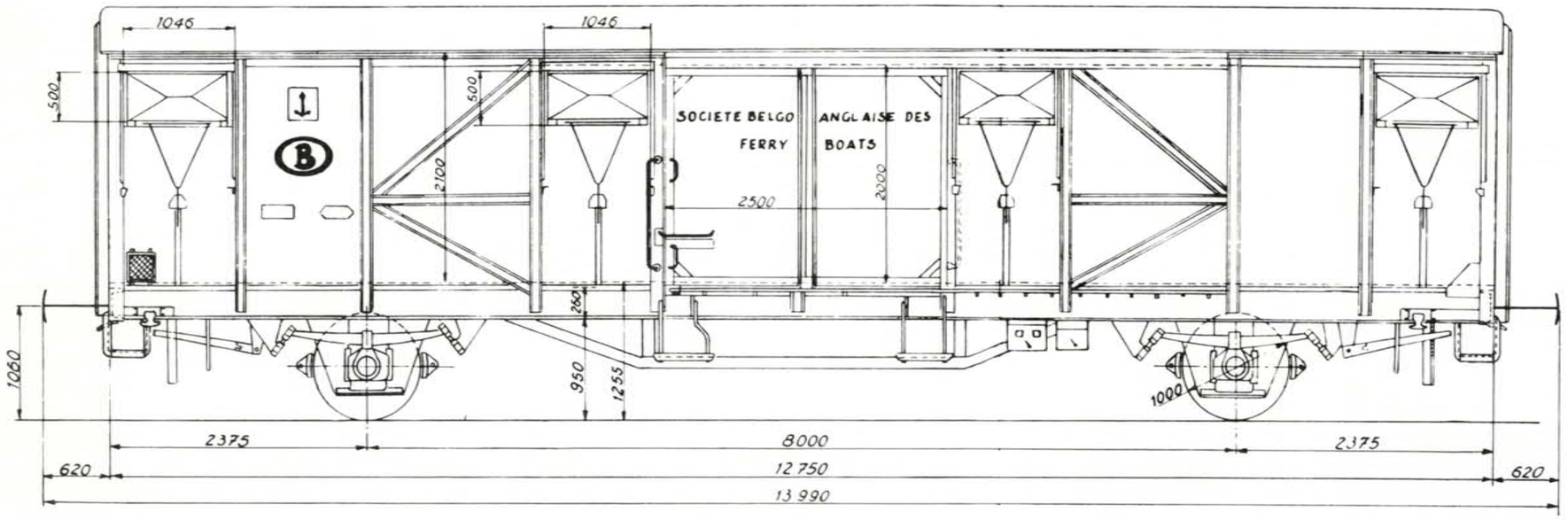

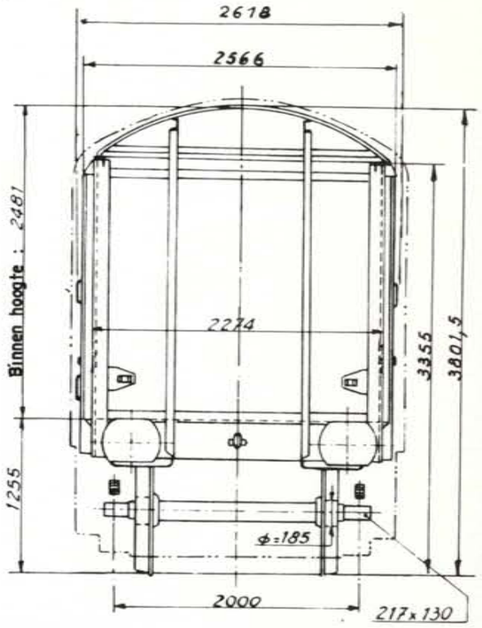

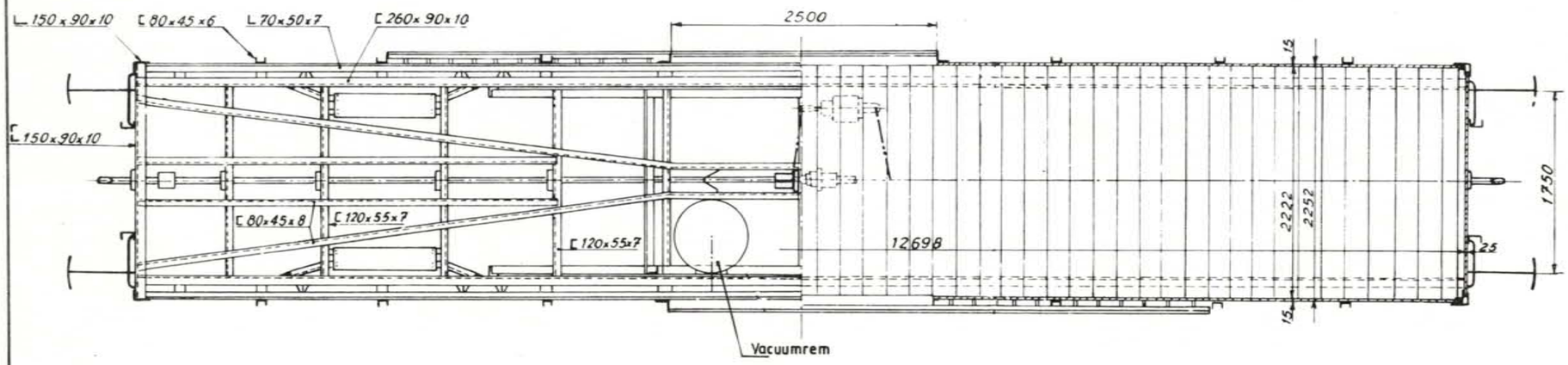

Inhoud :	66,2 m³
Oppervlakte :	28,21 m²
Rollagerasbus :	SKF - FAG.
Ø van het opzetvlak :	185 mm.
Draaistel :	—
Veer :	8 bladeren 120 x 16 - 1400.
Buigzaamheid in mm/t :	11
Speling h onder tarra tussen stuit en veerstrop	max. — / min. bij revisie —
Toegelaten boogstraal :	—
Handrem :	Hefboomrem.
Remtype :	O-GP. + Vacuumrem.
Verdeler :	Est - 3 d - 10".
Regelaar :	DRV 2 - 450.
Weegklep :	—
Remgewicht :	15 / 17 22 23 / 25

830-0-002 M.

Wijziging van het schema 12-02-81.

Type M: 5030A 4

Lettercode: Hfs

Reeks: 2188214 0 000 a — Zonder handrem; 2188214 0 199 a — Met handrem

Bouwjaar: 1944

Overdekte Ferry Boat wagen v. 20T, grote inhoud.

Gemiddelde tarra 12,1 t.

Met handrem — Zonder handrem

	A	B	C
	20	21	21
S	15	15	

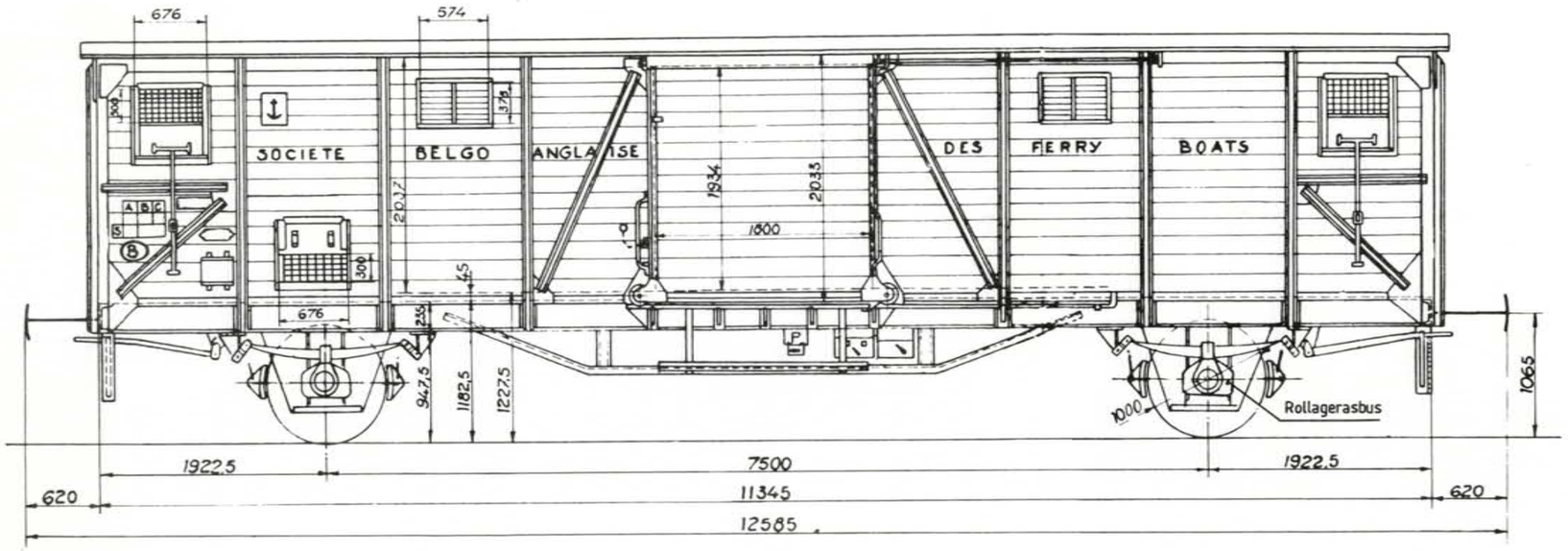

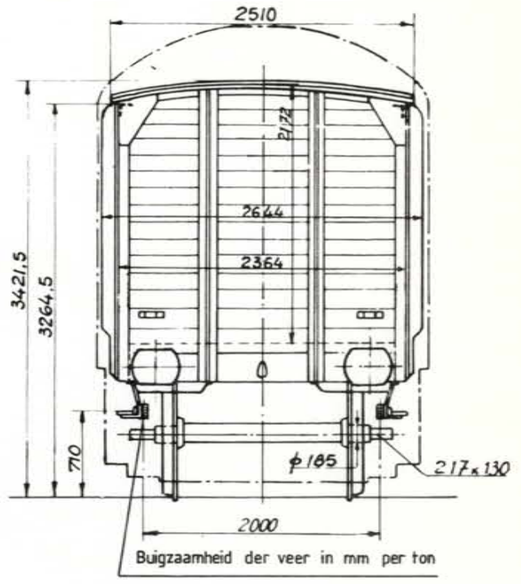

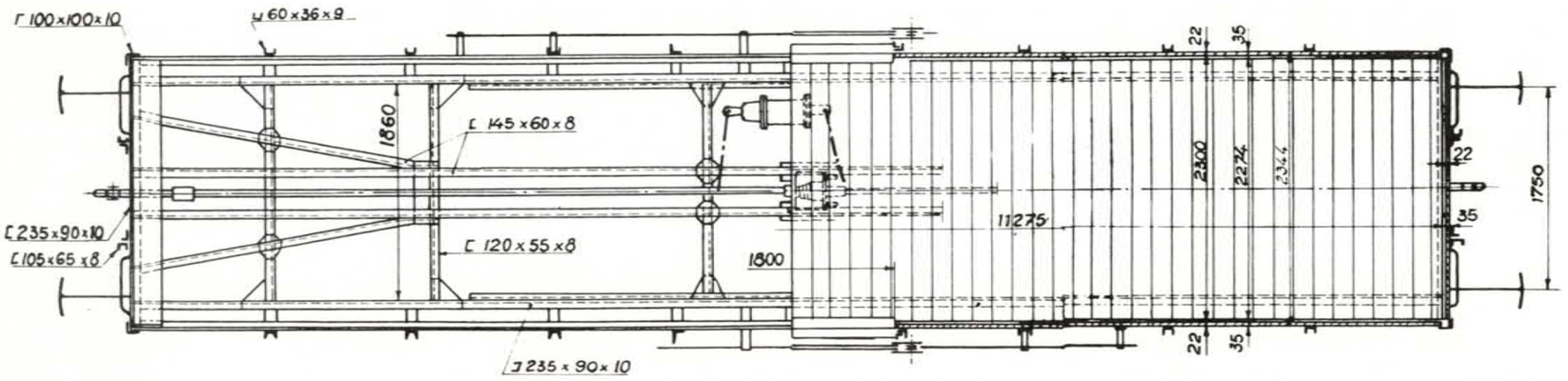

Inhoud:	51,2 m³
Oppervlakte:	25,63 m²
Rollagerasbus:	SKF-FAG
Ø van het opzetvlak:	185 mm.
Draaistel:	—
Veer:	Bladen 8 120 x 16 - 1400
Buigzaamheid in mm/t:	11
Speling h onder tarra tussen stuit en veerstrop	max. — min. bij revisie —
Toegelaten boogstraal:	—
Handrem:	
Remtype:	W-GP.
Verdeler:	LuVI - 10".
Regelaar:	DA2-450.
Weegklep:	—
Remgewicht:	15 — 15 22 21 21

1/164 G.

Wijziging van het schema: 20-04-79.

Veerbootwagen.

Type M : 5030A 7

Lettercode : Hbfs

Reeks : 21882380 000 a — Zonder handrem

21882380 019 a — Met handrem

Bouwjaar : 1973

Gemiddelde tarra 14,6 t.

	Met handrem			Zonder handrem
	A	B	C	
S	17	21	25	

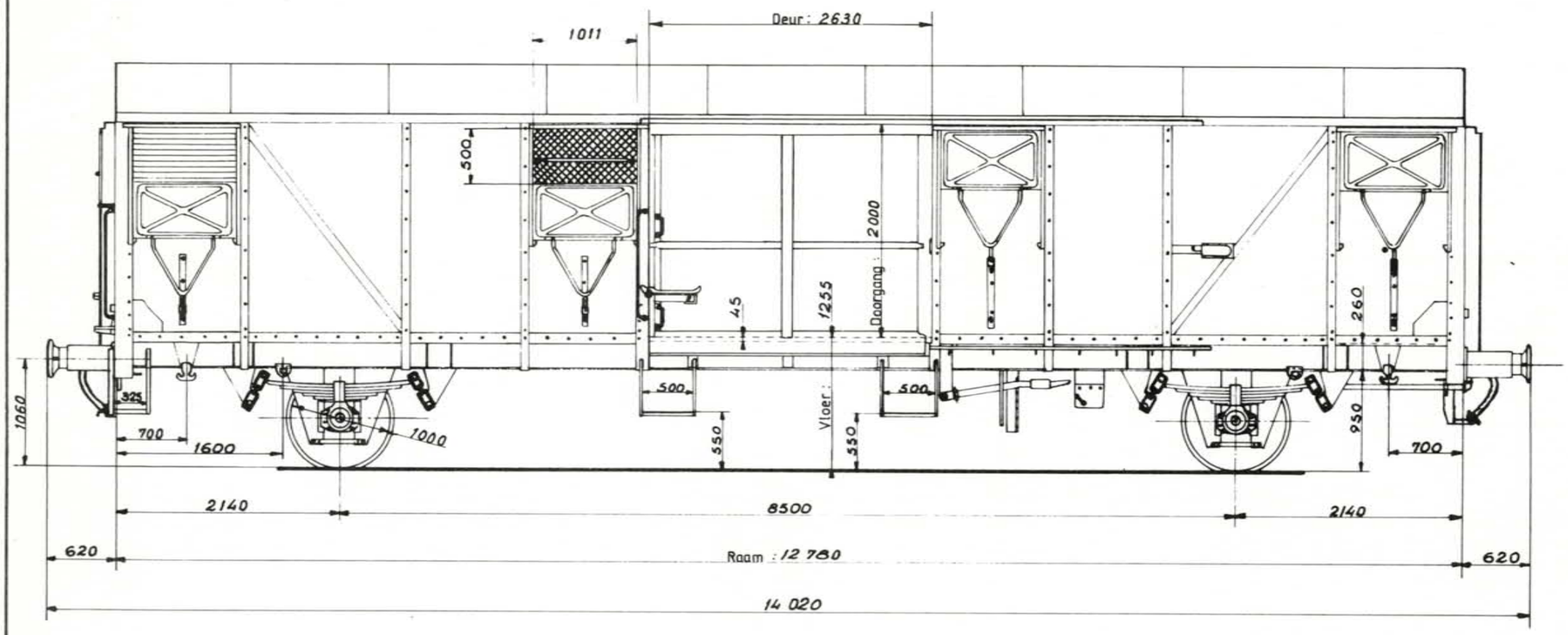

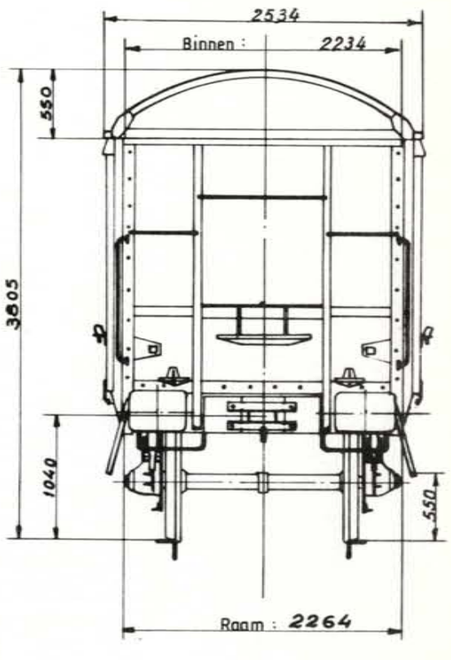

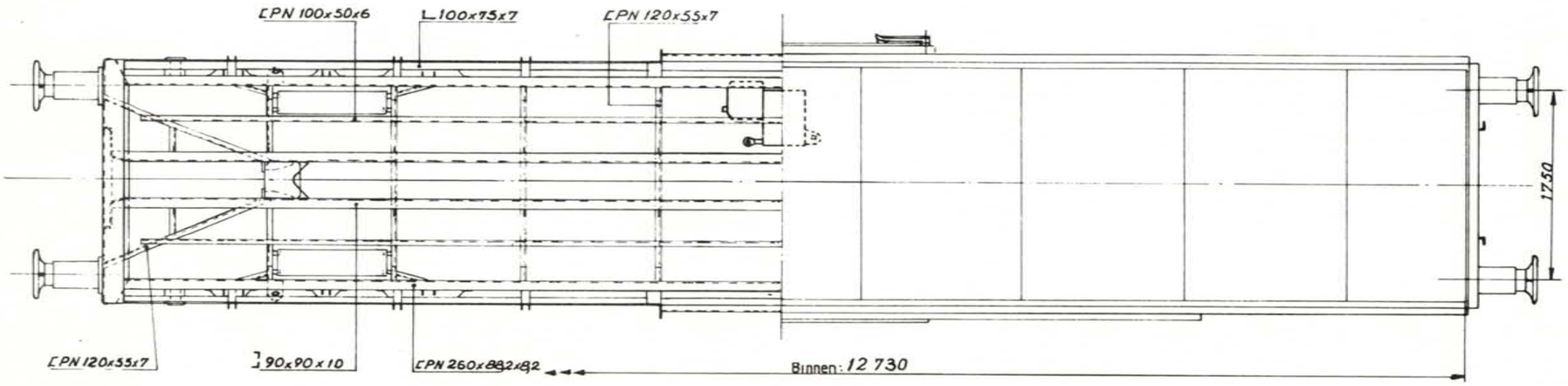

Inhoud :	67 m³
Oppervlakte :	28,4 m²
Rollagerasbus :	SKF
Ø van het opzetvlak :	185 mm.
Draaistel :	—
Veer :	8 bladen 120 x 16 . 1400 .
Buigzaamheid in mm/t :	11
Speling h onder tarra tussen stuit en veerstrop	max. — ; min. bij revisie —
Toegelaten boogstraal :	75 m.
Handrem :	Hefboomrem.
Remtype :	O-GP-A + Loze leiding vacuum
Verdeler :	Est-3f . 14"
Regelaar :	DRV2A-450H2.
Weegklep :	—
Remgewicht :	Max. 40 t.

891-0-002 M.

Wijziging van het schema 17-02-81.

Gekoppelde gesloten wagen op 2 assen

Type M : 2 2 1 6 B 0

Lettercode : Habbs

Reeks : 2 1 8 8 2 7 0 9 0 0 0 — Zonder handrem
2 1 8 8 2 7 0 9 0 4 9 — Met handrem

Bouwjaar : 1972-73

Gemiddelde tarra 2 x 14,5 t.

Met handrem

	A	B	C
S	34	42	50

Zonder handrem

	A	B	C
S	34	42	50

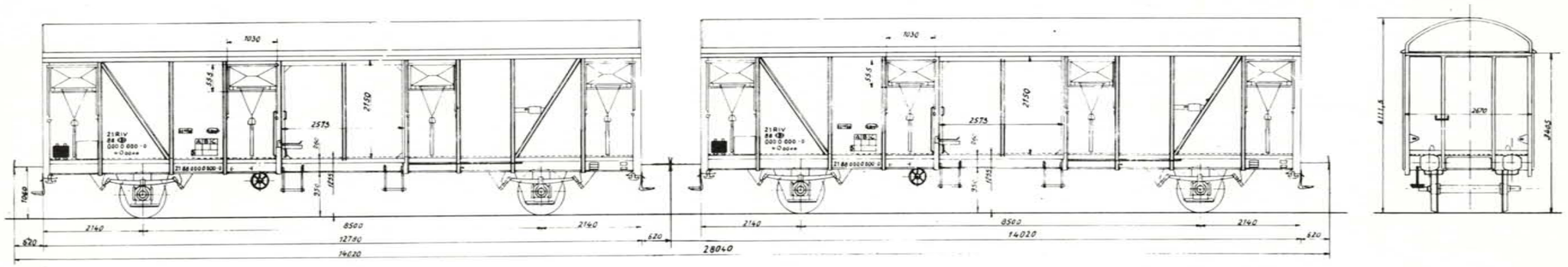

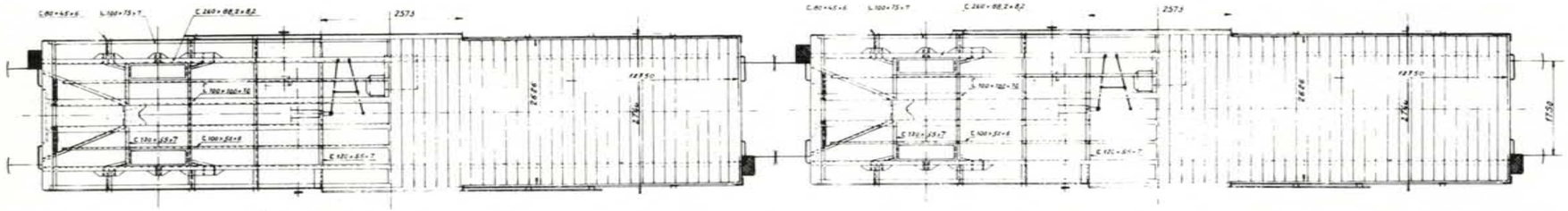

Inhoud :	2 × 80 m³
Oppervlakte :	2 × 33 m²
Rollagerasbus :	SKF
Ø van het opzetvlak :	0 185 mm
Draaistel :	—
Veer :	9 bladen / lames 120 x16-1400
Buigzaamheid in mm/t :	99 mm/t
Speling h onder tarra tussen stuit en veerstrop	max. / min.bij revisie
Toegelaten boogstraal :	75 m
Handrem :	
Remtype :	O-GP-A
Verdeler :	AC-3D-14
Regelaar :	DRV 2A 450-M2
Weegklep :	
Remgewicht :	2 x Max 40 t

880-0-004M

Wijziging van het schema:

3.5. GESLOTEN KOELWAGENS-ISOTHERM

Koelwagen UIC

Type M : 2 0 0 0 C 1

Lettercode : Ibes

Reeks : 0 1 8 8 8 0 3 9 6 0 0 a — Zonder handrem
0 1 8 8 8 0 3 5 6 9 9 a — Met handrem

Bouwjaar : 1963

Gemiddelde tarra : 17,2 t

Met handrem

	A	B	C
S			

Zonder handrem

	A	B	C
S	14,7	18,7	

Met vleesstangen

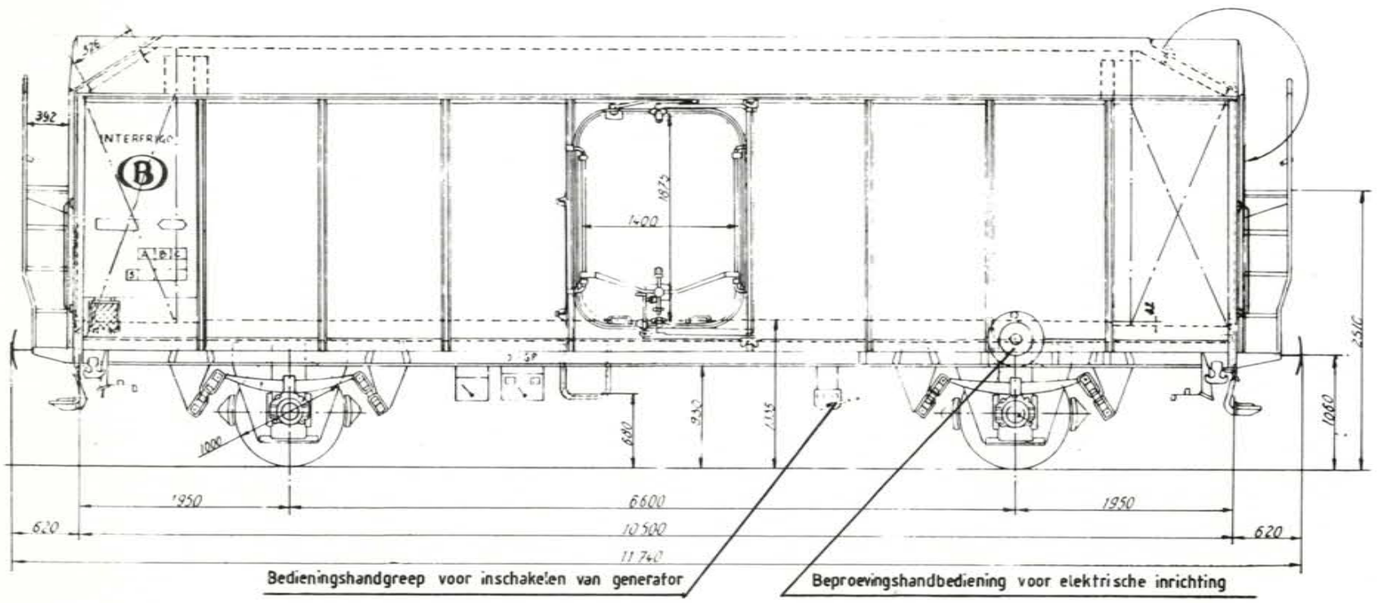

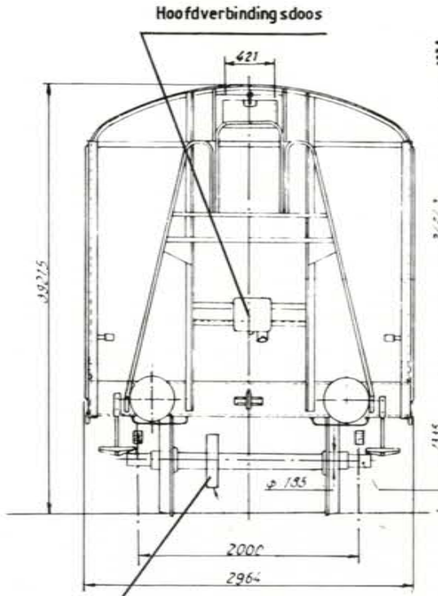

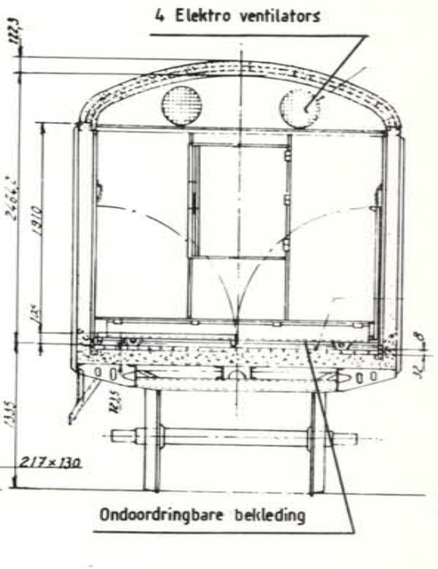

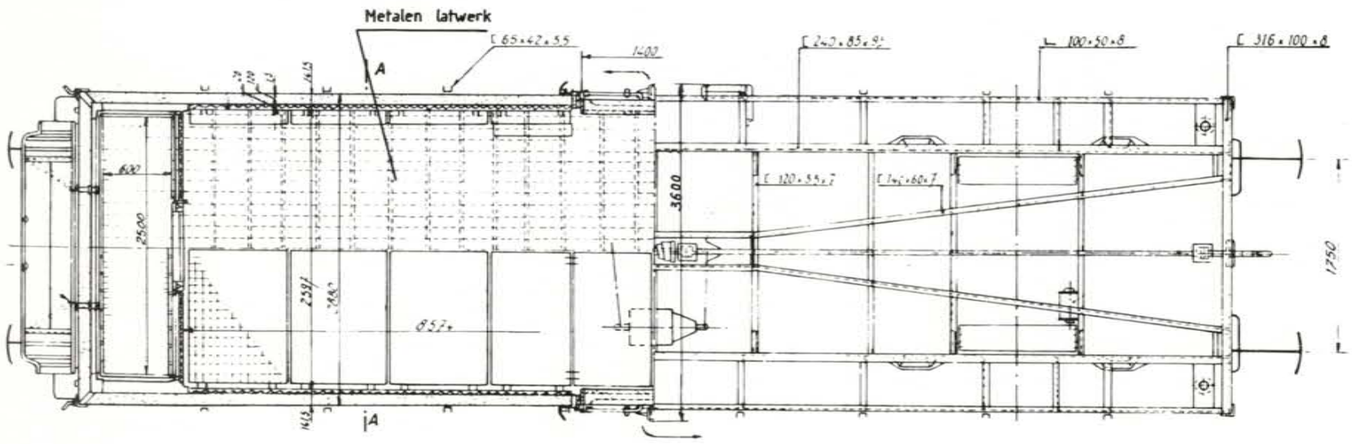

Inhoud :	46 m³
Oppervlakte :	22 m²
Rollagerasbus :	SKF
Ø van het opzetvlak :	185
Draaistel :	
Veer :	11 bladen 120 x 16 - 1685
Buigzaamheid in mm/t :	10,5
Speling h onder tarra tussen stuit en veerstrop	max. / min. bij revisie
Toegelaten boogstraal :	
Handrem :	
Remtype :	O-GP
Verdeler :	Oerl. type Est 3e
Regelaar :	SAB DRV/450
Weegklep :	
Remgewicht :	15 — 16 24 25 — 25

834-0-003 M

Wijziging van het schema 8.2.81

Type M : 4000 4

Lettercode : Ibces

Reeks : 0188801 9 100 a — 0188801 9 199 a Zonder handrem

Met handrem

Bouwjaar : 1963

Koelwagen.UIC.

Zonder vleesstangen.

Gemiddelde tarra : 17,7 t

Met handrem

	A	B	C
S			

Zonder handrem

	A	B	C
S	14,2		18,2

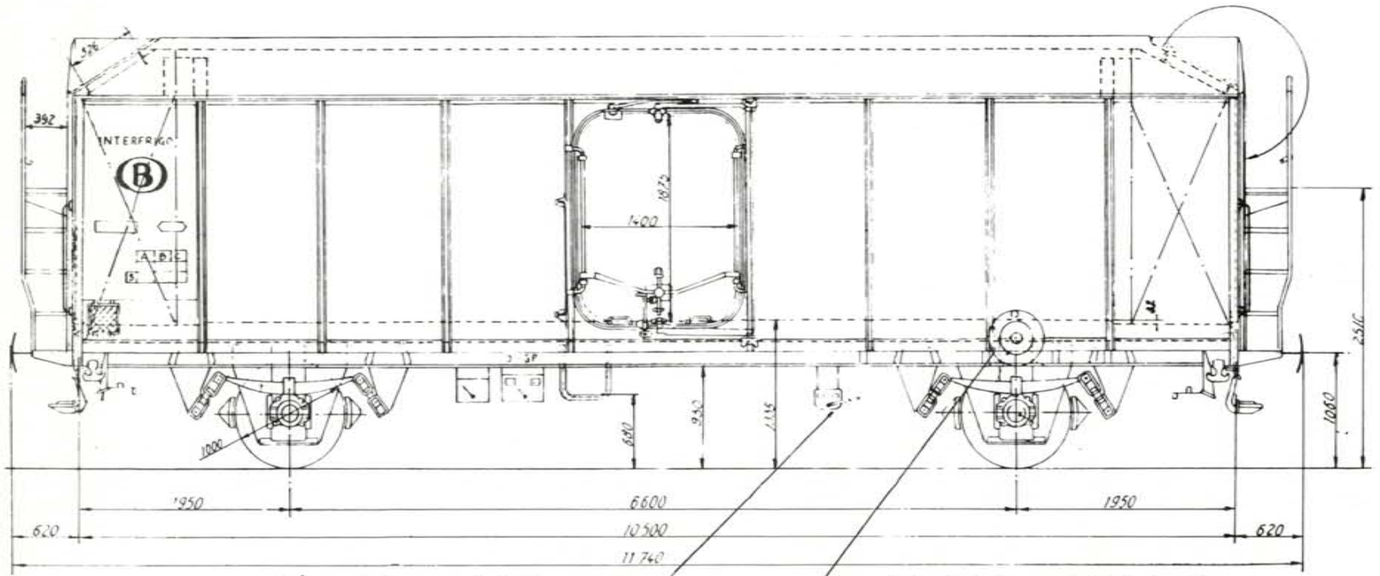

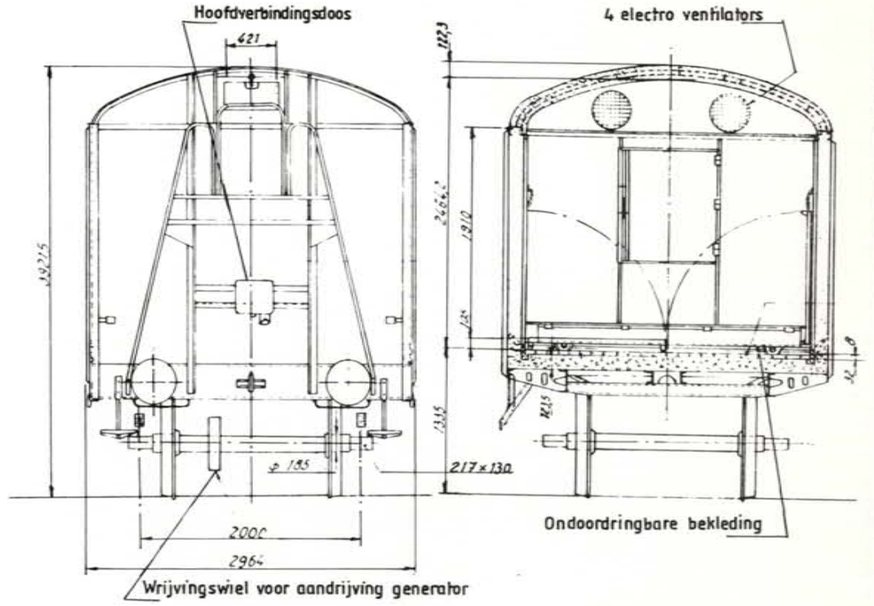

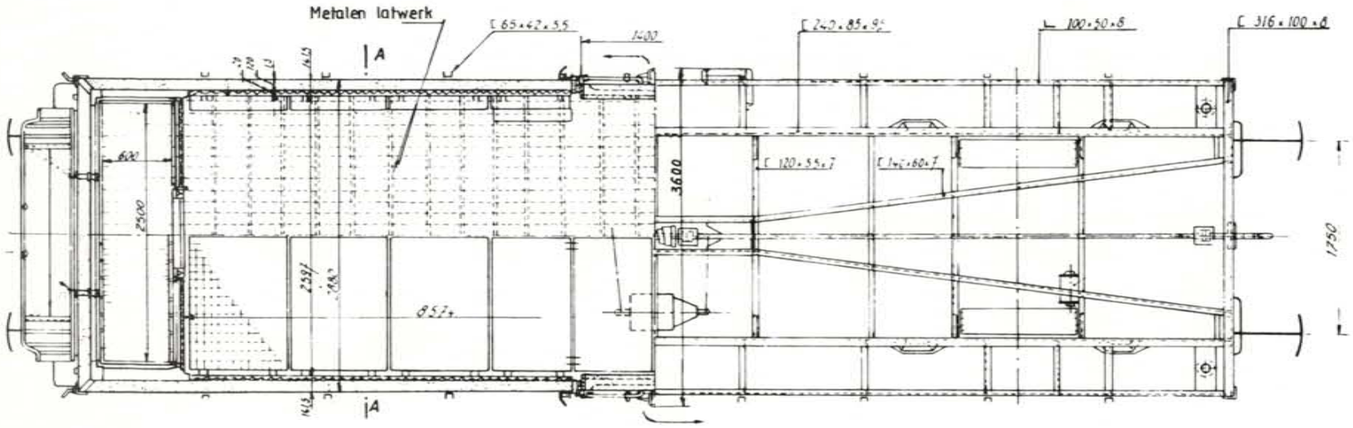

Inhoud :	46 m³
Oppervlakte :	22 m²
Rollagerasbus :	SKF
Ø van het opzetvlak :	185
Draaistel :	—
Veer :	11 bladen 120 x 16 - 1685
Buigzaamheid in mm/t :	10,5
Speling h onder tarra tussen stuit en veerstrop	max. — / min. bij revisie —
Toegelaten boogstraal :	—
Handrem :	—
Remtype :	O-GP
Verdeler :	Oerl. type Est 3e
Regelaar :	SAB DRV / 450
Weegklep :	—
Remgewicht :	15 — 16 24 25 — 25

Wijziging van het schema 8.2.81

Koelwagen U.I.C. met 2 assen (visvervoer)

Type M : 2 0 0 0 C 4

Lettercode : Ibdes

Reeks : 2 1 8 8 8 0 2 1 0 5 0 a — Zonder handrem
2 1 8 8 8 0 2 1 0 9 9 a — Met handrem

Bouwjaar : 1963

Gemiddelde tarra 17,2 t.

	Met handrem			Zonder handrem
	A	B	C	
	14,5	18,5	22,5	
S	14,5	18,5		

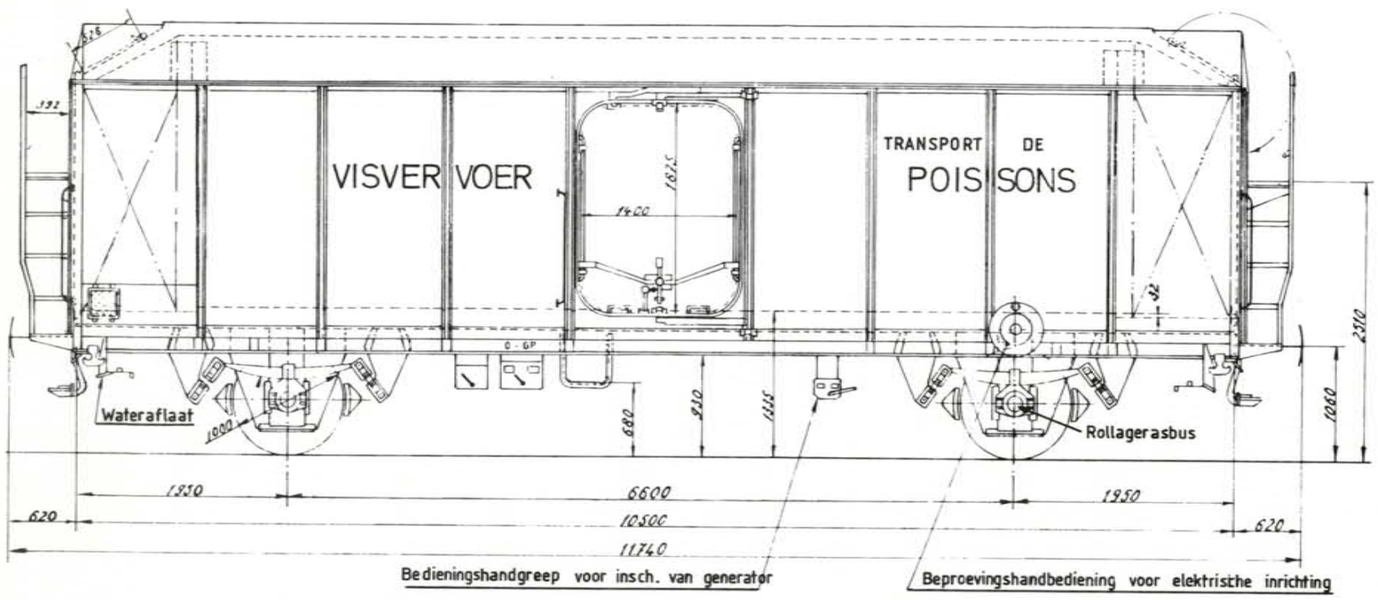

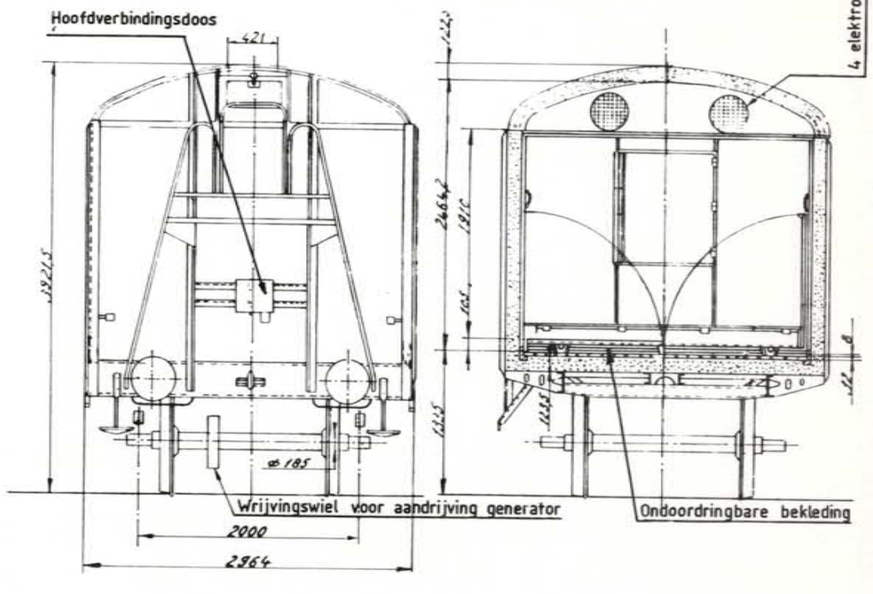

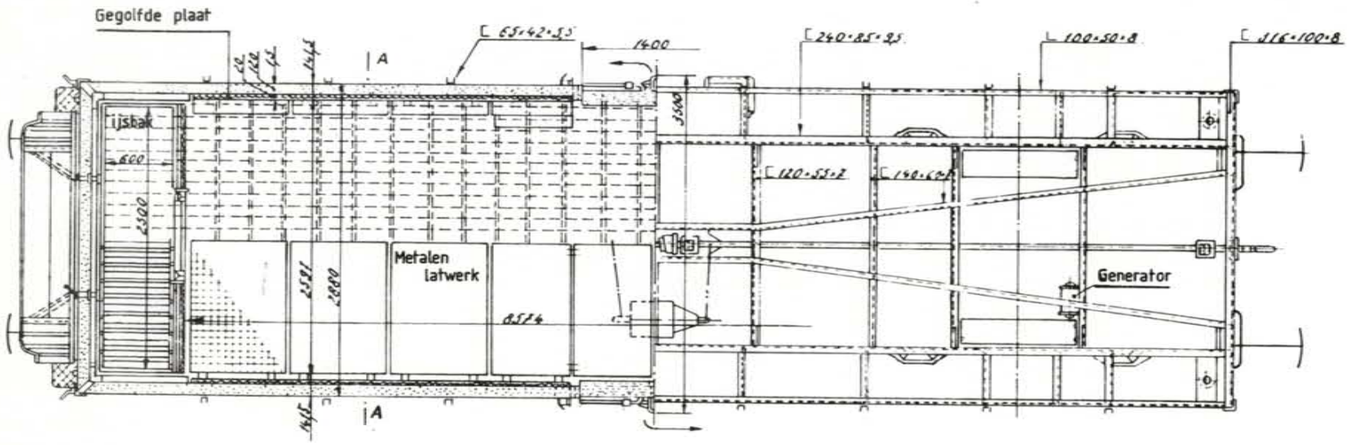

Inhoud :	46 m³
Oppervlakte :	22 m²
Rollagerasbus :	SKF
Ø van het opzetvlak :	185 mm.
Draaistel :	—
Veer :	8 bl. – 120 x 16 - 1400
Buigzaamheid in mm/t :	10,3
Speling h onder tarra tussen stuit en veerstrop	max. — / min. bij revisie —
Toegelaten boogstraal :	—
Handrem :	—
Remtype :	O-GP
Verdeler :	Est - 3e
Regelaar :	SAB. DRV2 - 450
Weegklep :	—
Remgewicht :	16 / 20 / 25 / 29

834-0-003 M.

Wijziging van het schema 08-05-81.

Wagen voor vervoer van vis. Met isolatie.

Gemiddelde tarra 14,5 t.

Type M : 2 2 1 2 C 0

Lettercode : Idis

Reeks :
2 1 8 8 8 4 2 6 0 0 5 a — 2 1 8 8 8 4 2 6 0 2 9 a Zonder handrem
1 1 8 8 8 4 2 6 0 0 0 a — 1 1 8 8 8 4 2 6 0 0 4 a Met handrem

Bouwjaar : 1948

Ombouwing: 1968

Met handrem

	A	B	C
S	17,5	21	

Zonder handrem

	A	B	C
S	-		

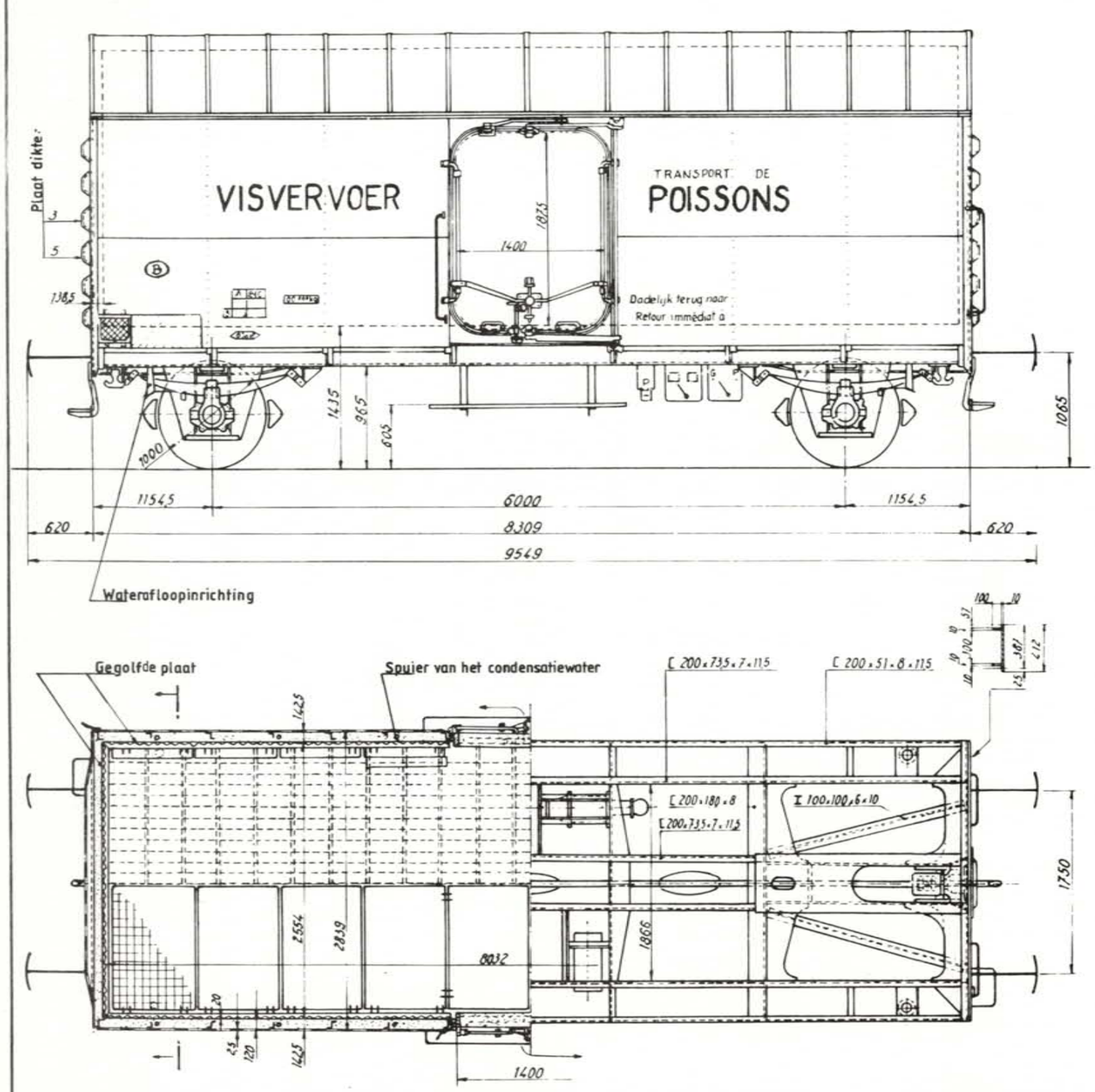

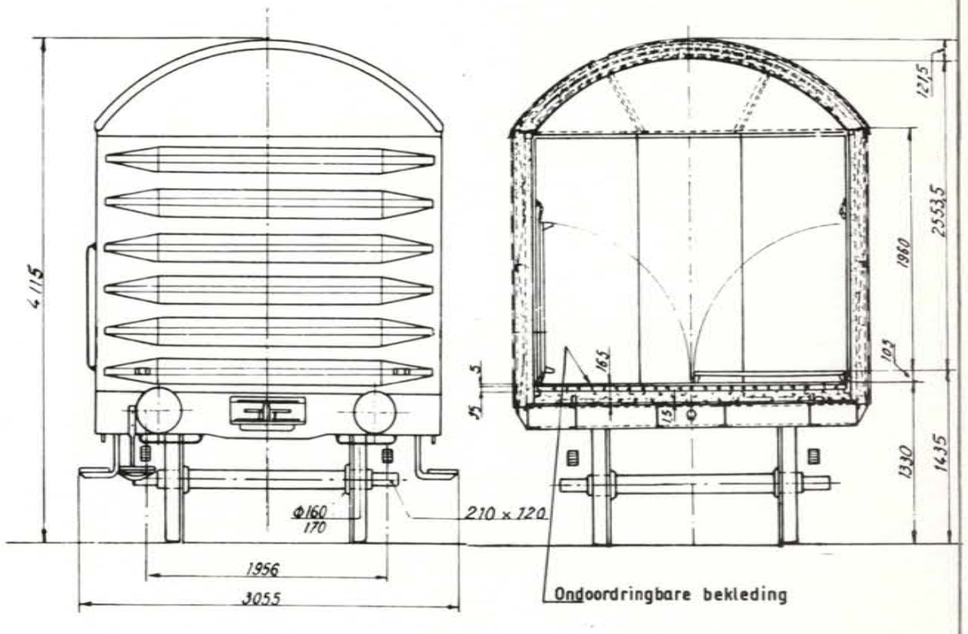

Inhoud :	48,3 m³
Oppervlakte :	20,77 m²
Rollagerasbus :	SKF
Ø van het opzetvlak :	160 - 170
Draaistel :	—
Veer :	8 bladen 120 x 16 . 1515
Buigzaamheid in mm/t :	13,4
Speling h onder tarra tussen stuit en veerstrop	max. / min. bij revisie
Toegelaten boogstraal :	—
Handrem :	—
Remtype :	W - GP
Verdeler :	L U VI
Regelaar :	SAB DA2 - 450
Weegklep :	—
Remgewicht :	13 / 13 17 16 / 17 — Max 21 t.

6742 G

Wijziging van het schema : 13-02-81.

3.6. PLATTE WAGENS MET ASSEN VAN HET GEWONE TYPE

Platte wagen voor vervoer van spoorstaven

Type M : 3000C 8

Lettercode : Klmmp

Reeks : 2183171 3 000 — Zonder handrem
2183171 3 249 — Met handrem

Bouwjaar : 1935, 1943-45

Gemiddelde tarra 9,5 t

Met handrem	Zonder handrem

A	B	C
21	25	26

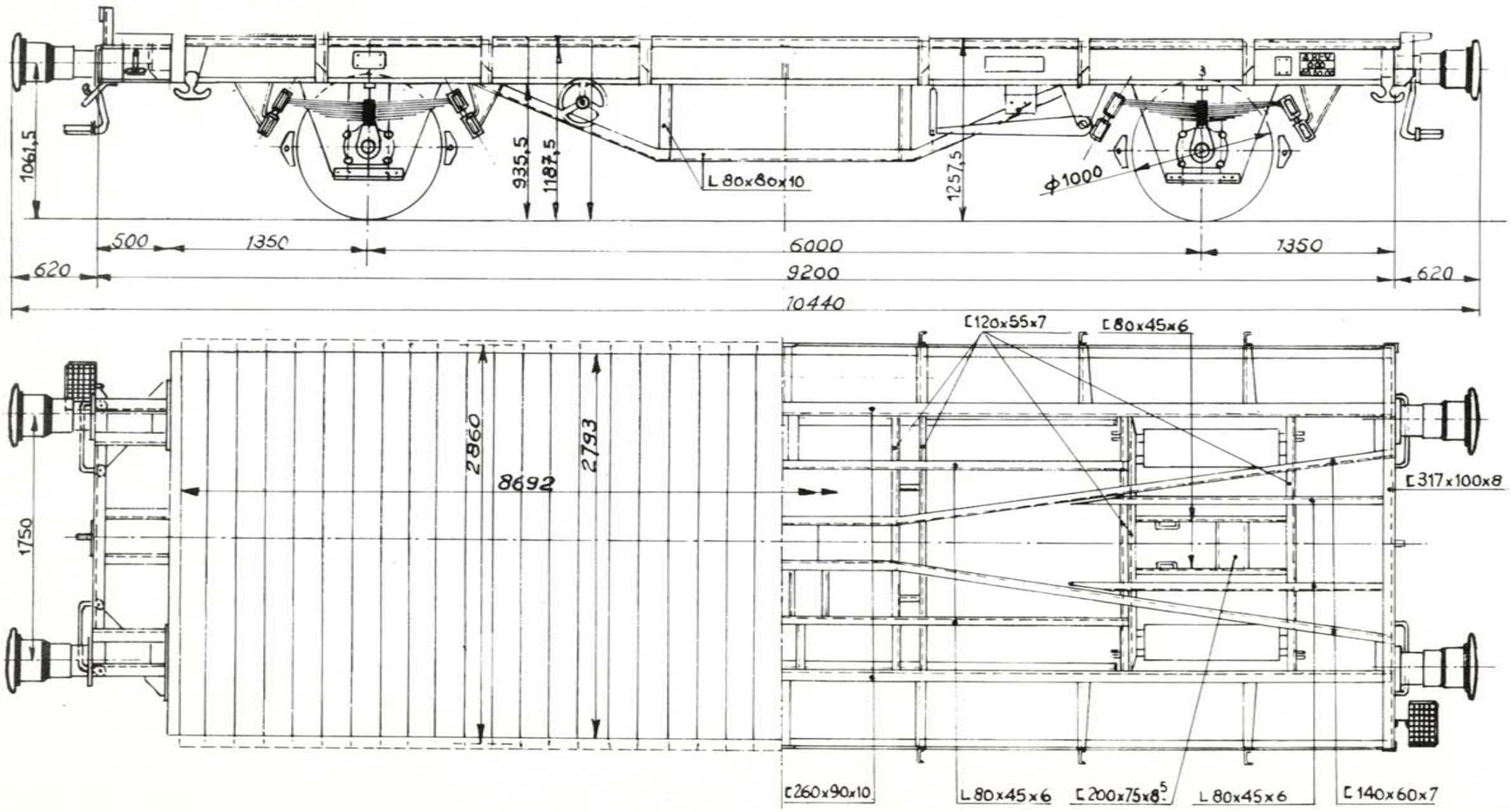

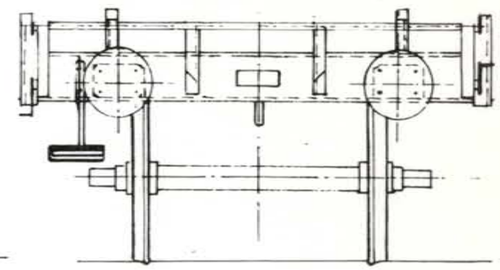

Inhoud :

Oppervlakte : 23,94 m²

Rollagerasbus :

Ø van het opzetvlak :

Draaistel :

Veer :

Buigzaamheid in mm/t :

Speling h onder tarra tussen stuit en veerstrop { max. / min. bij revisie

Toegelaten boogstraal : 75 m

Handrem : —

Remtype : WG

Verdeler : LU I

Regelaar : DA 2-450

Weegklep : —

Remgewicht : 10 / 20 — 21

Wijziging van het schema :

Platte wagen. 21t.

Type M : 3202A 1

Lettercode : Kkk

Reeks : 2183301 5 000 a — Zonder handrem
2183301 5 599 a — Met handrem

Bouwjaar : 1963-1964

Gemiddelde tarra 11,5t

	Met handrem	Zonder handrem
A	20,5	
B		24,5
C		

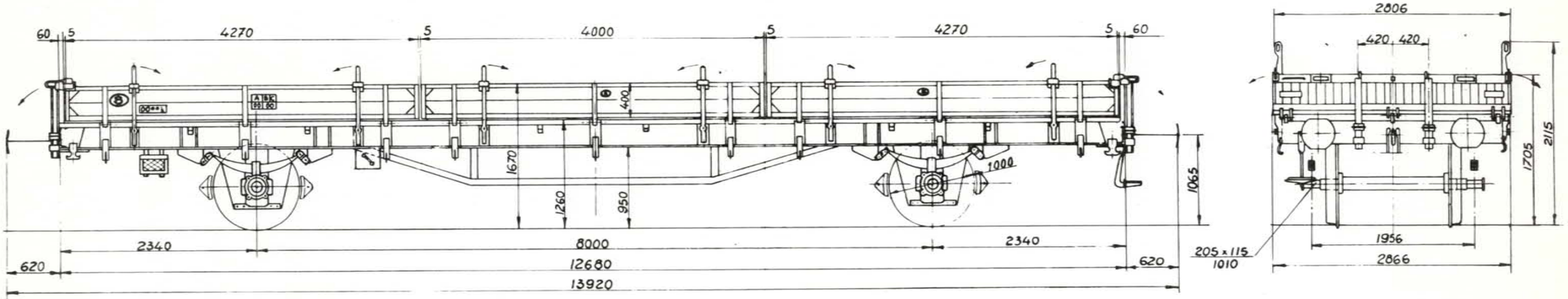

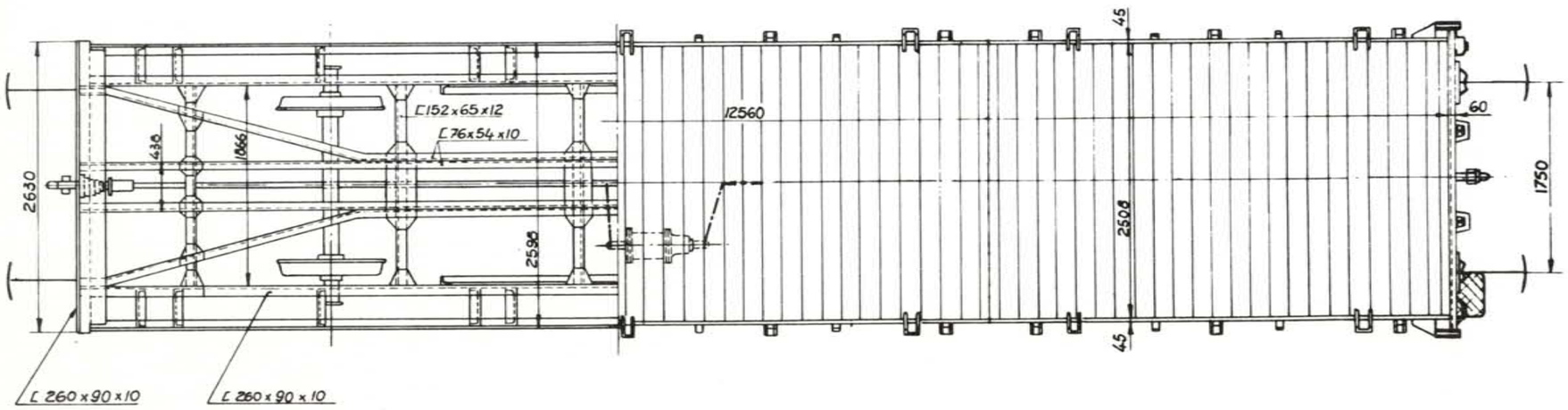

Inhoud : —

Oppervlakte : 31,5 m²

Rollagerasbus : SKF

Ø van het opzetvlak : 165-170

Draaistel : —

Veer : 8bladen 120 x 16-1400

Buigzaamheid in mm/t : 11

Speling h onder tarra tussen stuit en veerstrop { max. — ; min. bij revisie —

Toegelaten boogstraal : —

Handrem : —

Remtype : O-GP

Verdeler : EST-3f-8" - EST-3e-12"

Regelaar : DA3-190 DRV2-450

Weegklep : —

Remgewicht : 12 19 20

5640 G

Wijziging van het schema : 3.81

Type M : 3202A 2

Lettercode : Kkks

Reeks : 2188340 4 000 a — Zonder handrem; 2188340 4 249 a — Met handrem

Bouwjaar : 1966 - 1967

Platte wagen. 21 t.

Gemiddelde tarra 11,5 t

Met handrem

	A	B	C
S	20,5	21	

Zonder handrem

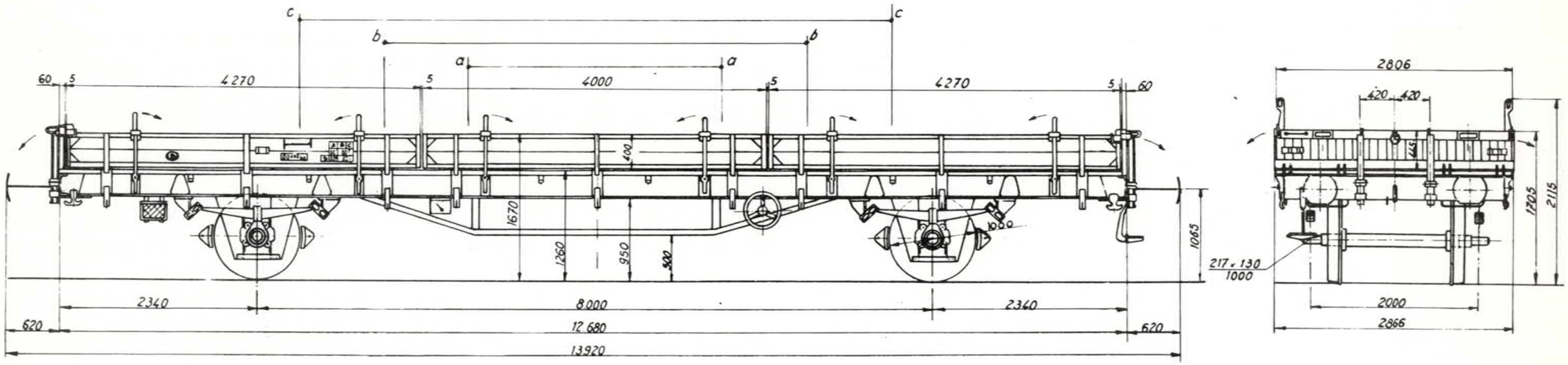

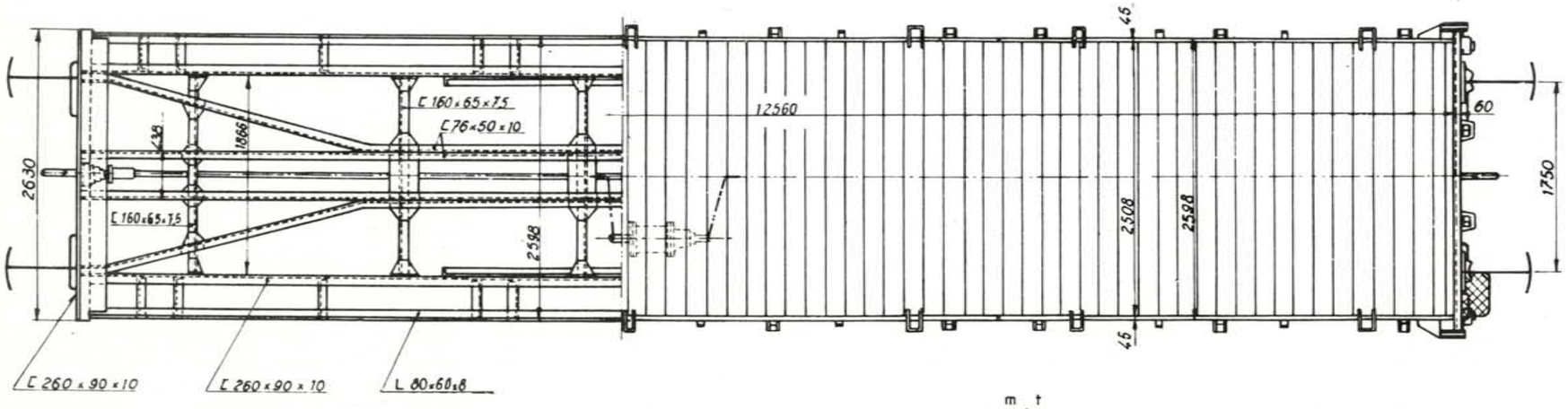

	m	t
aa	3	16
bb	6	21
cc	9	21

Inhoud :	—
Oppervlakte :	31,5 m²
Rollagerasbus :	SKF
Ø van het opzetvlak :	165-170 mm.
Draaistel :	—
Veer :	8 bladen 120 x 16-1400
Buigzaamheid in mm/t :	11
Speling h onder tarra tussen stuit en veerstrop	max. — min. bij revisie —
Toegelaten boogstraal :	—
Handrem :	—
Remtype :	O-GP
Verdeler :	EST-3e-12"
Regelaar :	DRV2-450
Weegklep :	—
Remgewicht :	12 — 19 / 20

6450 G

Wijziging van het schema 3.81

Type M : 3202A 3

Lettercode : Kkks

Reeks : 2188340 4 250 a 2188340 4 499 a Zonder handrem

Met handrem

Bouwjaar : 1966-1967

Platte wagen. 24,5 t.

Gemiddelde tarra 11,5 t

Met handrem

Zonder handrem

	A	B	C
S	20	24	

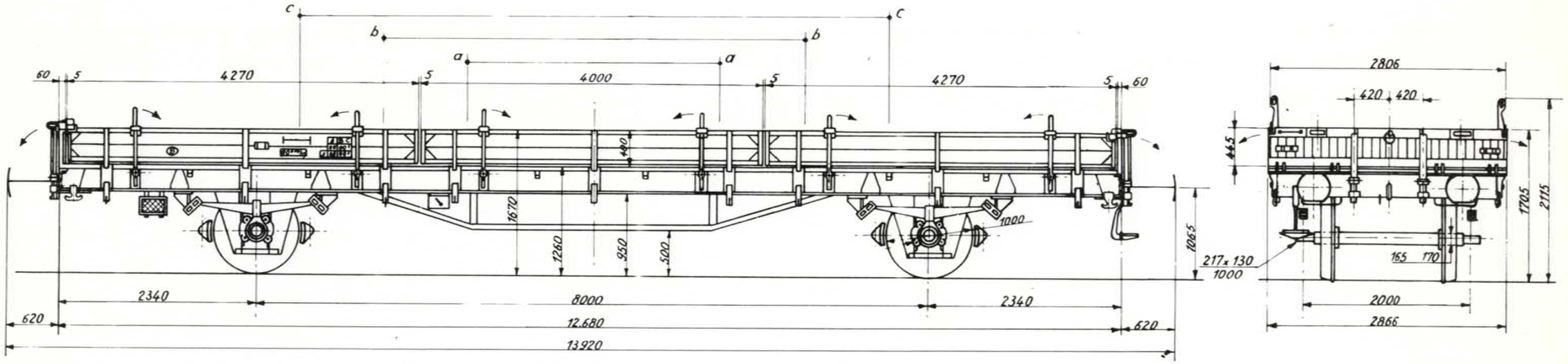

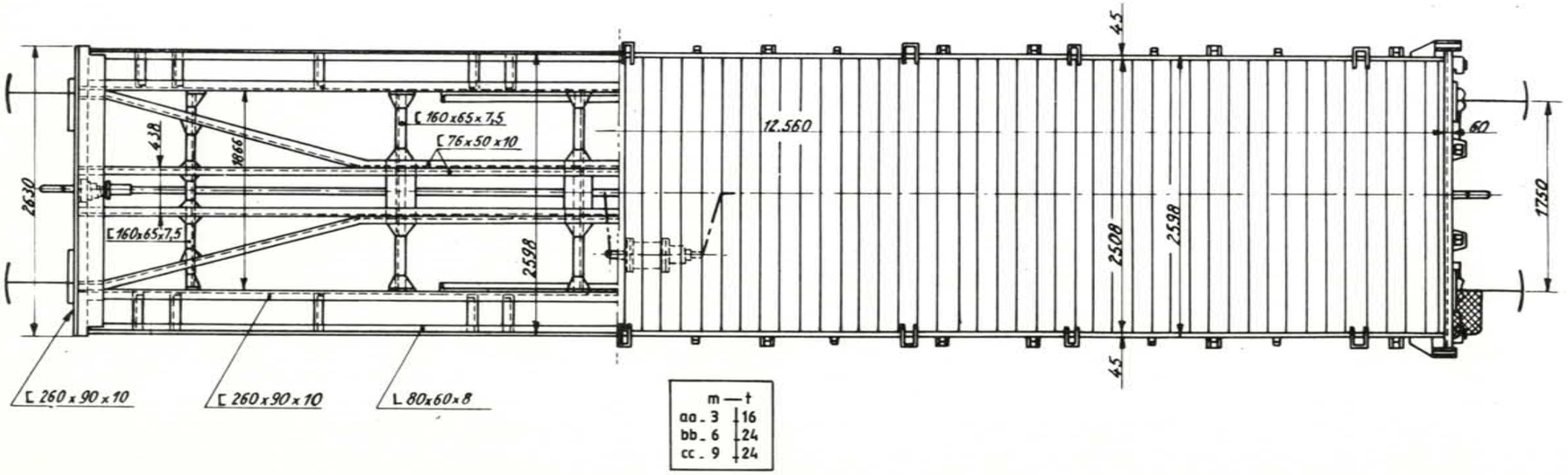

m	t
aa. 3	16
bb. 6	24
cc. 9	24

Inhoud :	—
Oppervlakte :	31,5 m²
Rollagerasbus :	SKF
Ø van het opzetvlak :	165-170 mm.
Draaistel :	—
Veer :	8 bladen 120 x 16-1400
Buigzaamheid in mm/t :	11
Speling h onder tarra tussen stuit en veerstrop	max. — min. bij revisie —
Toegelaten boogstraal :	—
Handrem :	—
Remtype :	O-GP
Verdeler :	EST-3e 12"
Regelaar :	DRV2-450
Weegklep :	—
Remgewicht :	12 19 20

6450 G

Wijziging van het schema 2.3.81

Platte wagen.UIC.

Type M : 3212A 2

Lettercode : Ks

Reeks : 0183330 1 000a Zonder handrem

0183330 1 684a Met handrem

Bouwjaar : 1961 - 1965

Gemiddelde tarra 12,7 t.

Met handrem — Zonder handrem

	A	B	C
	19	23	27
S	19	23	

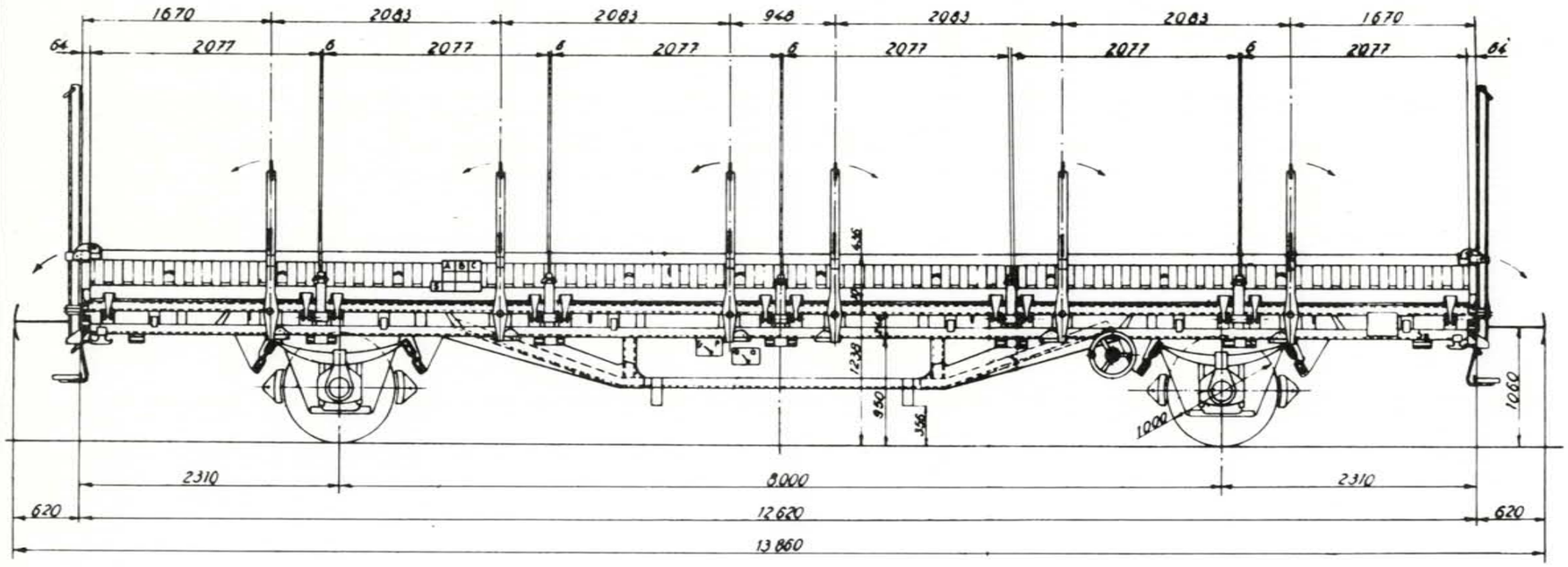

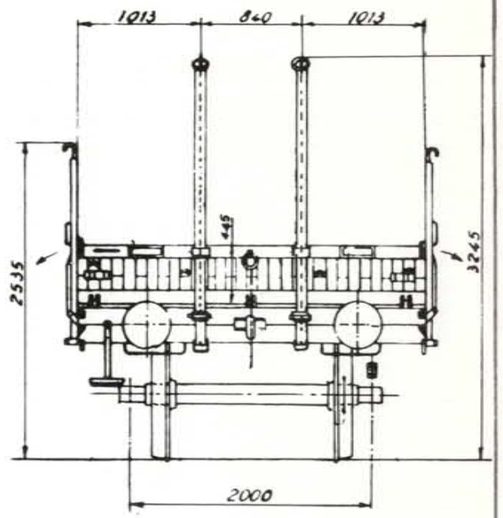

m	—	t	
aa_2	⊥	18	⊥ 17
bb_3	⊥	19	⊥ 20
cc_6	⊥	22	⊥ 27
dd_9	⊥	26	⊥ 27
ee_12	⊥	27	⊥ 9

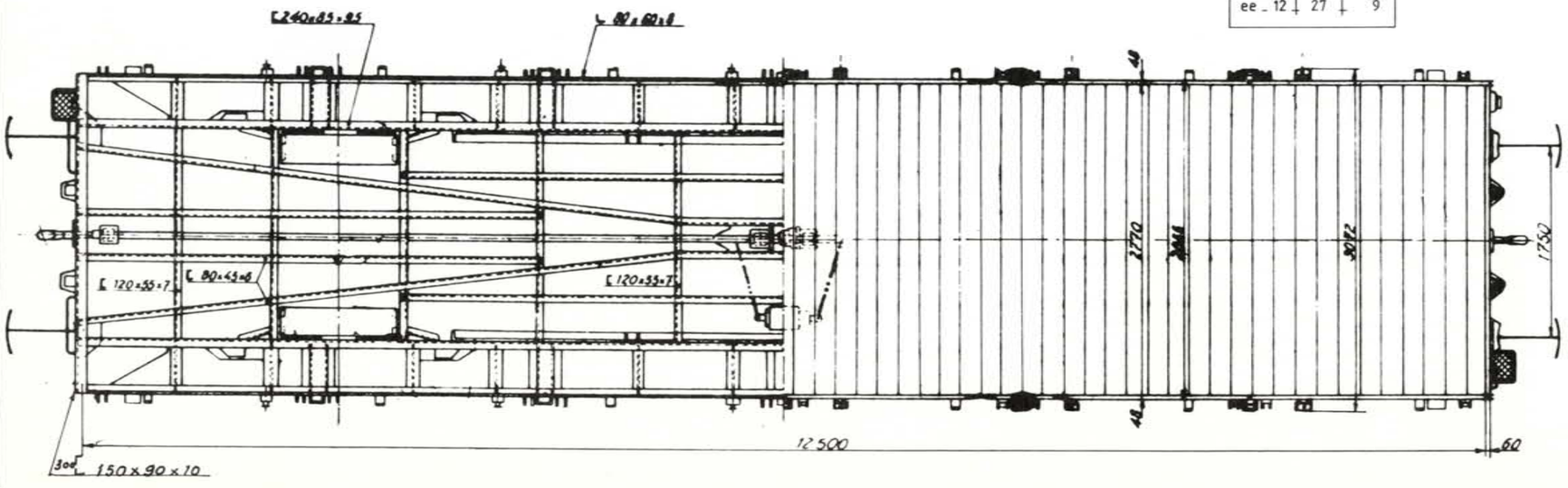

Inhoud : —

Oppervlakte : 34,62 m²

Rollagerasbus : SKF

Ø van het opzetvlak : 185 mm.

Draaistel : —

Veer : 8 bladen 120 x 16 _ 1200

Buigzaamheid in mm/t : 6,8

Speling h onder tarra tussen stuit en veerstrop { max. — ; min.bij revisie — }

Toegelaten boogstraal : —

Handrem : —

Remtype : O-GP

Verdeler : Oerl. Est-3e_Est-3d_10"

Regelaar : DRV2-450

Weegklep : —

Remgewicht : 14 | 12 | 24/20 | 23

827-0-003 M

Wijziging van het schema 30-04-79

Platte wagen met neerklapbare rongen

Type M : 3 2 1 2 A 3

Lettercode : Ks

Reeks : 0 1 8 8 3 3 0 1 6 8 5 — Zonder handrem

0 1 8 8 3 3 C 2 4 6 4 — Met handrem

Bouwjaar : 1962

Gemiddelde tarra 12,7 t

	Met handrem			Zonder handrem
	A	B	C	
	19	23	27	
S	19	23		

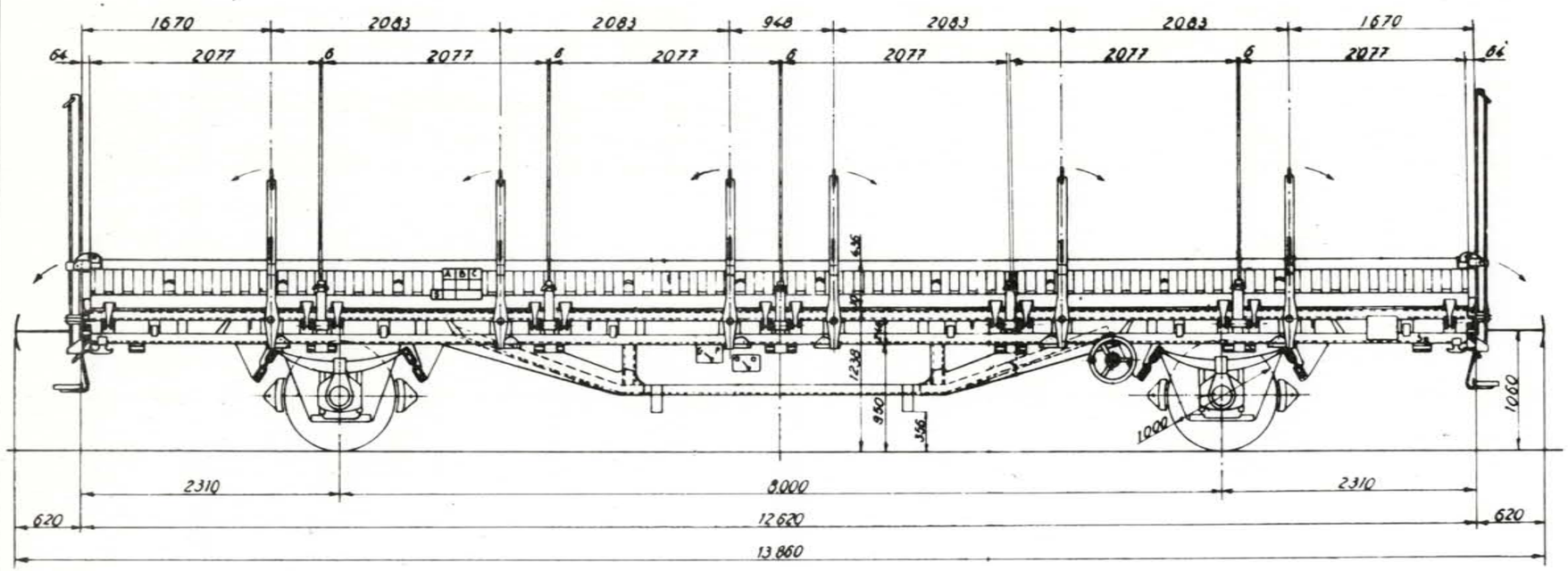

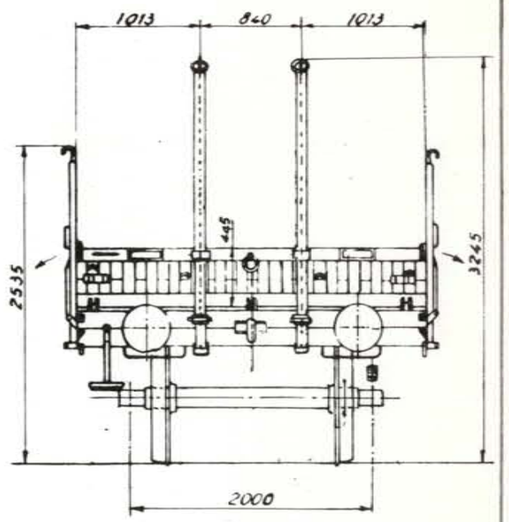

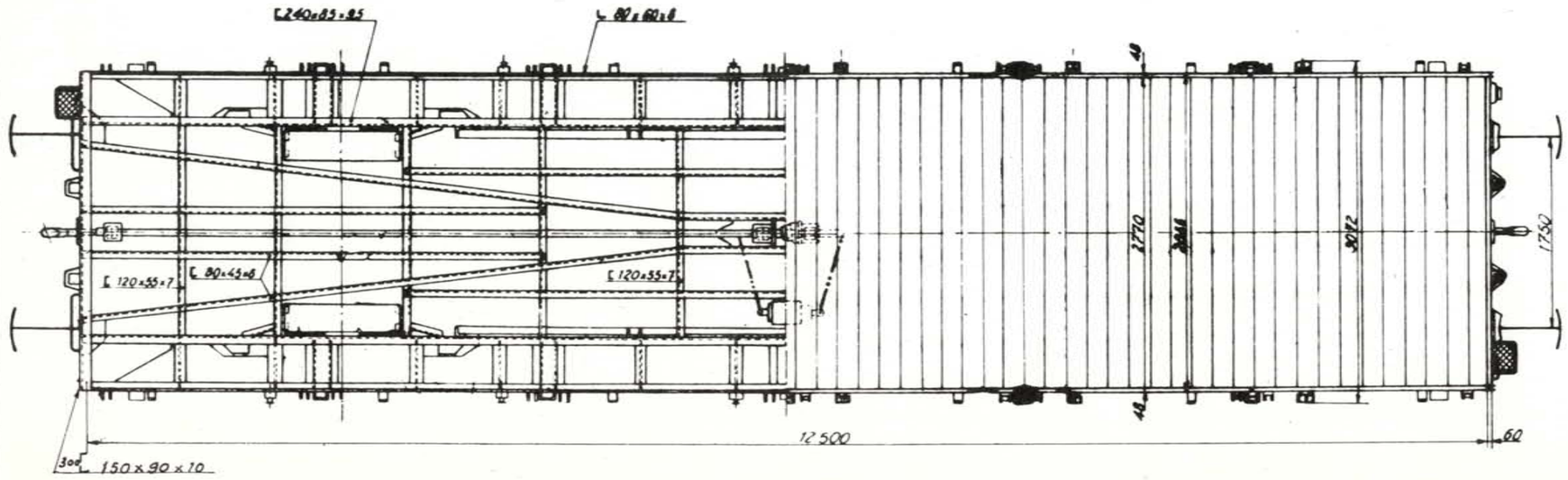

Inhoud :

Oppervlakte : 34,62 m²

Rollagerasbus : SKF

Ø van het opzetvlak : 185 mm

Draaistel :

Veer : 8 — 120×16–1200

Buigzaamheid in mm/t : 6,8

Speling h onder tarra tussen stuit en veerstrop : max. / min. bij revisie

Toegelaten boogstraal :

Handrem :

Remtype : O-GP

Verdeler : Oerl. Est-3e- Est-3d-10"

Regelaar : DRV 2-450

Weegklep :

Remgewicht : 14 | 12 | 24 | 23 | 20

Wijziging van het schema :

Platte wagen - voorbehouden voor kilometerproeven

Type M : 3212A 9

Lettercode : Ks

Reeks : 0183830 2 500 — Zonder handrem
0183830 2 549 — Met handrem

Bouwjaar : 1962-66

Gemiddelde tarra 12,7 t

Met handrem

	A	B	C
	19	23	27
S	19	23	

Zonder handrem

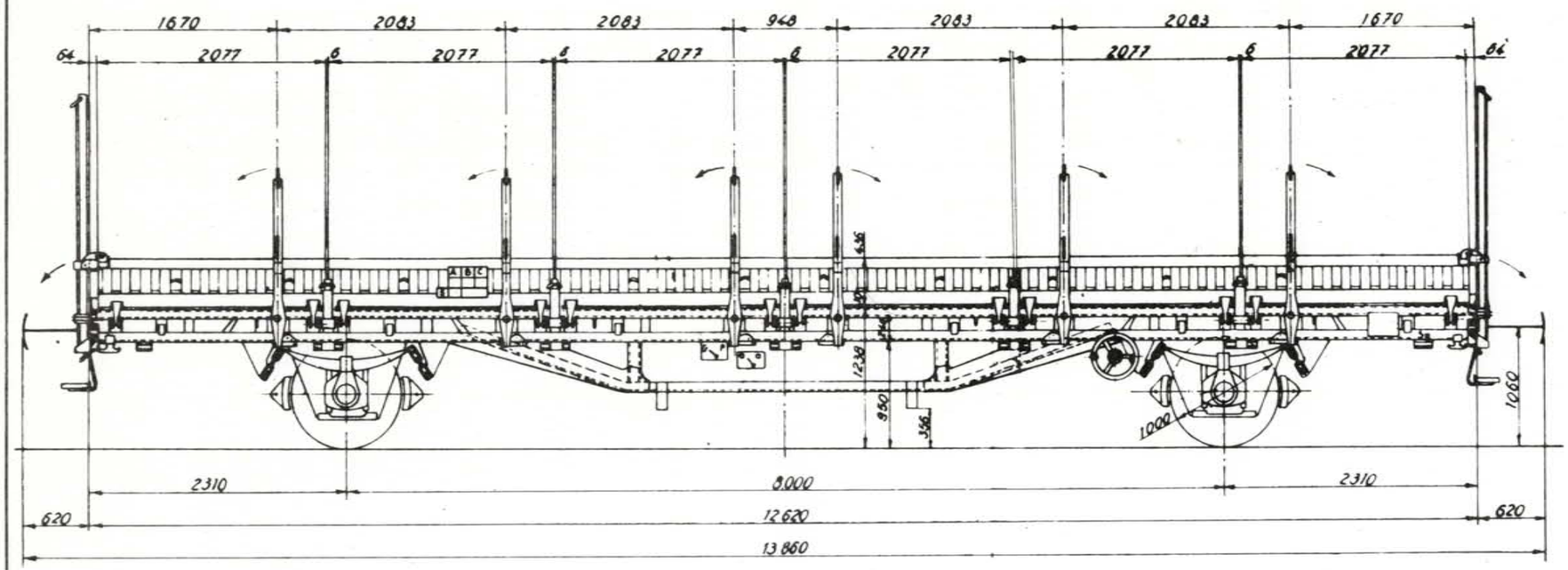

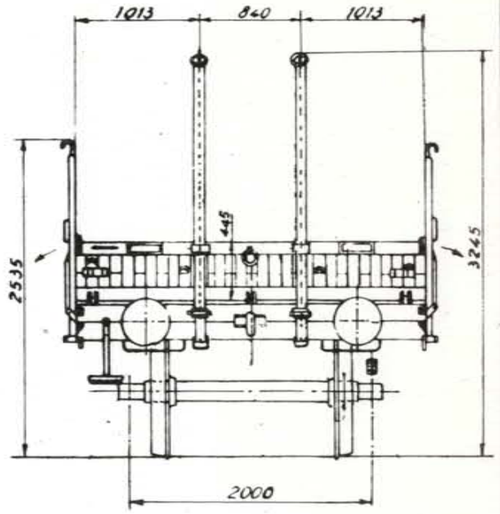

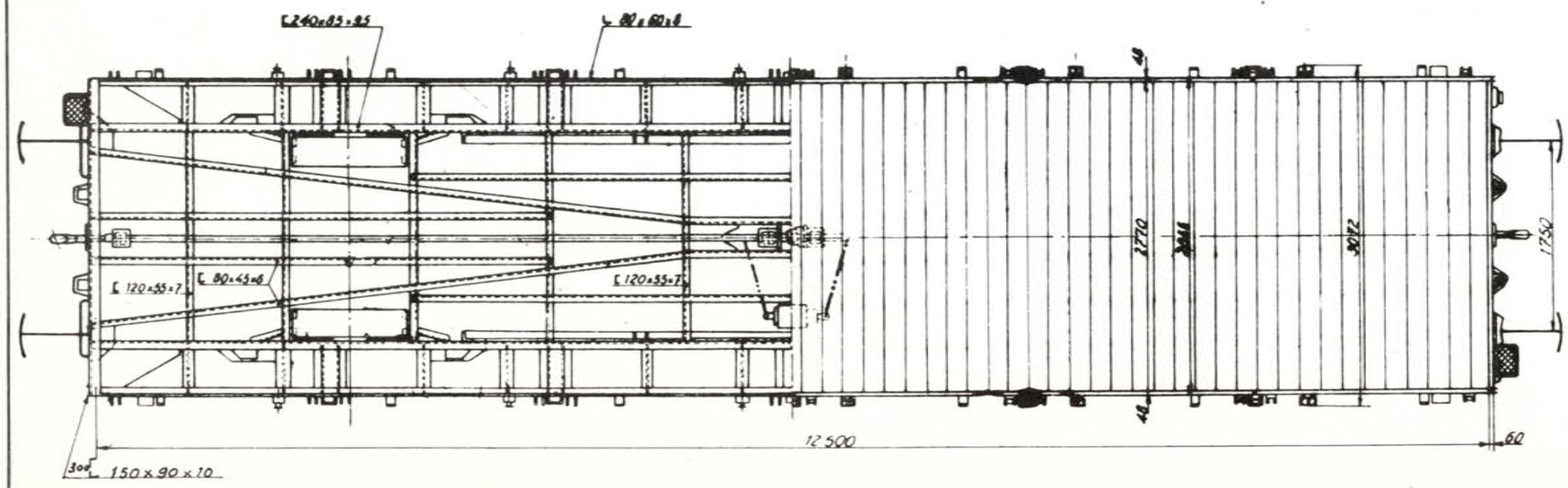

Inhoud :

Oppervlakte : 34,62 m²

Rollagerasbus : SKF

Ø van het opzetvlak : 185mm

Draaistel :

Veer : 8 120×16-1200

Buigzaamheid in mm/t : 6,8

Speling h onder tarra tussen stuit en veerstrop { max. / min. bij revisie

Toegelaten boogstraal :

Handrem :

Remtype : O-GP

Verdeler : Oerl Est-3e-Est-3d-10"

Regelaar : DRV 2-450

Weegklep :

Remgewicht : 14 — 12 24 23 / 20

Wijziging van het schema :

Platte wagen.

Type M : 3 2 1 2 8 0

Lettercode : Ks

Reeks : 0 1 8 8 3 3 0 4 0 0 0 a — 0 1 8 8 3 3 0 4 7 9 9 a Zonder handrem
0 1 8 8 3 3 0 4 8 0 0 a — 0 1 8 8 3 3 0 4 9 9 9 a Met handrem

Bouwjaar : 1973-74

Gemiddelde tarra 13,5 t

Met handrem

	A	B	C
S	18,5	22,5	26,5

Zonder handrem

	A	B	C
S	19	23	27

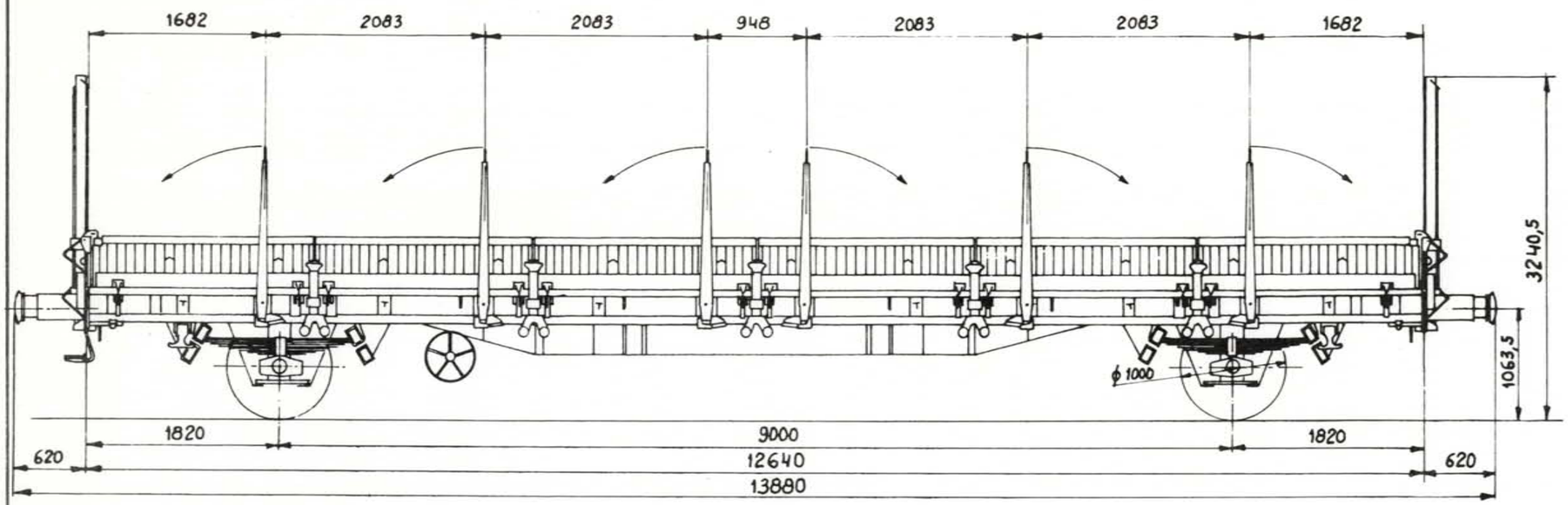

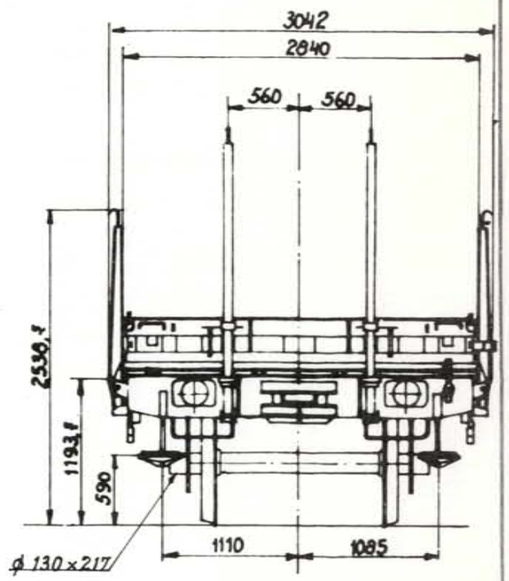

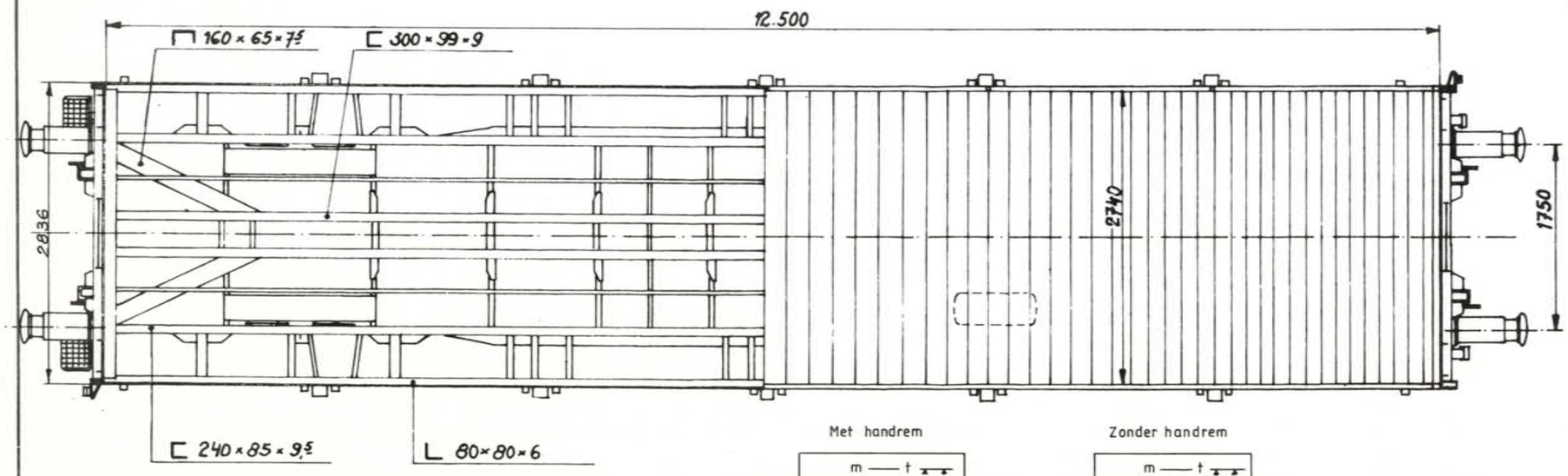

Met handrem

	m	t	
aa	2	16	18
bb	3	17	18
cc	6	20	24
dd	9	26	26,5
ee	12	26,5	13

Zonder handrem

	m	t	
aa	2	16	18
bb	3	17	18
cc	6	20	24
dd	9	26	27
ee	12	27	13

Inhoud : —

Oppervlakte : 34,25 m²

Rollagerasbus : SKF

Ø van het opzetvlak : 185

Draaistel : —

Veer : 9 bladen 120 x 16 - 1385

Buigzaamheid in mm/t : 9,65

Speling h onder tarra tussen stuit en veerstrop : max. — ; min. bij revisie —

Toegelaten boogstraal : —

Handrem : Isajax

Remtype : O - GP

Verdeler : EST-3f-12"

Regelaar : DRV 2 A - 450 H2

Weegklep : —

Remgewicht : 12 / 24 / 20

888.0.002 M

Wijziging van het schema 30.4.79

Platte wagen.

Type M : 3 2 1 2 B 1

Lettercode : Ks

Reeks : 0 1 8 8 3 3 0 5 0 0 0 a 0 1 8 8 3 3 0 5 1 4 9 a Zonder handrem

Met handrem

Bouwjaar : 1974

Gemiddelde tarra 13t.

Met handrem

Zonder handrem

	A	B	C
S	19	23	27

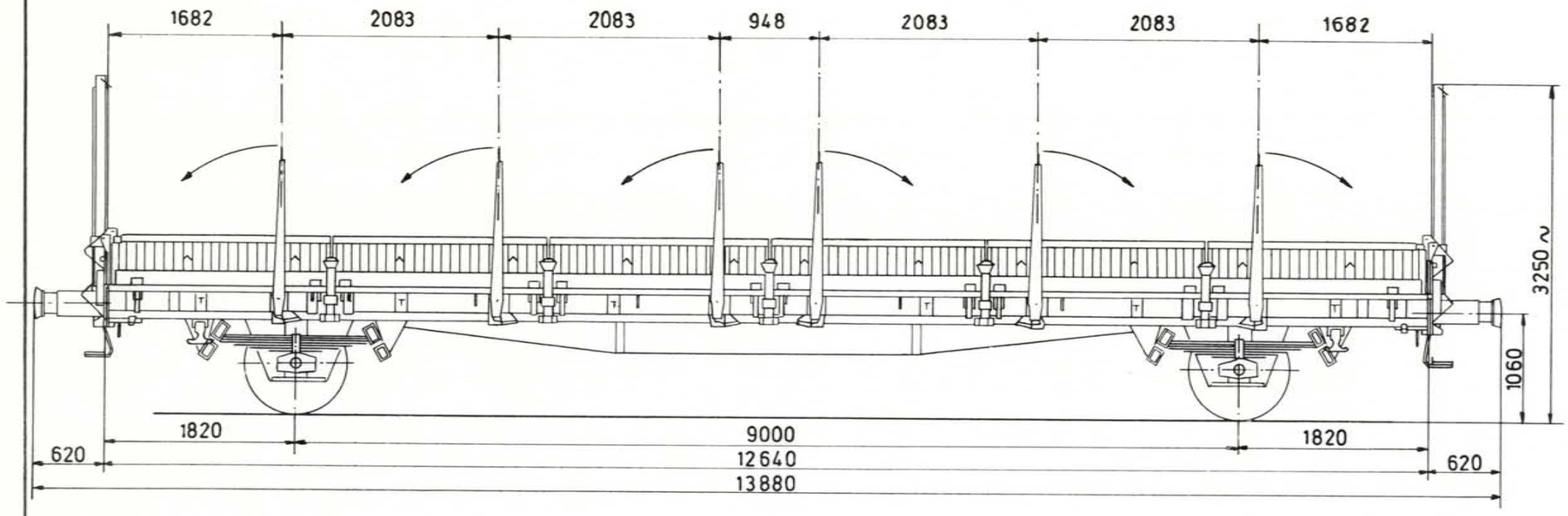

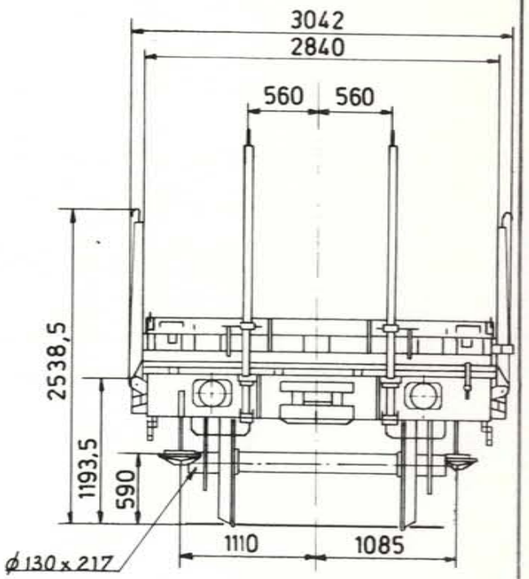

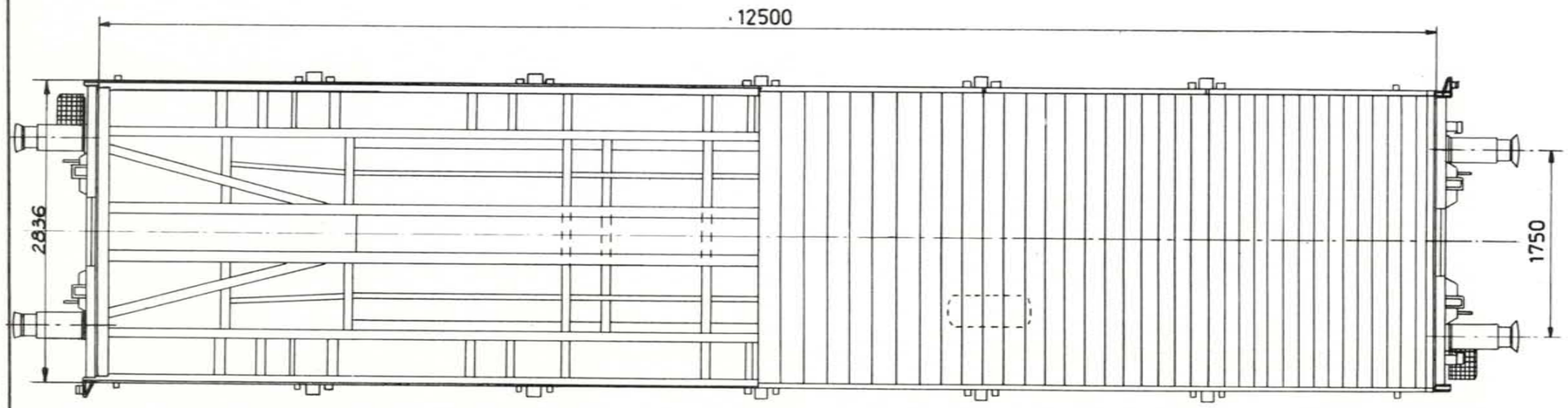

	m	t	
aa	2	16	18
bb	3	17	18
cc	6	20	24
dd	9	26	27
ee	12	27	13

Inhoud :	—
Oppervlakte :	34,25 m²
Rollagerasbus :	SKF
Ø van het opzetvlak :	185 mm
Draaistel :	—
Veer :	9 bladen 120 x 16-1385
Buigzaamheid in mm/t :	9,65
Speling h onder tarra tussen stuit en veerstrop	max. — / min. bij revisie —
Toegelaten boogstraal :	—
Handrem :	—
Remtype :	O-GP
Verdeler :	EST-3f-12"
Regelaar :	DRV2A-450 H2
Weegklep :	—
Remgewicht :	13 24 22

888.0.006M

Wijziging van het schema 30.4.79

Platte tweeassige wagen met zijschutborden

Type M : 3 2 1 2 B 3

Lettercode : Ks

Reeks : 0 1 8 8 3 3 0 5 2 3 5 a 0 1 8 8 3 3 0 5 3 9 9 a Zonder handrem
0 1 8 8 3 3 0 5 2 0 0 a 0 1 8 8 3 3 0 5 2 3 4 a Met handrem

Bouwjaar : 1984

13,8 t Gemiddelde tarra 13,6 t

Met handrem

	A	B	C
S	18	22	26

Zonder handrem

	A	B	C
S	18	22	26

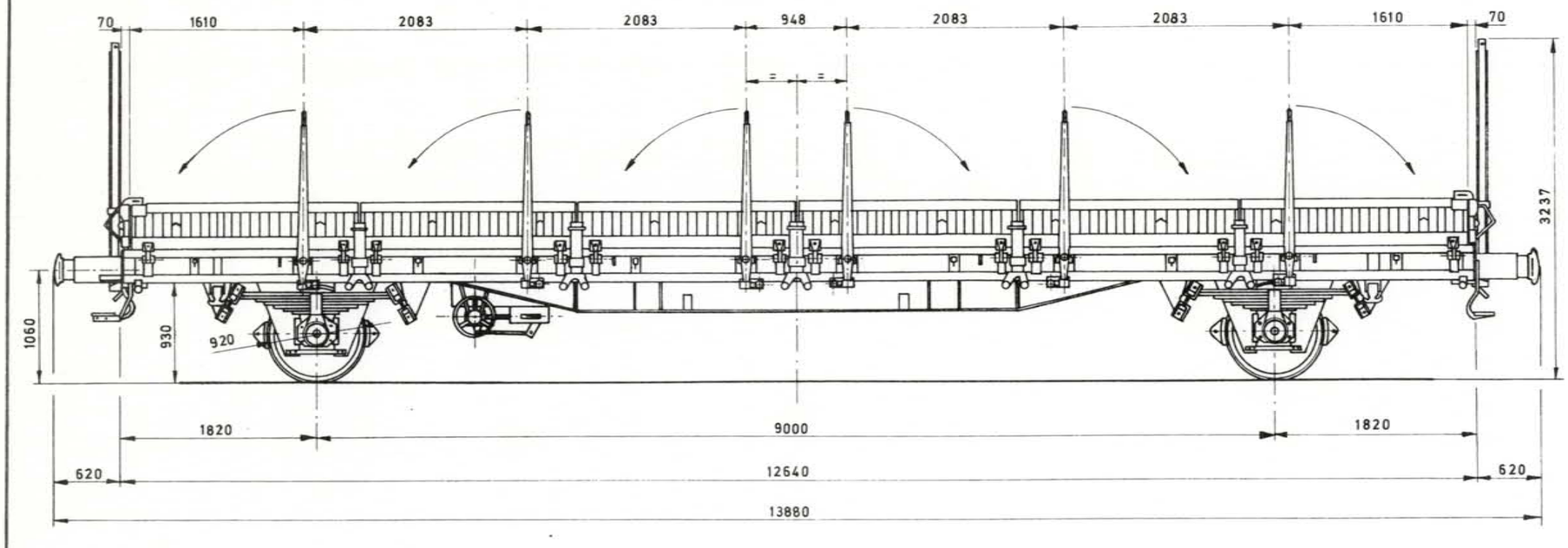

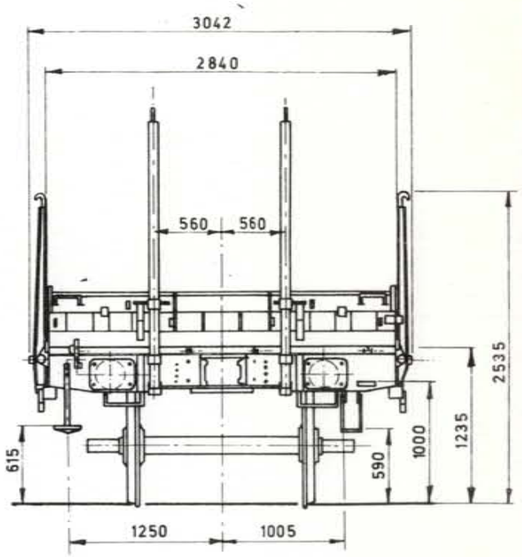

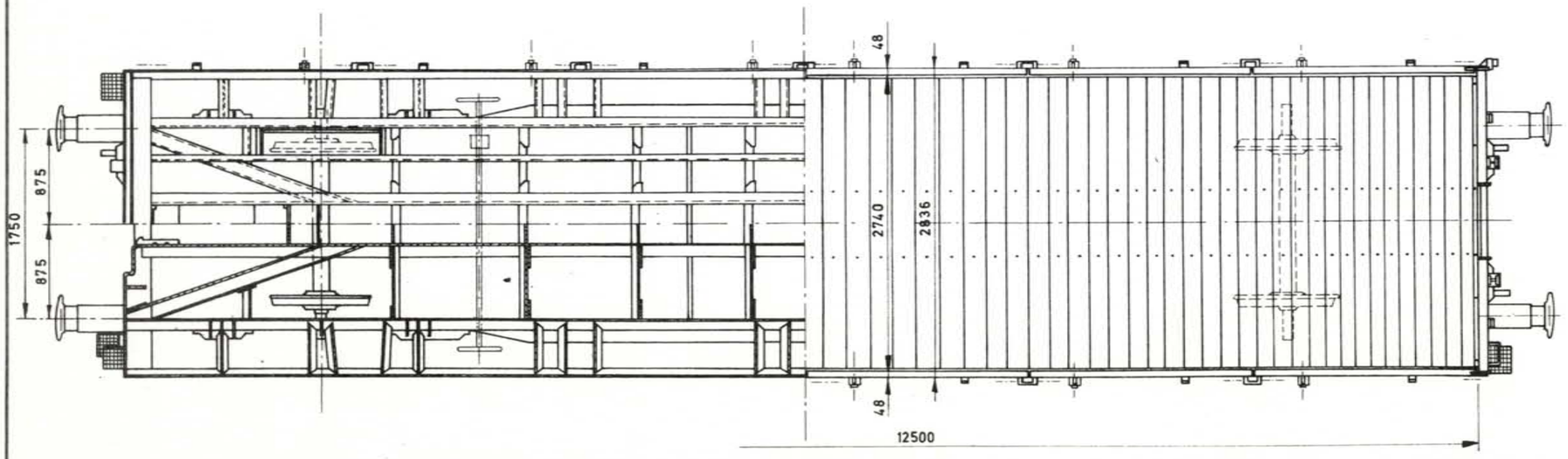

Inhoud :	—
Oppervlakte :	35,5 m^2
Rollagerasbus :	SKF FAG O 130x191
Ø van het opzetvlak :	200 mm
Op hanging	970-2-001 M
Veer :	9 bladen $\frac{120 \times 16}{1400}$
Buigzaamheid in mm/t :	2,4 mm/t/ wagen
Speling h onder tarra tussen stuit en veerstop	max. 117,5 ; min. bij revisie
Toegelaten boogstraal :	
Handrem :	A vis Met schroef
Remtype :	O - GP
Verdeler :	Oerlikon Est 3e GP 12 "
Regelaar :	SAB - DRV 2A - 450 H2
Weegklep :	VA 2 + V.C. LA 3R
Remgewicht :	13 [ ] 26 / 22

970-0-002 M

Wijziging van het schema:

Platte tweeassige wagen zonder zijschutborden

Type M : 3 2 1 2 B 4

Lettercode : Kps

Reeks :
2 1 8 8 3 3 9 5 0 5 5 a 2 1 8 8 3 3 9 5 0 5 9 a Zonder handrem
2 1 8 8 3 3 9 5 0 5 0 a 2 1 8 8 3 3 9 5 0 5 4 a Met handrem

Bouwjaar : 1984

13 t Gemiddelde tarra 12,8 t

Met handrem

	A	B	C
S	19	23	27

Zonder handrem

	A	B	C
S	19	23	27

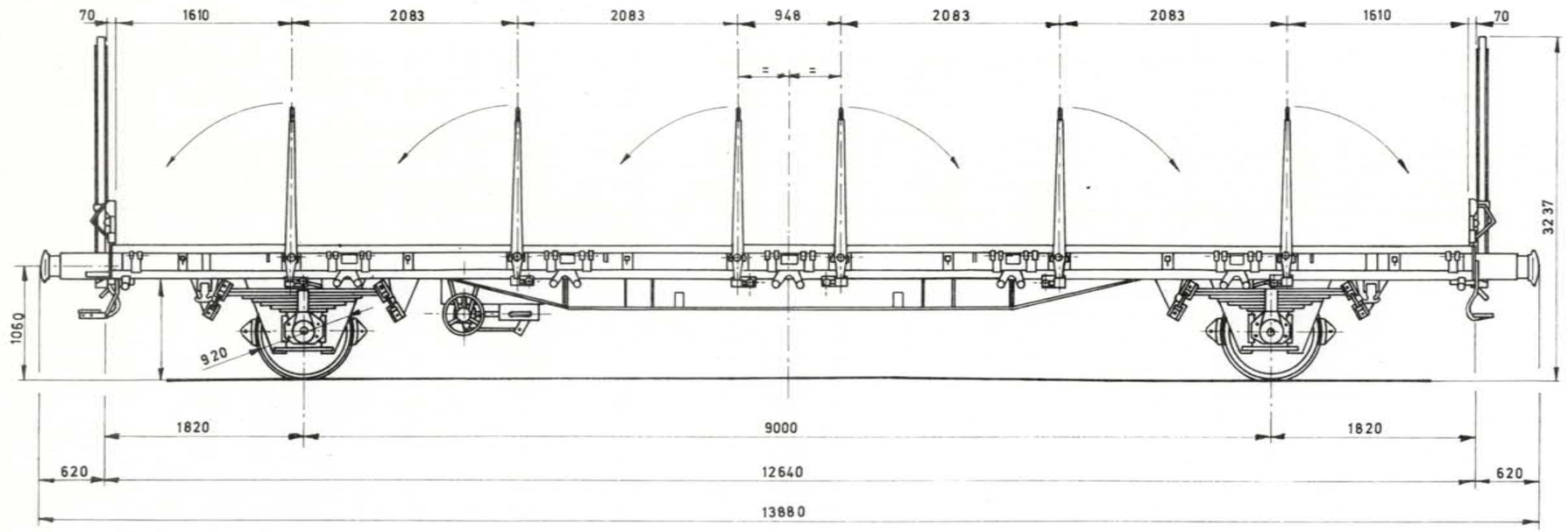

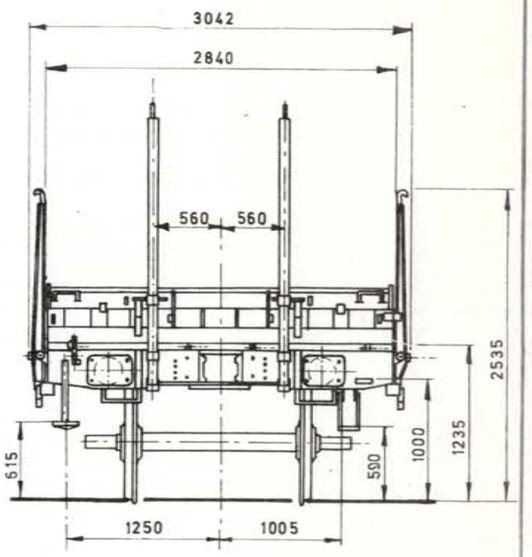

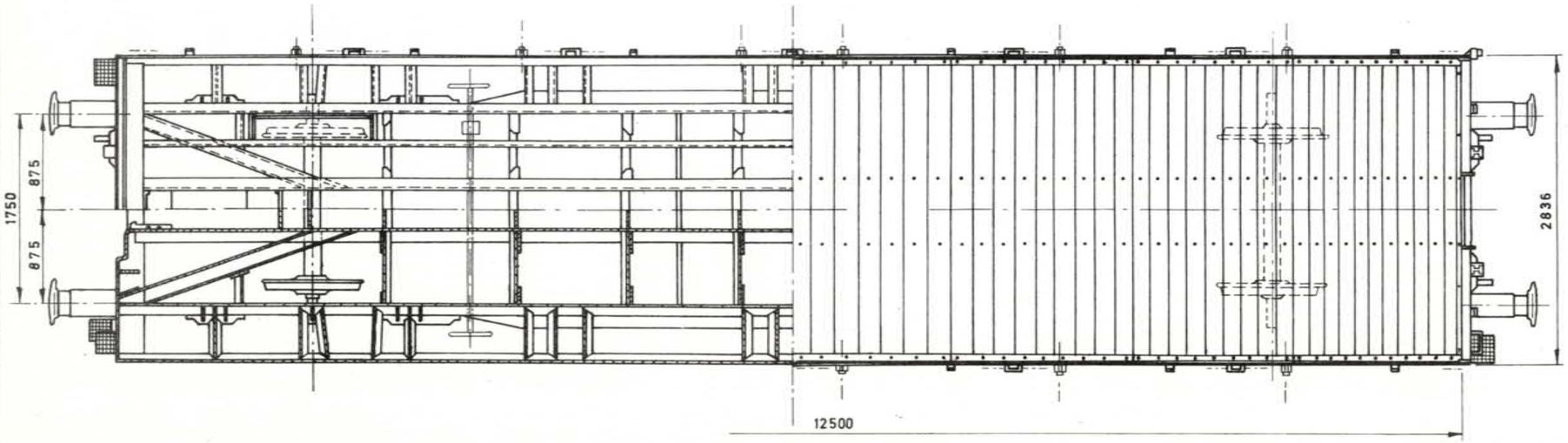

Inhoud :

Oppervlakte : 35,5 m^2

Rollagerasbus : SKF FAG Ø 130 x 191

Ø van het opzetvlak : 200 mm

Op hanging : 970-2-001 M

Veer : 9 bladen $\frac{120 \times 16}{1400}$

Buigzaamheid in mm/t : 2,4 mm/t/wagen

Speling h onder tarra tussen stuit en veerstrop { max. 117,5 / min. bij revisie

Toegelaten boogstraal :

Handrem : A vis Met schroef

Remtype : O-GP

Verdeler : Oerlikon Est 3e GP12"

Regelaar : SAB DRV2A 450 H 2

Weegklep : VA2 + VC LA3R

Remgewicht : 13 / 22 — 26

970-0-004M

Wijziging van het schema :

Platte wagen. 26t.

Type M: 3232A 1

Lettercode: Ks

Reeks: 2188330 0 000 a — Zonder handrem; 2188330 0 899 a — Met handrem

Bouwjaar: 1946

Gemiddelde tarra 14t.

Met handrem

	A	B	C
	18	22	25
S	18	22	

Zonder handrem

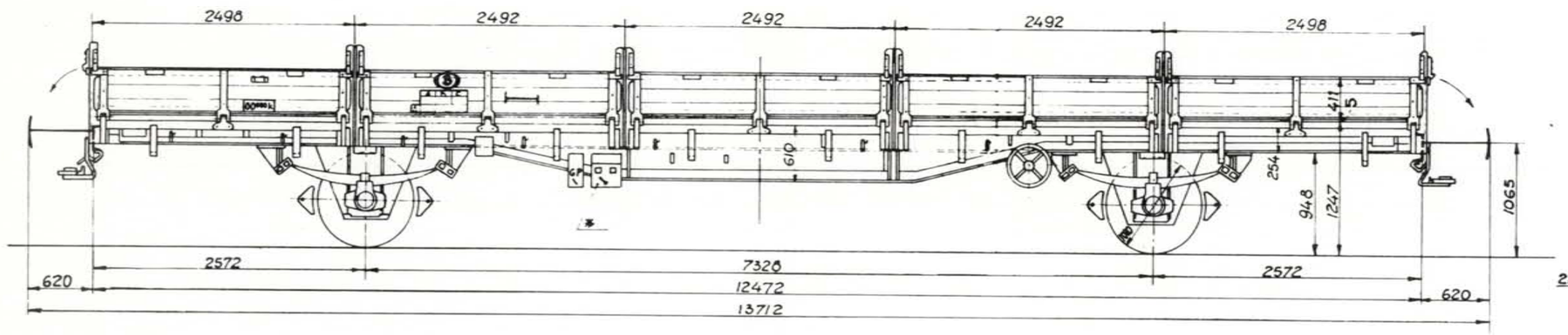

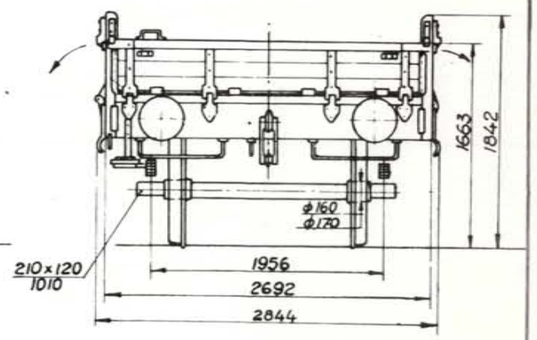

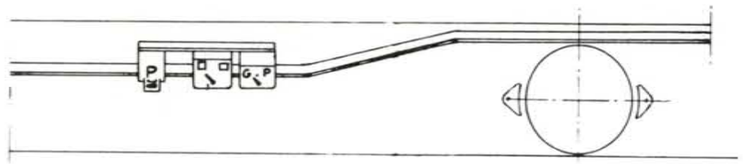

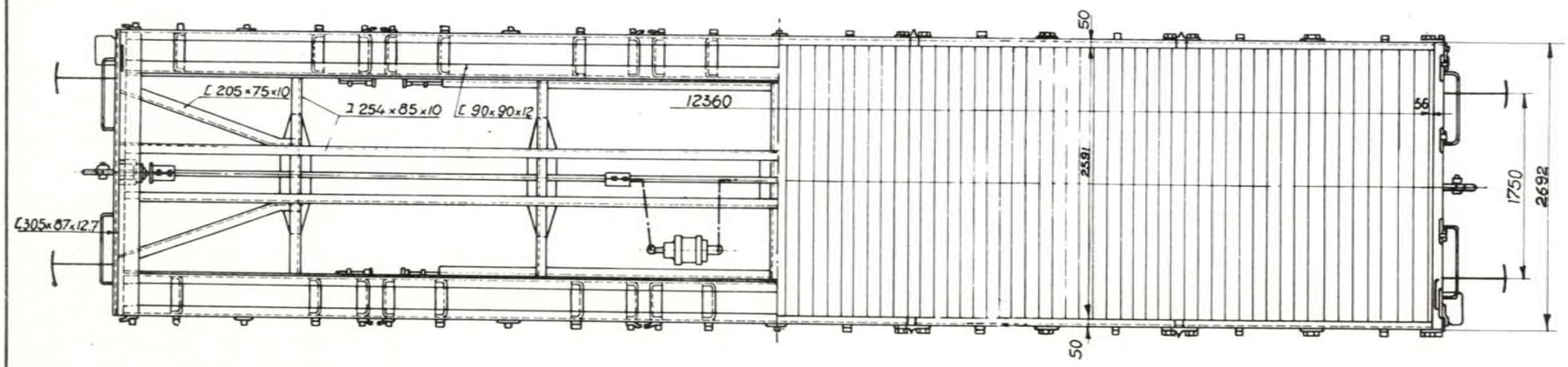

Inhoud:	—
Oppervlakte:	32,02 m²
Rollagerasbus:	SKF - FAG
Ø van het opzetvlak:	160 - 170 mm.
Draaistel:	—
Veer:	8 bladen 120 x 16 - 1365
Buigzaamheid in mm/t:	10,25
Speling h onder tarra tussen stuit en veerstrop	max. — min. bij revisie —
Toegelaten boogstraal:	—
Handrem:	—
Remtype:	O-GP
Verdeler:	EST-3d-10"
Regelaar:	DA2-450
Weegklep:	—
Remgewicht:	14 — 12 24 23 20

83.701 M

Wijziging van het schema 2.3.81

Type M : 3 2 3 2 A 2

Lettercode : Ks

Reeks : ☐☐☐☐☐☐ ☐ ☐☐☐ Zonder handrem
2 1 8 8 3 3 0 0 9 0 0 a Met handrem

Bouwjaar : 1946

Platte canadese wagen.25t.

Gemiddelde tarra 15 t.

Met handrem / Zonder handrem

	A	B	C
	17	21	25
S	17	21	

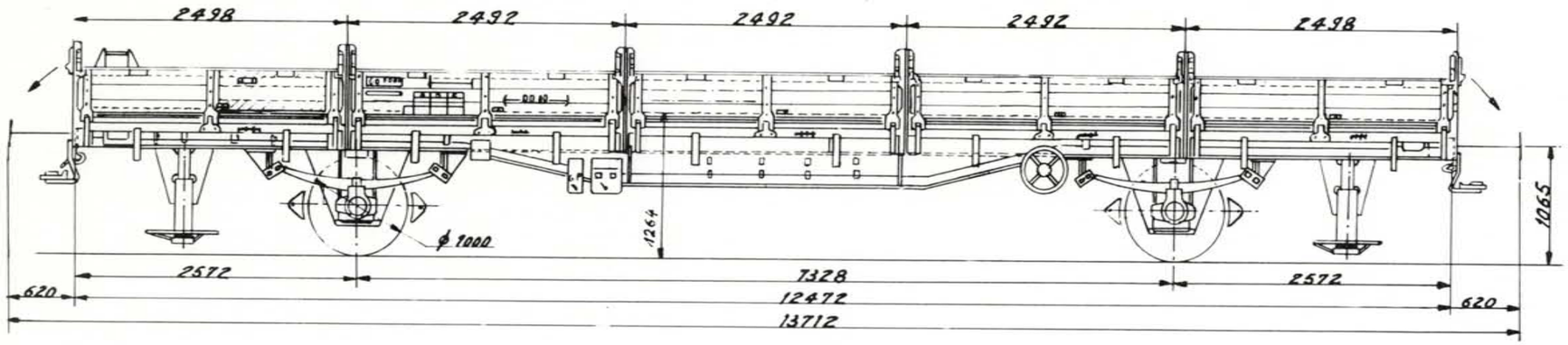

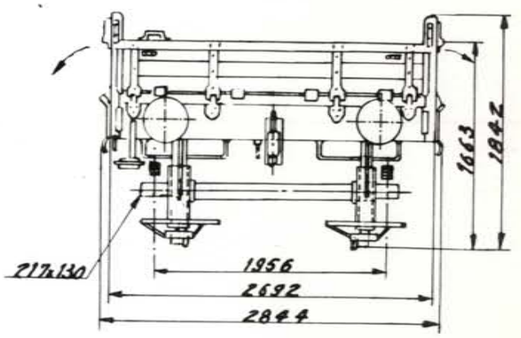

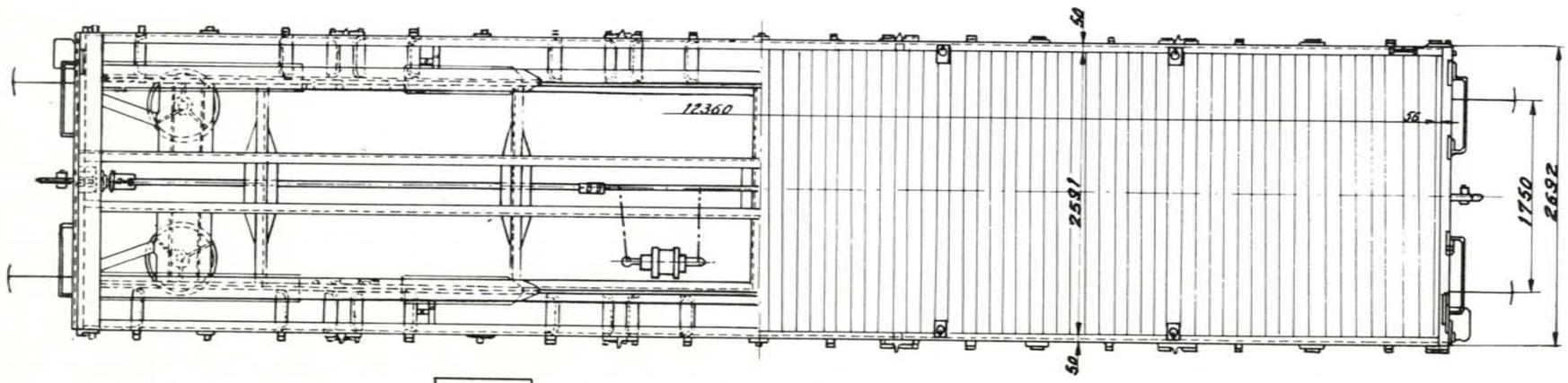

m — t	
aa_3	25
bb_5	25
cc_7	25

Inhoud : —

Oppervlakte : 32,02 m²

Rollagerasbus : SKF - FAG

Ø van het opzetvlak : 185 mm.

Draaistel : —

Veer : 8 bladen 120 x 16-1346

Buigzaamheid in mm/t : 8,6

Speling h onder tarra tussen stuit en veerstrop { max. — / min.bij revisie —

Toegelaten boogstraal : —

Handrem : —

Remtype : O - GP

Verdeler : EST-3e-10"

Regelaar : DA2 - 450

Weegklep : —

Remgewicht : 14 | 12 24 23 20

Wijziging van het schema : 3.81

Platte canadese wagen. 25 t.

Type M : 3 2 3 2 A 3

Lettercode : Klps

Reeks : 21 88 39 0 000 a — Zonder handrem

21 88 39 0 099 a — Met handrem

Bouwjaar : 1946

Gemiddelde tarra 14,5 t

Met handrem / Zonder handrem

	A	B	C
	17,5	21,5	25,5
S	17,5	21,5	

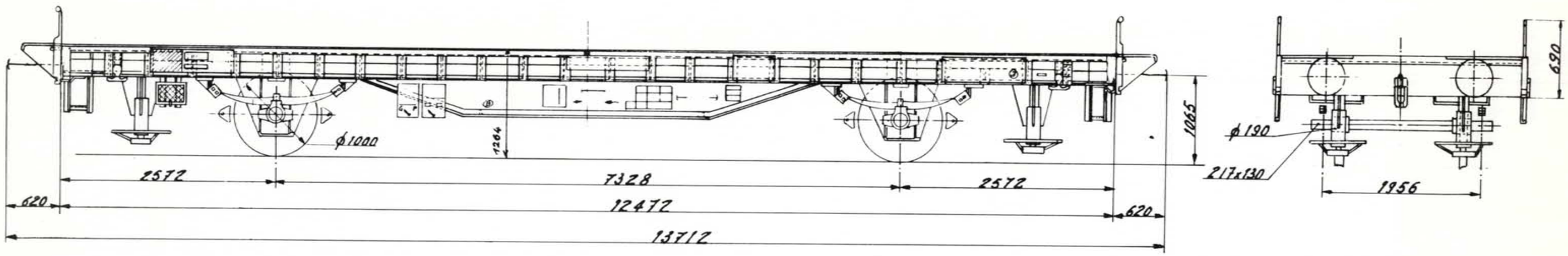

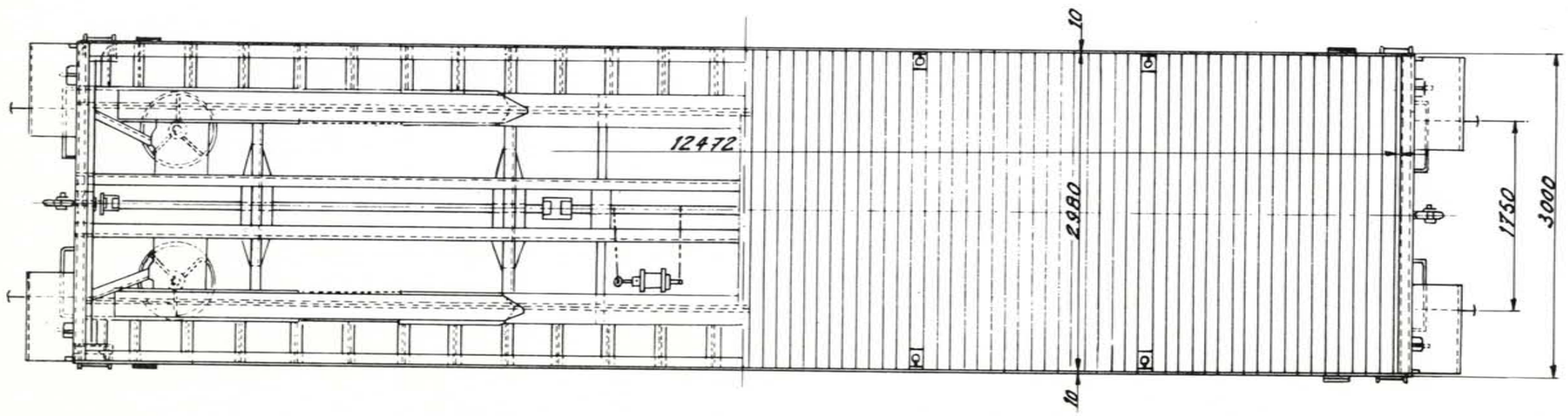

m — t	
aa _ 3	25,5
bb _ 5	25,5
cc _ 7	25,5

Inhoud : —

Oppervlakte : 37,41 m²

Rollagerasbus : SKF - FAG

Ø van het opzetvlak : 185 mm.

Draaistel : —

Veer : 8 bladen 120 × 16 - 1346

Buigzaamheid in mm/t : 8,6

Speling h onder tarra tussen stuit en veerstrop { max. — / min. bij revisie —

Toegelaten boogstraal : —

Handrem : —

Remtype : O - GP

Verdeler : EST - 3e - 10"

Regelaar : DA 2 - 450

Weegklep : —

Remgewicht : 14 | 12 24 23 / 20

Wijziging van het schema 2.5.79

3.7. PLATTE WAGENS MET ASSEN VAN HET SPECIALE TYPE

Schraagwagen voor het vervoer van glas.

Type M : 3 0 0 0 B 3

Lettercode : Lkklmmps

Reeks : 2 1 8 8 4 1 5 1 0 0 0 a — Zonder handrem
2 1 8 8 4 1 5 1 0 4 9 a — Met handrem

Bouwjaar : 1961

Gemiddelde tarra 13,5 t

	Met handrem	Zonder handrem

	A	B	C
	20	20	
S-	12		

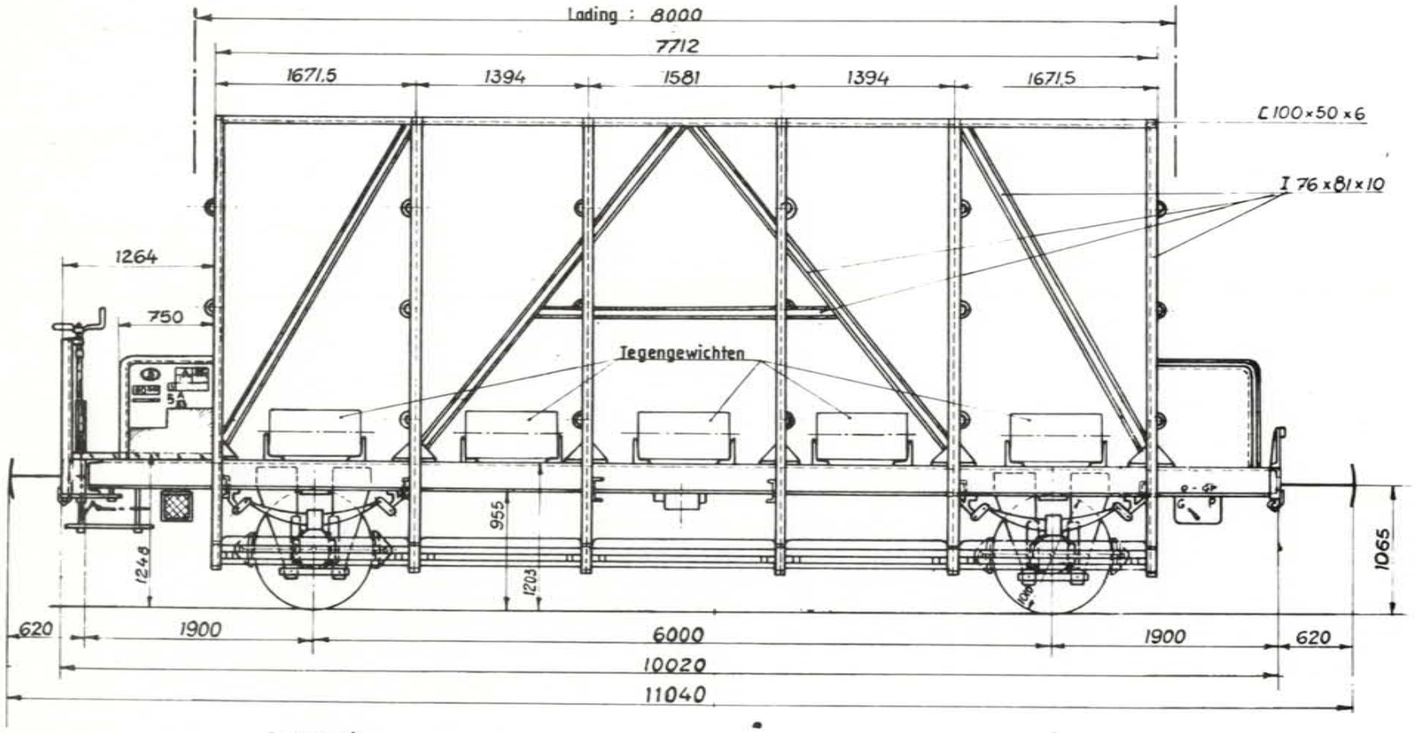

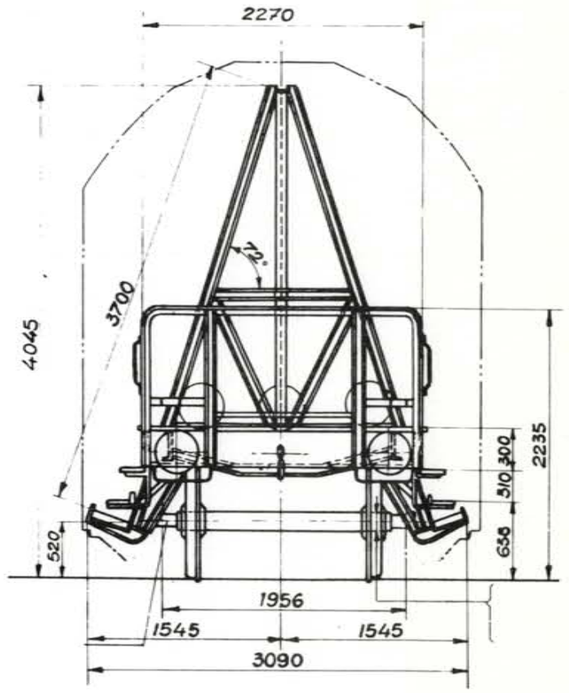

Laadafmetingen :
Internationaal verkeer : 8000 x 3900 x 300.
Binnen verkeer : 8000 x 4002 x 300.

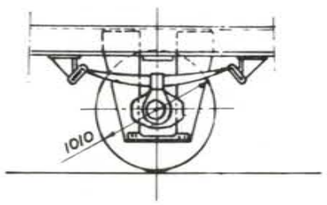

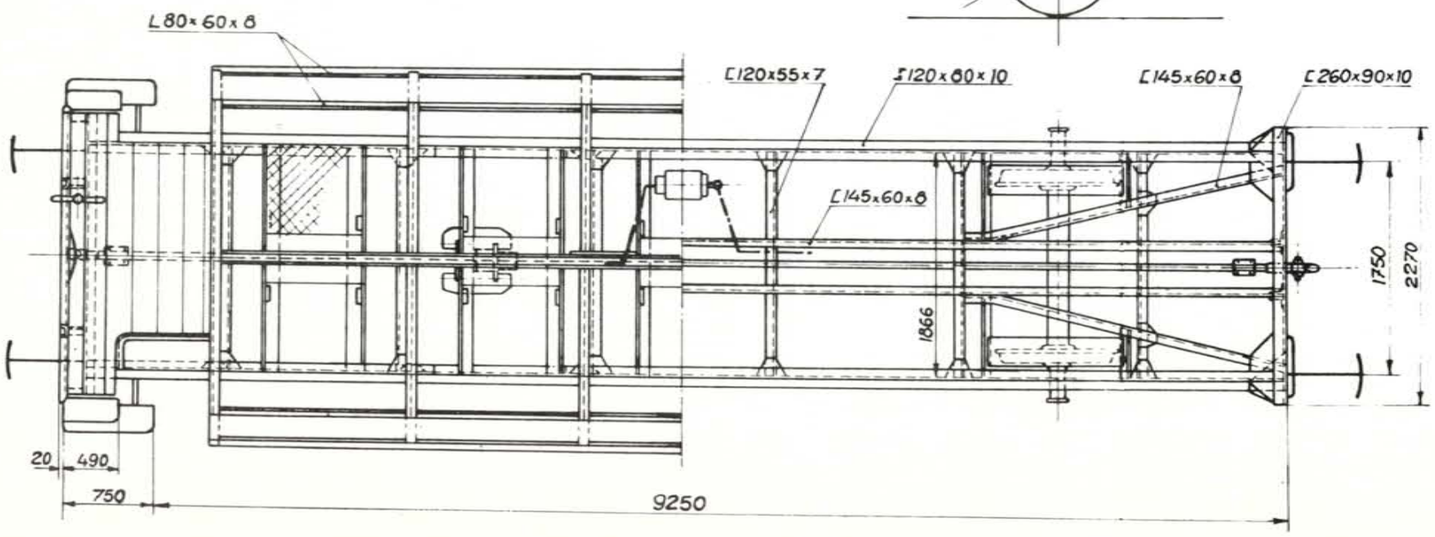

Inhoud :	—
Oppervlakte :	—
Rollagerasbus :	SKF - FAG
Ø van het opzetvlak :	170 mm.
Draaistel :	—
Veer :	8 / 10 bladen 120 × 16 - 1200 / 120 × 13 - 1100
Buigzaamheid in mm/t :	6,8 - 9,81
Speling h o n d e r tarra tussen stuit en veerstrop	max. — / min. bij revisie —
Toegelaten boogstraal :	—
Handrem :	—
Remtype :	O - GP
Verdeler :	EST - 3d - 10"
Regelaar :	DRV2 - 450
Weegklep :	—
Remgewicht :	17 — 15

4865 G

Wijziging van het schema 27.2.81

Platte wagen.

Type M : 3000 L 5

Lettercode : Llmm

Reeks : 4284840 9 100 a — Zonder handrem

4284840 9 995 a — Met handrem

Bouwjaar : 1946-47

Gemiddelde tarra 11 t.

	Met handrem	Zonder handrem
A	21	
B	25	
C	26	

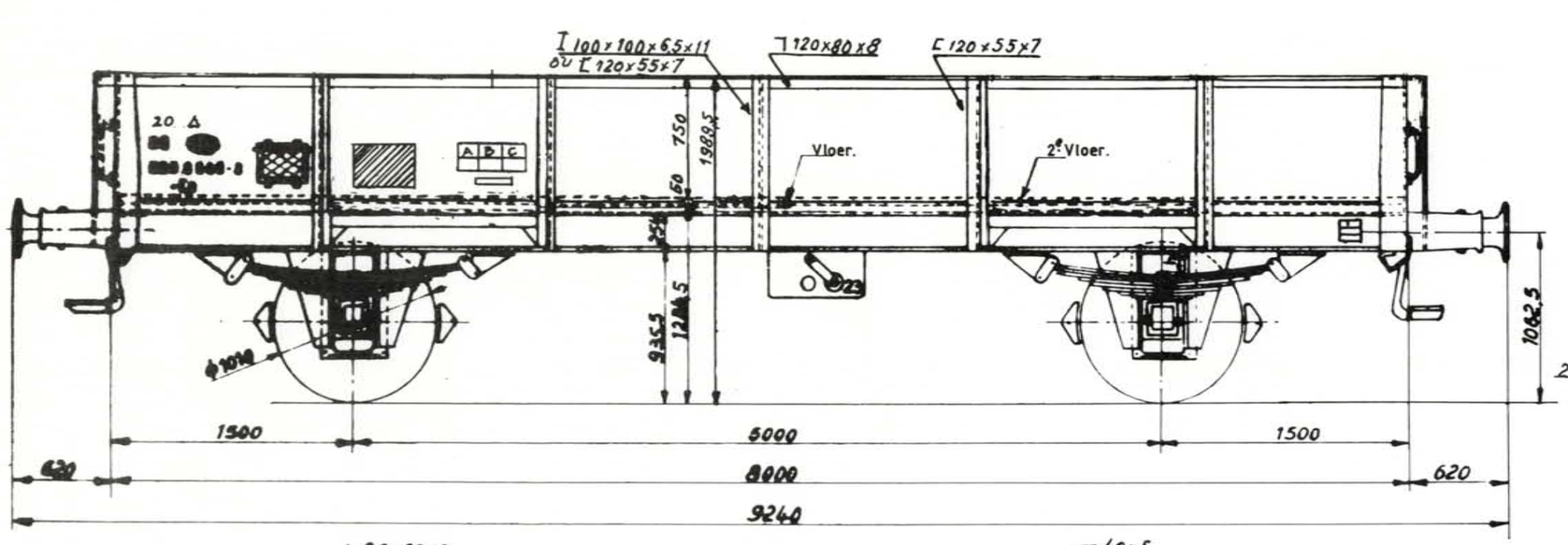

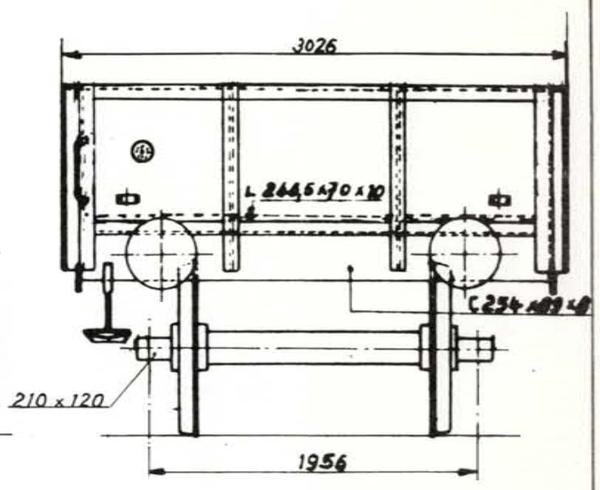

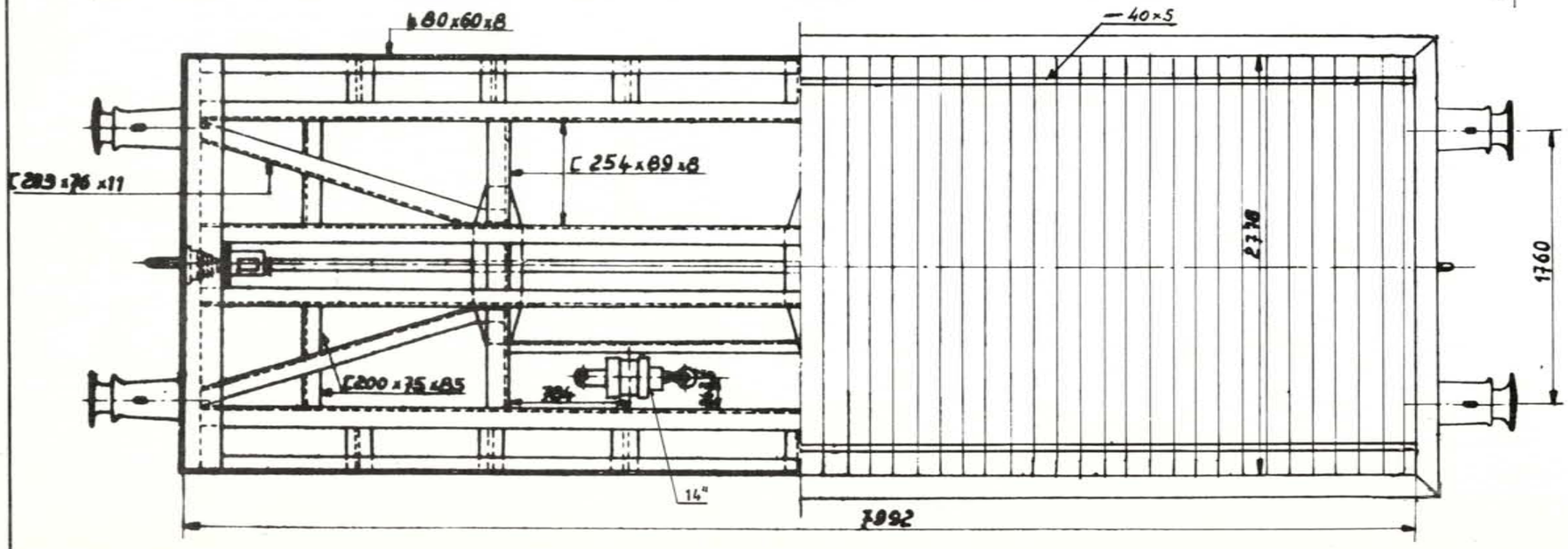

Inhoud :	16,6 m³
Oppervlakte :	22,2 m²
Rollagerasbus :	SKF
Ø van het opzetvlak :	160-170 mm.
Draaistel :	—
Veer :	8 bladen 120 x 16-1200
Buigzaamheid in mm/t :	6,8
Speling h onder tarra tussen stuit en veerstrop	max. 91,5 mm min. bij revisie 76 mm
Toegelaten boogstraal :	—
Handrem :	—
Remtype :	O-G
Verdeler :	—
Regelaar :	—
Weegklep :	—
Remgewicht :	12 / 22 / 20

Wijziging van het schema 2-81

Type M : 3000C 6

Lettercode : Lfkk

Reeks : 4284840 2 5 800 Zonder handrem
4284840 2 5 899 Met handrem

Bouwjaar : 1964

Platte wagen voor vervoer van stenen

Gemiddelde tarra 11,8t

Met handrem		Zonder handrem
A	B C	
21	21	

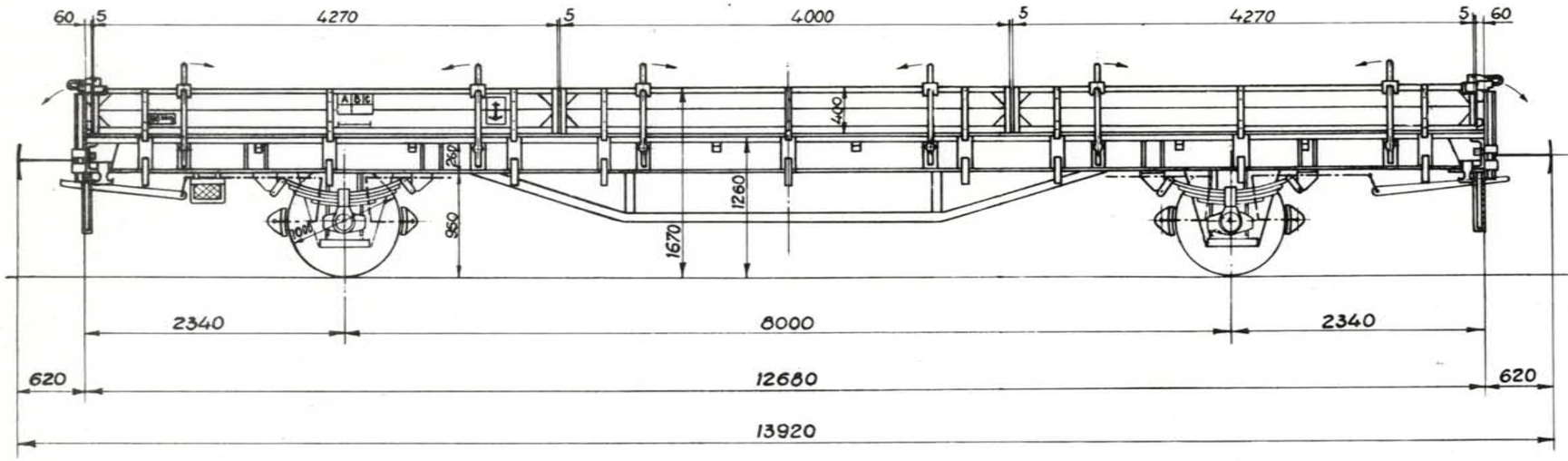

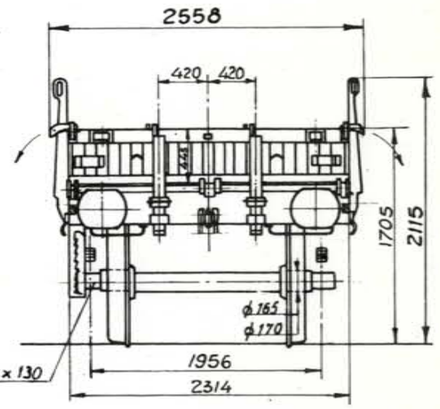

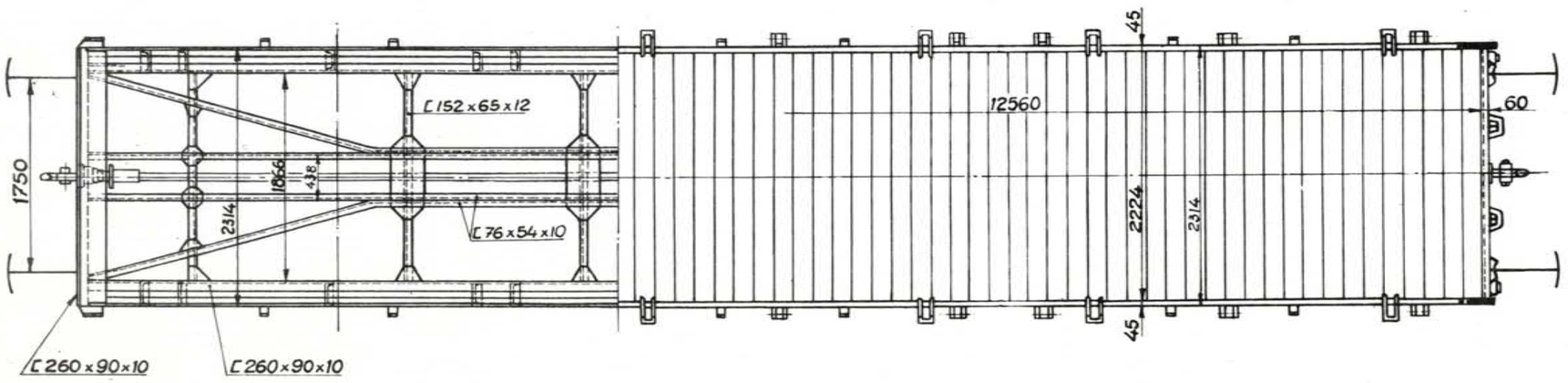

Inhoud :

Oppervlakte : 27,93 m²

Rollagerasbus : SKF

Ø van het opzetvlak : 165-170 mm

Draaistel :

Veer : 8 120 x 16 - 1400

Buigzaamheid in mm/t : 11

Speling h onder tarra tussen stuit en veerstrop { max. / min. bij revisie

Toegelaten boogstraal :

Handrem :

Remtype :

Verdeler :

Regelaar :

Weegklep :

Remgewicht :

Wijziging van het schema :

Type M : 3022E 2

Lettercode : Lkklmmps

Reeks : 2184151 1 050 — Zonder handrem

2184151 1 099 — Met handrem

Bouwjaar : 1946-47

Platte wagen voor vervoer van draaistellen

Gemiddelde tarra 9 t

Met handrem

Zonder handrem

	A	B	C
S	20	21	

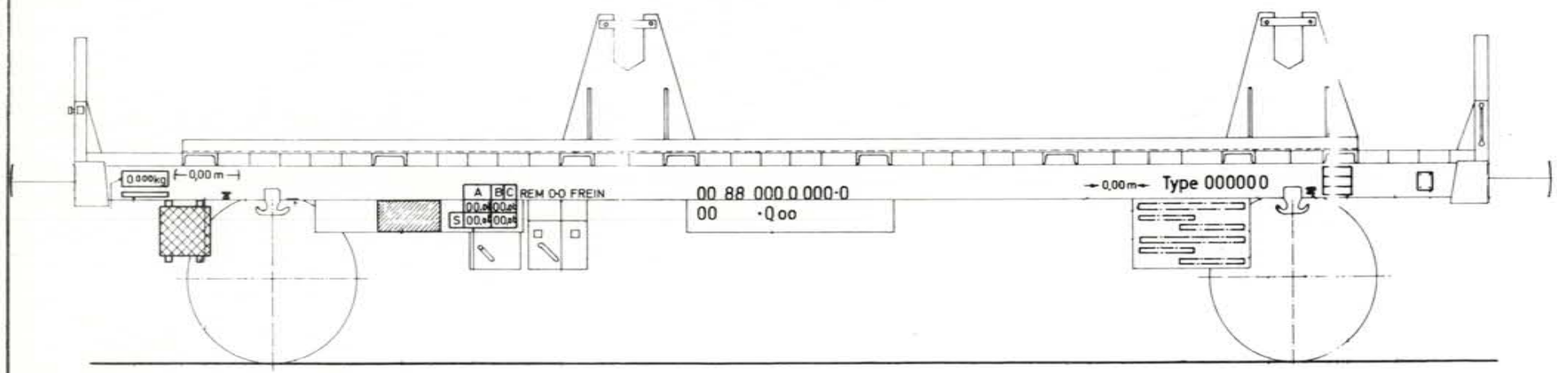

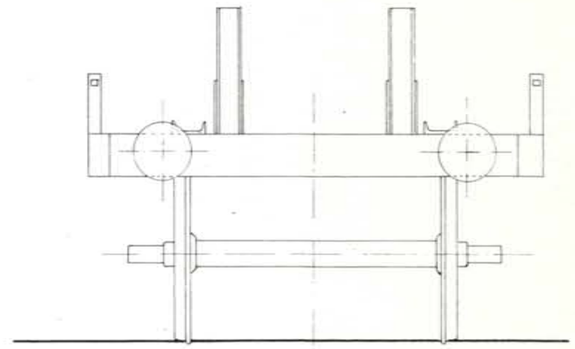

Inhoud :

Oppervlakte :

Rollagerasbus :

Ø van het opzetvlak :

Draaistel :

Veer :

Buigzaamheid in mm/t :

Speling h onder tarra tussen stuit en veerstrop { max. / min. bij revisie

Toegelaten boogstraal :

Handrem :

Remtype : 0-GP

Verdeler :

Regelaar :

Weegklep :

Remgewicht : 11 [ ] 16 / 14

Wijziging van het schema :

Type M : 3202A 9

Lettercode : Lkkms

Reeks : 2188416 9 000 a — Zonder handrem
2188416 9 099 a — Met handrem

Bouwjaar : 1966-1967

Platte wagen voor vervoer van machinedraad.

Gemiddelde tarra 11 t.

	Met handrem		Zonder handrem	
	A	B	C	
S	20	24		

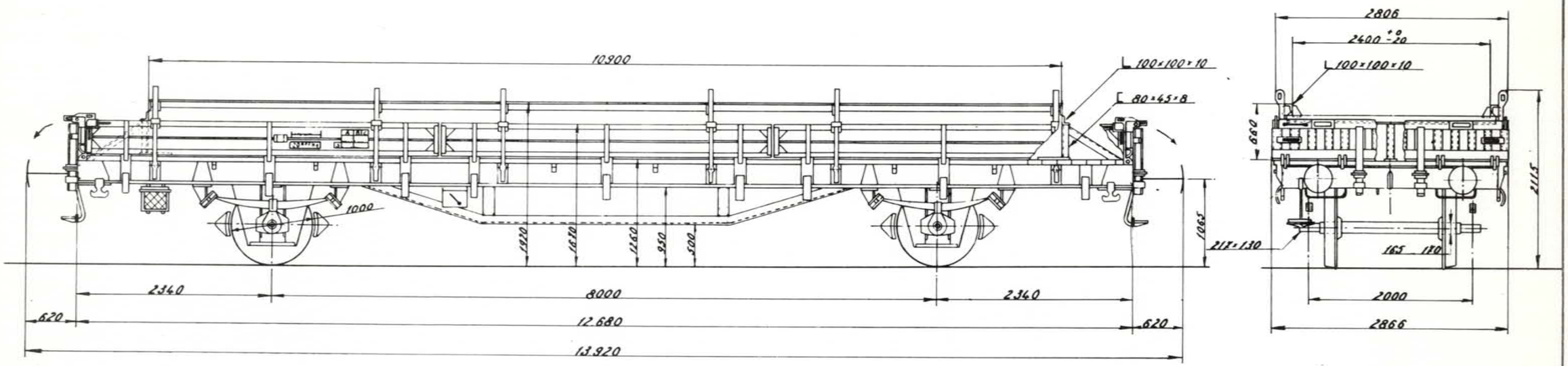

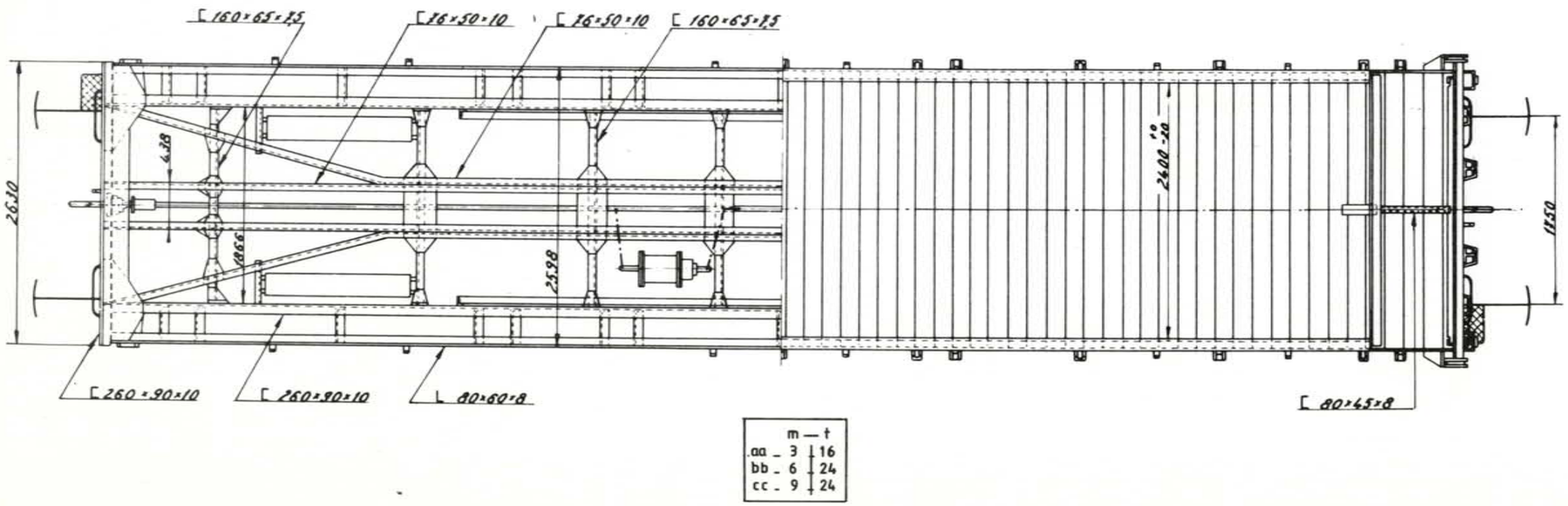

	m	t
aa	3	16
bb	6	24
cc	9	24

Inhoud :	—
Oppervlakte :	26 m²
Rollagerasbus :	SKF
Ø van het opzetvlak :	165 - 170 mm.
Draaistel :	—
Veer :	8 bladen 120 x 16-1400
Buigzaamheid in mm/t :	11
Speling h onder tarra tussen stuit en veerstrop	max. — ; min. bij revisie —
Toegelaten boogstraal :	—
Handrem :	—
Remtype :	O - GP
Verdeler :	EST - 3e - 12"
Regelaar :	DRV 2 - 450
Weegklep :	—
Remgewicht :	12 — 19 — 20

Wijziging van het schema 2. 3. 81

Wagen voor vervoer van kisten glas.

Type M: 3202A 6

Lettercode: Lkklmps

Reeks: 2188414 8 000a 2188414 8 099a Zonder handrem

Met handrem

Bouwjaar: 1966-1967

Gemiddelde tarra 11,8 t.

Met handrem

Zonder handrem

	A	B	C
S	20,5	25	

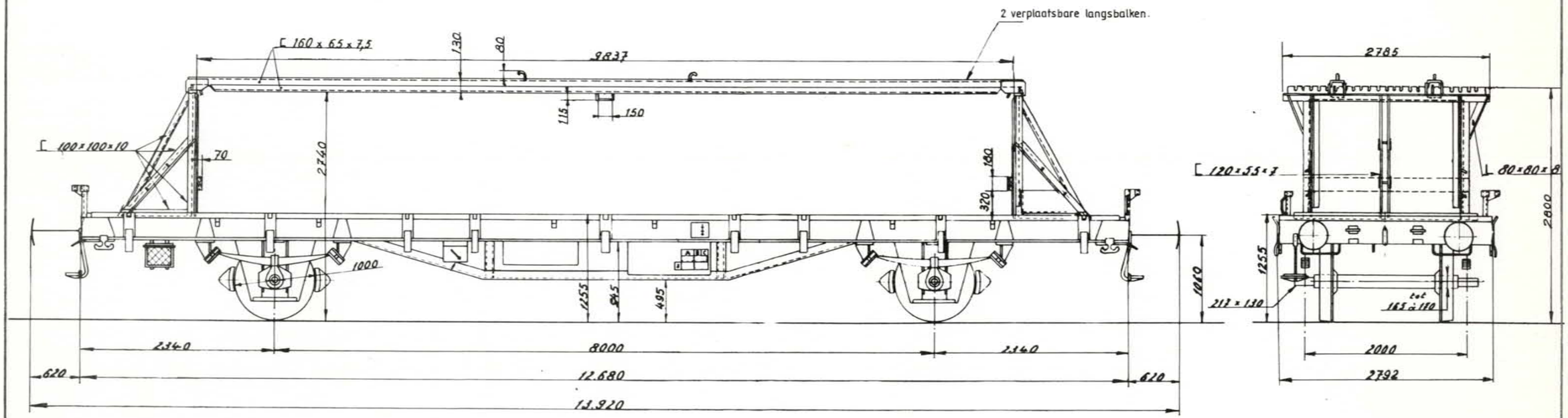

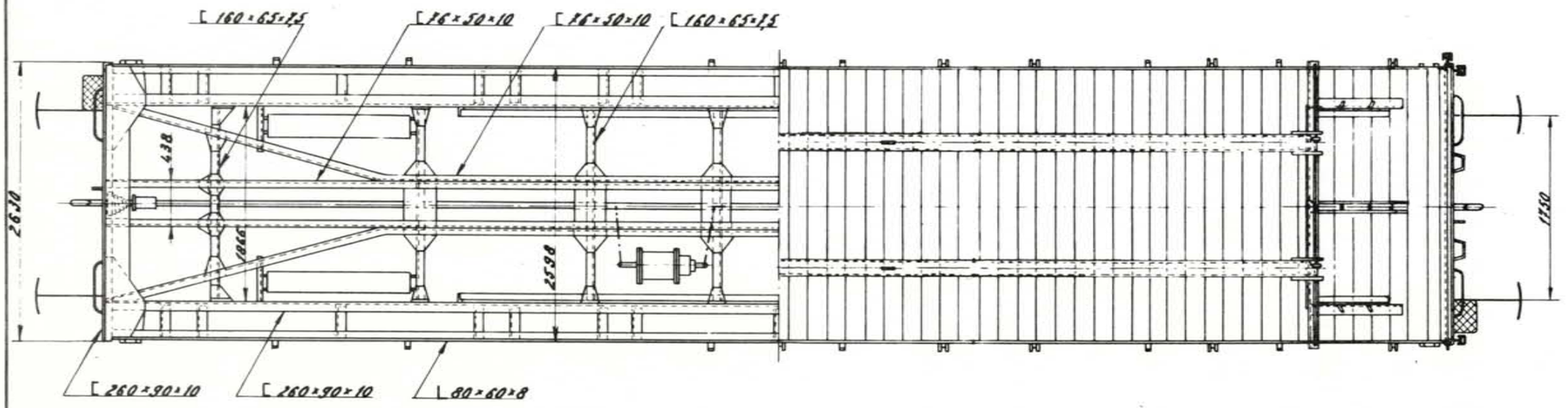

Inhoud:	—
Oppervlakte:	—
Rollagerasbus:	SKF.
Ø van het opzetvlak:	165-170 mm.
Draaistel:	—
Veer:	8 bladen 120 x 16 - 1400
Buigzaamheid in mm/t:	11
Speling h onder tarra tussen stuit en veerstrop	max. — min. bij revisie —
Toegelaten boogstraal:	—
Handrem:	—
Remtype:	O-GP
Verdeler:	Oerl. Est-3e.12"
Regelaar:	DRV2-450
Weegklep:	—
Remgewicht:	12 22 20

1/801 G

Wijziging van het schema 17-02-81

Platte wagen op 2 assen voor het vervoer van transcontainers

Type M : 3210A 0

Lettercode : Lgs

Reeks : 21884425 000 — 21884425 159 Zonder handrem

21884425 160 — 21884425 195 Met handrem

Bouwjaar : 1983

Gemiddelde tarra 13,1 t

Met handrem

	A	B	C
S	18,5	22,5	26,5

Zonder handrem

	A	B	C
S	18,5	22,5	26,5

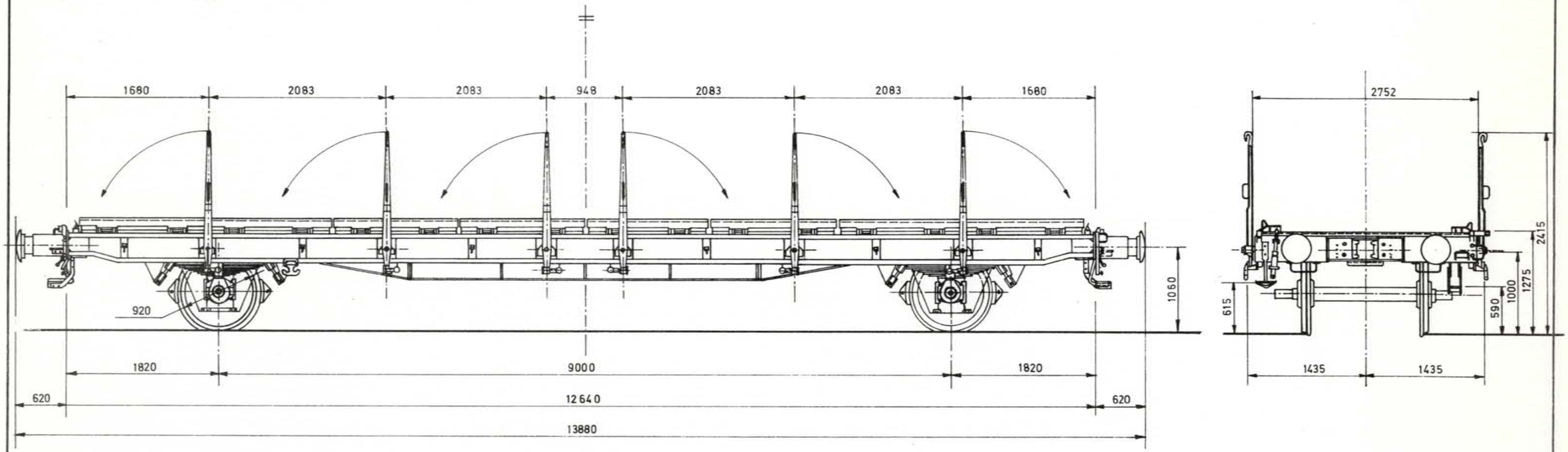

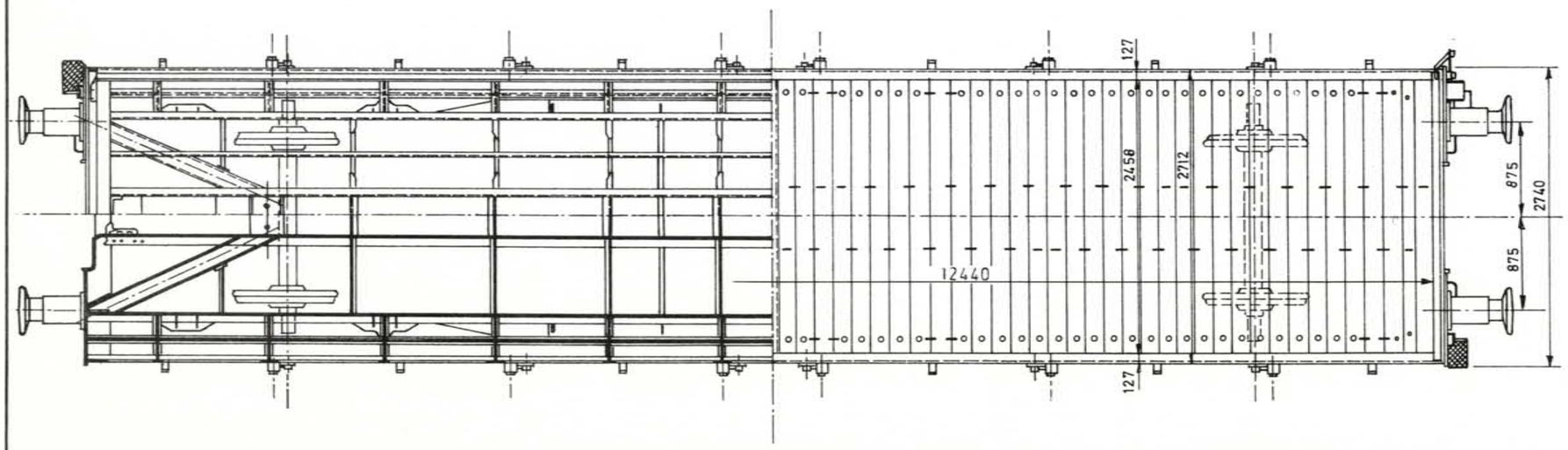

Inhoud :

Oppervlakte : 30,58 m²

Rollagerasbus : Ø 130 x 191

Ø van het opzetvlak : 200 mm

Op hanging

Veer : 9 bladen lames 120 x 16 - 1400

Buigzaamheid in mm/t : 2,4 mm/t/wagen

Speling h onder tarra tussen stuit en veerstrop { max. 117,5 mm / min. bij revisie

Toegelaten boogstraal : 120 m

Handrem :

Remtype : O GP

Verdeler : E st 3 f GP 12"

Regelaar : SAB. DRV. 2A 450 H2

Weegklep : VA 2 + VC LA 3R

Remgewicht : 13 / 22 / 26

969-0-002 M

Wijziging van het schema :

Type M : 3 2 3 2 A 6

Lettercode : Lkips

Reeks : 2 1 8 8 4 1 7 4 1 6 0 a — Zonder handrem

2 1 8 8 4 1 7 4 1 9 9 a — Met handrem

Bouwjaar : 1946

Wagen voor vervoer van buizen.

Gemiddelde tarra 14,1 t

	Met handrem		Zonder handrem
	A	B	C
	17,5	21,5	24,5
S	17,5	21,5	

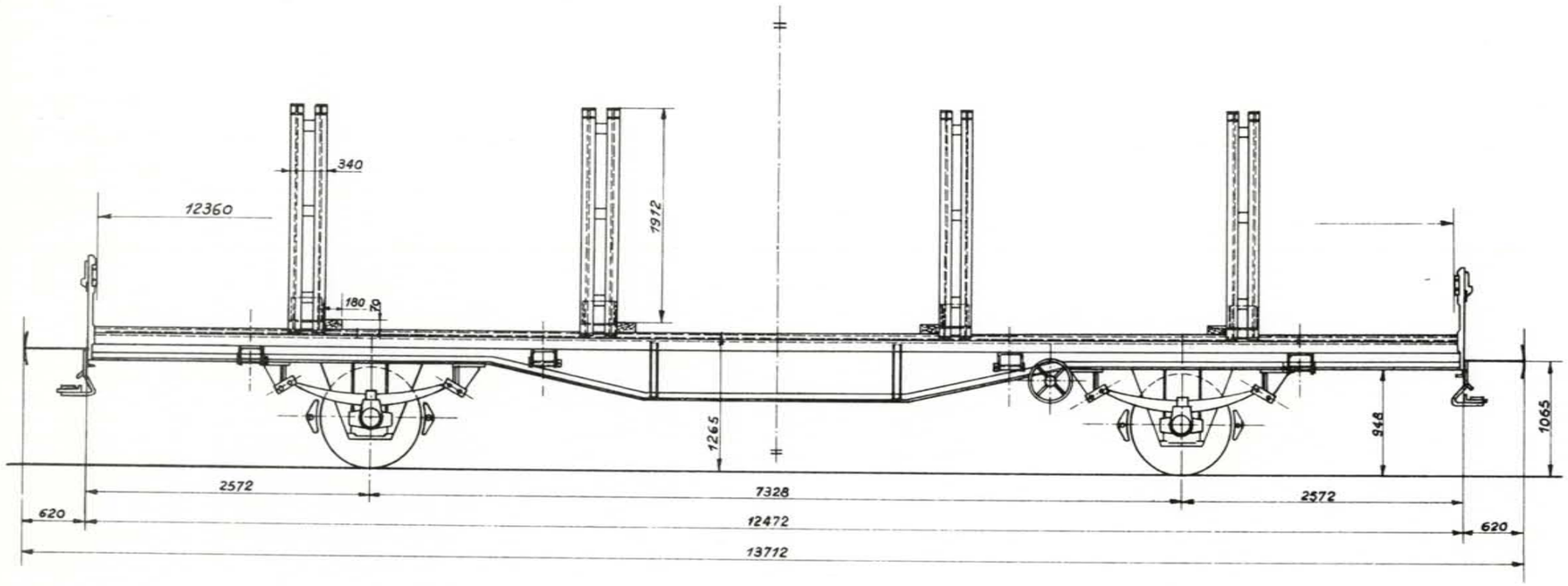

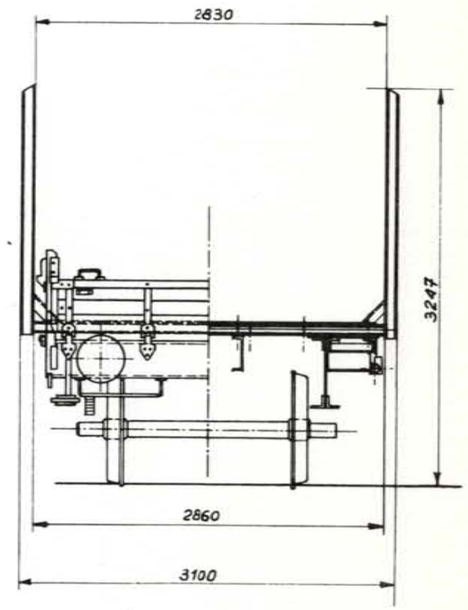

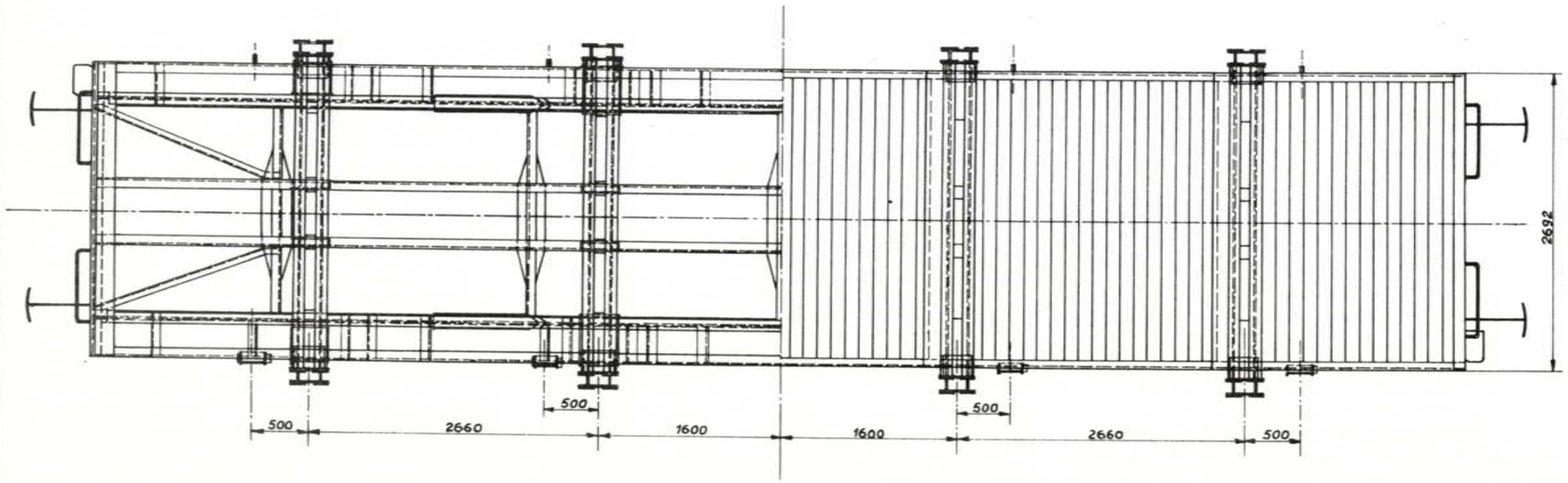

Inhoud :	—
Oppervlakte :	35 m²
Rollagerasbus :	SKF-FAG
Ø van het opzetvlak :	160-170 mm
Draaistel :	—
Veer :	8 bladen 120 x 16-1365
Buigzaamheid in mm/t :	10,25
Speling h onder tarra tussen stuit en veerstrop	max. — ; min. bij revisie —
Toegelaten boogstraal :	—
Handrem :	—
Remtype :	O-GP
Verdeler :	EST-3d-10"
Regelaar :	DA2-450
Weegklep :	—
Remgewicht :	14 / 12 24 23 / 20

826.0.002 M

Wijziging van het schem 17.2.81

Veerbootwagen. 27 t.

Type M : S 0 3 0 C 3

Lettercode : L f s

Reeks : 2 1 8 8 4 1 4 0 1 0 0 a — Zonder handrem

2 1 8 8 4 1 4 0 1 9 9 a — Met handrem

Bouwjaar : 1963

Gemiddelde tarra 12,4 t.

	Met handrem		Zonder handrem
	A	B	C
	19,5	23,5	27,5
S	19,5	23,5	

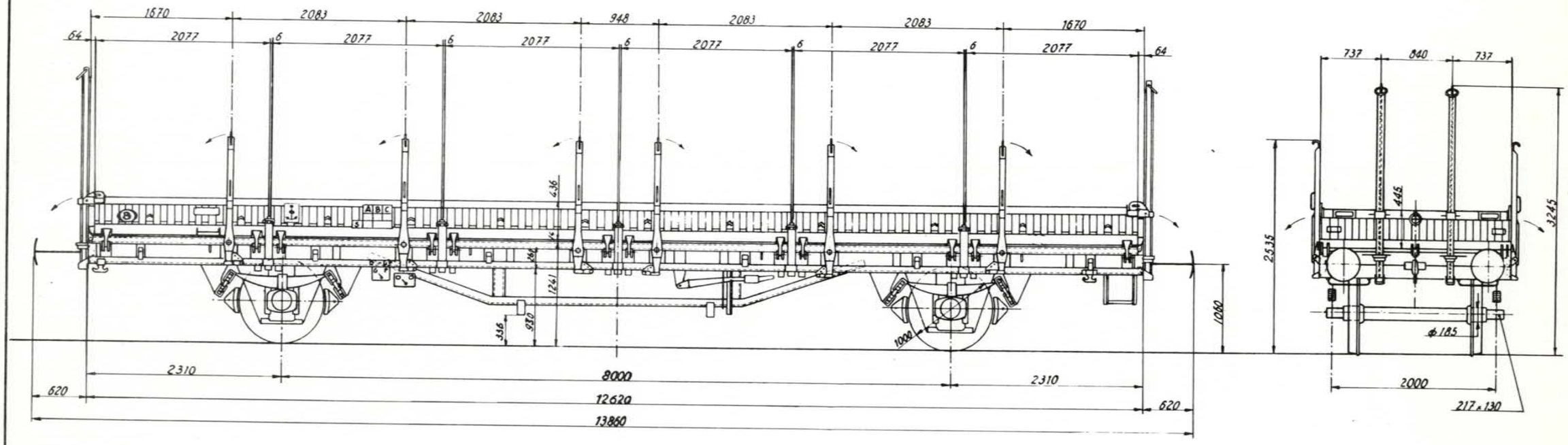

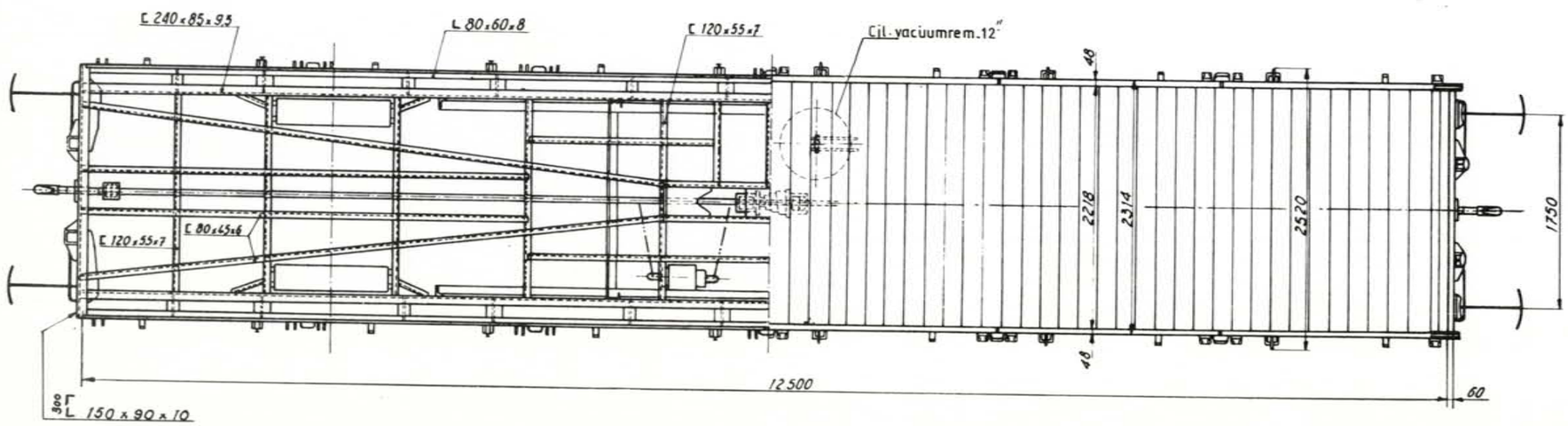

50 % . met vacuumrem.

50 % . met blanke leiding voor vacuumrem.

	m	t
aa	2	16
bb	5	19
cc	8	23

Inhoud :	—
Oppervlakte :	27,72 m²
Rollagerasbus :	SKF.
Ø van het opzetvlak :	185 mm.
Draaistel :	—
Veer :	8 bladen 120 x 16 - 1200.
Buigzaamheid in mm/t :	6,8.
Speling h onder tarra tussen stuit en veerstrop	max. — ; min. bij revisie —
Toegelaten boogstraal :	—
Handrem :	Hefboomrem.
Remtype :	O-GP
Verdeler :	Est-3e - 10"
Regelaar :	DRV 2-450.
Weegklep :	—
Remgewicht :	14 — 16 — 22 / 23 — 23

833-0-004 M.

Type M : [5][0][3][0][C] [4]

Lettercode : Lfs

Reeks : [ ][ ][ ][ ][ ][ ][ ] [ ] [ ][ ][ ] Zonder handrem
[2][1][8][8][4][1][4] [0] [2][0][0] a [2][1][8][8][4][1][4] [0] [2][9][9] a Met handrem

Bouwjaar : 1975 - 1976.

Veerbootwagen.

Gemiddelde tarra 13,67 t.

Met handrem — Zonder handrem

	A	B	C
	18	22	25
S	18	22	

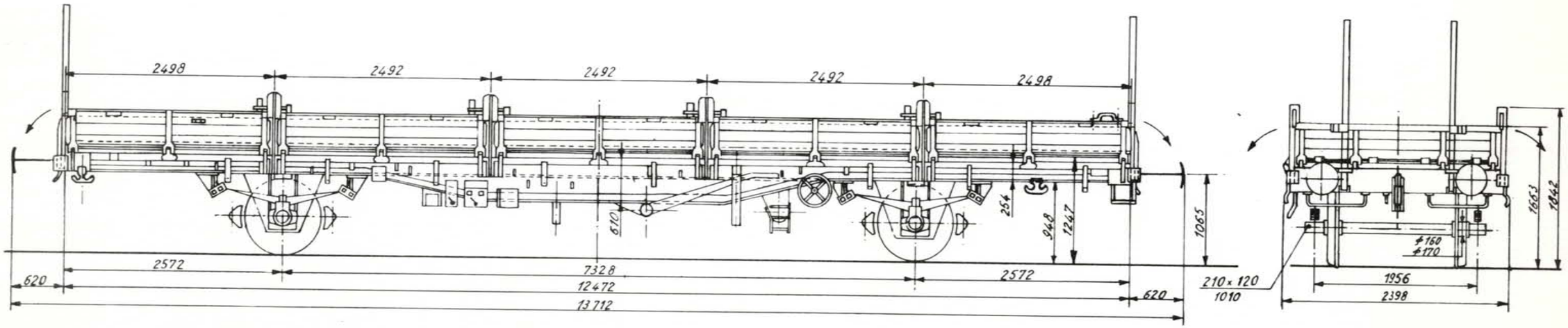

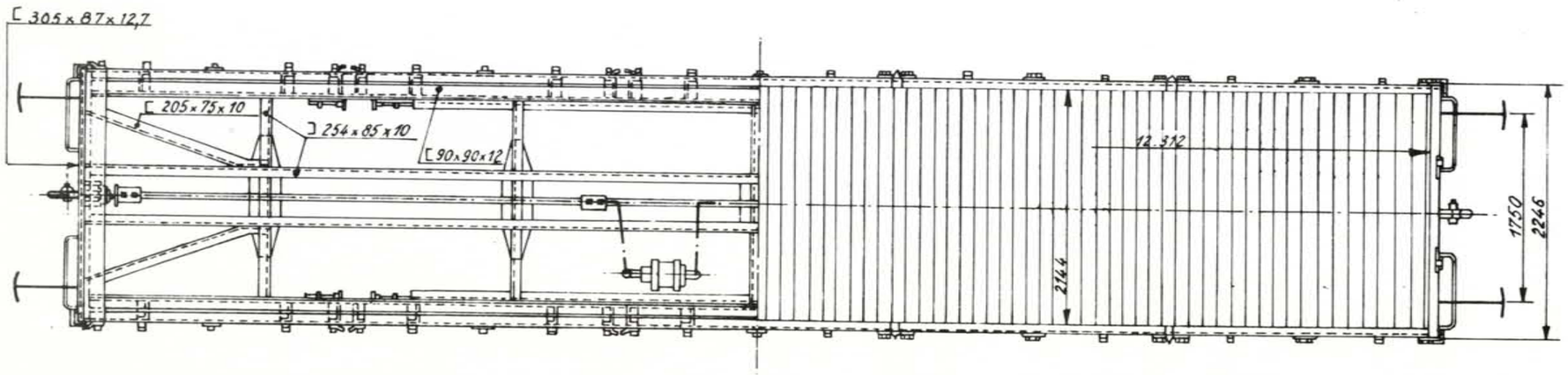

Inhoud :	—
Oppervlakte :	26,51 m²
Rollagerasbus :	S.K.F.
ø van het opzetvlak :	160 - 170 mm.
Draaistel :	—
Veer :	8bladen120 x 16 - 1365.
Buigzaamheid in mm/t :	10,25
Speling h onder tarra tussen stuit en veerstrop	max. — / min.bij revisie —
Toegelaten boogstraal :	75 m.
Handrem :	Hefboomrem.
Remtype :	O-GP
Verdeler :	Oerl. Est-3d-10"
Regelaar :	DA2-450
Weegklep :	—
Remgewicht :	[12] 14 [23] 24 / 20

Wijziging van het schem 03-03-82

3.8. PLATTE WAGENS MET DRAAISTELLEN VAN HET GEWONE TYPE

Platte wagen met grote lengte op draaistellen

Type M : 3 4 1 0 A 1

Lettercode : Rbps

Reeks :
- 8 1 8 8 3 9 3 2 0 4 0 a 8 1 8 8 3 9 3 2 1 9 9 a Zonder handrem
- 8 1 8 8 3 9 3 2 0 0 0 a 8 1 8 8 3 9 3 2 0 3 9 a Met handrem

Bouwjaar : 1980 - 1982

Gemiddelde tarra : 28,8 t

Met handrem

	A	B	C
S	35	43	51

Zonder handrem

	A	B	C
S	35	43	51

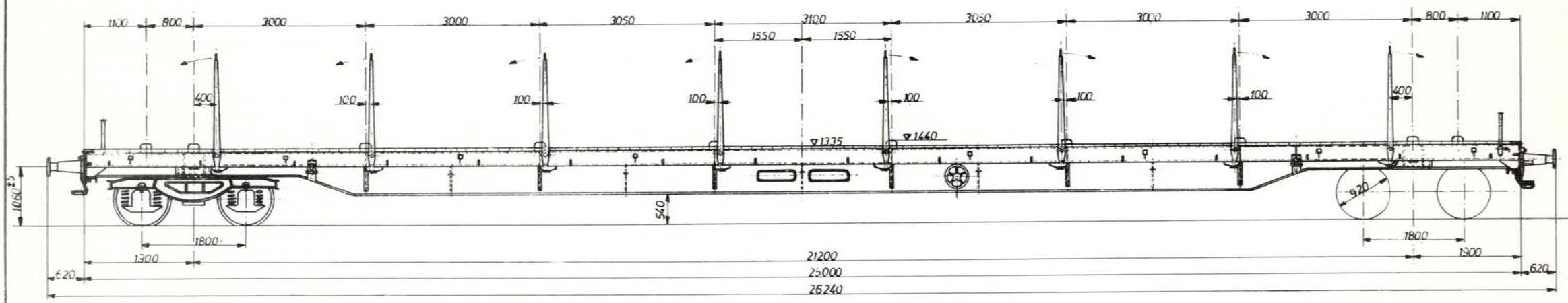

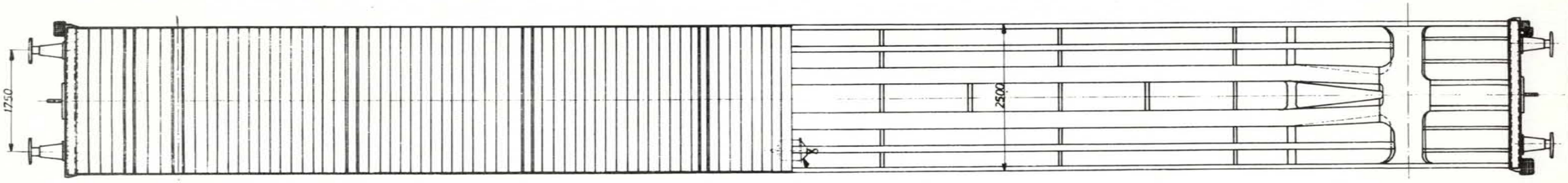

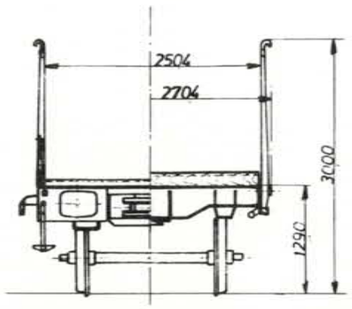

Inhoud : —

Oppervlakte : 62,5 m²

Rollagerasbus : Ø 130 x 191

Ø van het opzetvlak : Ø 200

Draaistel : Y25Cs

Veer : Ø 162 Ø 30x239 Ø 90 Ø 24x228

Buigzaamheid in mm/t : 1,5 mm / 0,5 mm / wagen ledig / beladen

Speling h onder tarra tussen stuit en veerstrop : max. / min. bij revisie

Toegelaten boogstraal : 75 m

Handrem : frein à vis schroefrem

Remtype : O-GP

Verdeler : Oerlikon Est 3f GP14"

Regelaar : DRV 2A - 600 H2

Weegklep : DP2YF + LA3R

Remgewicht : 24 / 48 / 40

Wijziging van het schema :

Platte wagen op bogies 55 t

Type M : 3 5 1 4 A 0

Lettercode : Rs

Reeks : 1 1 8 8 3 9 0 0 0 0 0 a — Zonder handrem

1 1 8 8 3 9 0 0 9 9 9 a — Met handrem

Bouwjaar : 1958 - 1960

Gemiddelde tarra 25,7 t

	Met handrem			Zonder handrem
	A	B	C	
	38	46	54	
S	38	43		

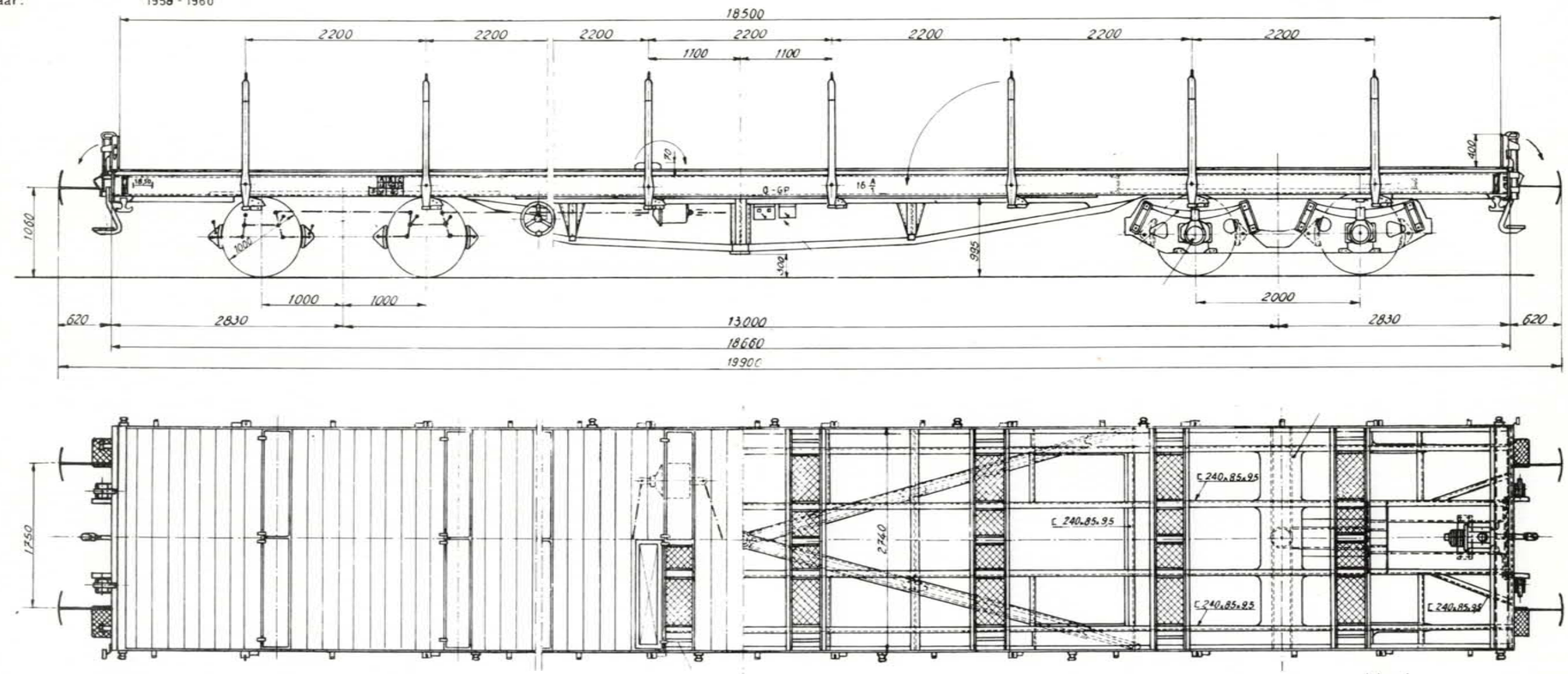

Inhoud :

Oppervlakte : 51 m²

Rollagerasbus : ϕ 130 x 217

ϕ van het opzetvlak : 185 mm

Draaistel :

Veer : 8 lames bladen 120 x 16 1200

Buigzaamheid in mm/t : 6,8 mm/t

Speling h onder tarra tussen stuit en veerstrop : max. / min. bij revisie

Toegelaten boogstraal : 150 m

Handrem : Schroefrem

Remtype : 0-GP

Verdeler : Est 3d-14"

Regelaar : DA 2 600

Weegklep : Handbediening + LS 3

Remgewicht : G 31 42 38 — P 27 41

1/650G

Wijziging van het schema :

Geunifieerde platte wagen op draaistellen

Type M : 3514B 0 2

Lettercode : Rs

Reeks : B2 1188390 3 000a 1188390 3 449a Met handrem

B0 1188390 1 000a 1188390 1 499a

Bouwjaar : 1968 - 1969

Gemiddelde tarra 24,3 tot à 24,9 t

Met handrem

	A	B	C
S	39	47	55

Zonder handrem

	A	B	C
S	39	47	55

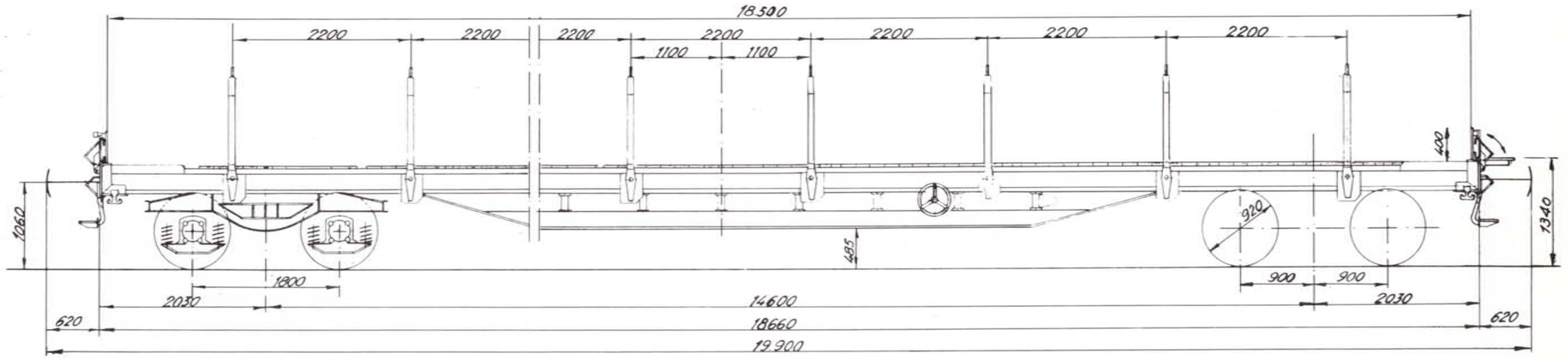

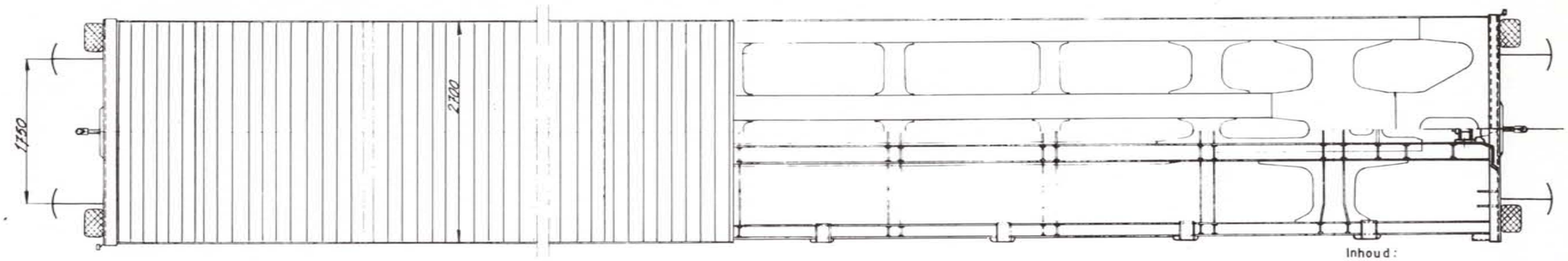

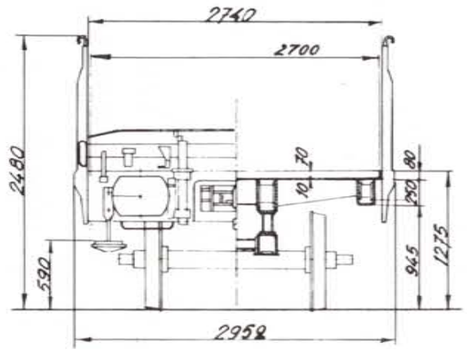

Inhoud :

Oppervlakte :	51 m²
Rollagerasbus :	Ø 130 x 217
Ø van het opzetvlak :	Ø 185
Draaistel :	Y25C
Veer :	Ø 162 Ø 30x239 Ø 90 Ø 24 x 228
Buigzaamheid in mm/t :	1,5 mm / 0,5 mm /t/wagen < 25,4 t / > 25,4 t
Speling h onder tarra tussen stuit en veerstrop	max. / min. bij revisie
Toegelaten boogstraal :	35 m
Handrem :	Schroefrem
Remtype :	O-GP
Verdeler :	Est 3e 14"
Regelaar :	DRV 2 - 600
Weegklep :	LB: VC: VTA + LA3R
Remgewicht :	27 49 42

849-0-004 M

Wijziging van het schema :

Geunifieerde platte wagen op draaistellen.

Type M: 3514B 1

Lettercode: Rs

Reeks:

1188390 2 000a	1188390 2 042a		
1188390 2 146a	1188390 2 265a	Zonder handrem	
1188390 2 043a	1188390 2 145a	Met handrem	
1188390 2 266a	1188390 2 299a		

Bouwjaar: 1968–1969

Gemiddelde tarra: 24,3 a tot 24,9 t.

Met handrem

	A	B	C
S	39	47	55

Zonder handrem

	A	B	C
S	39	47	55

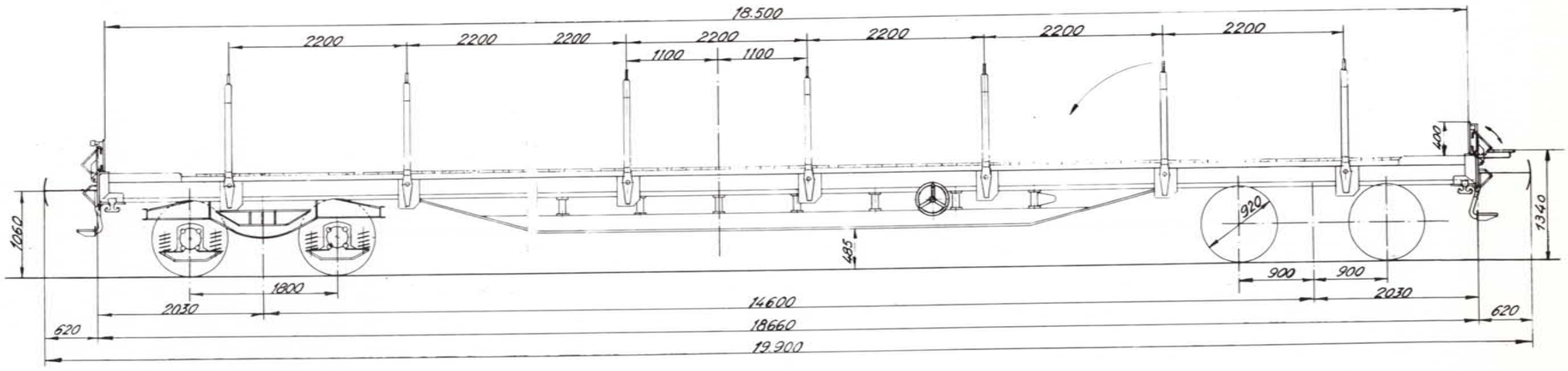

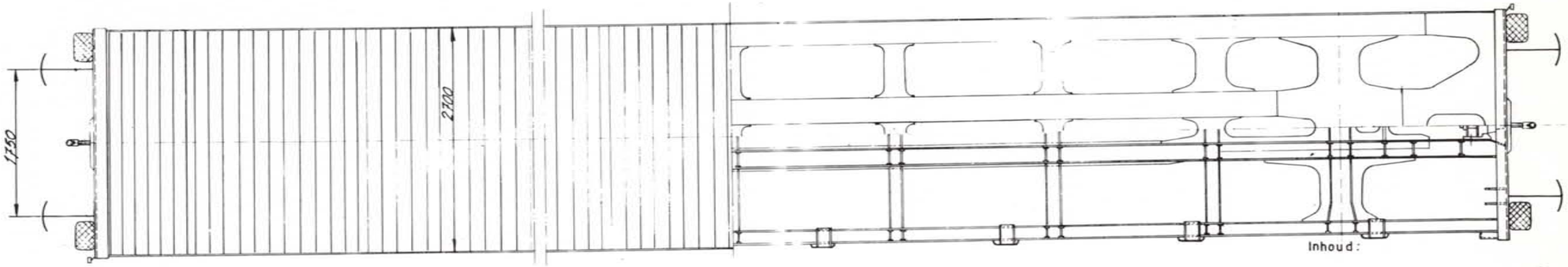

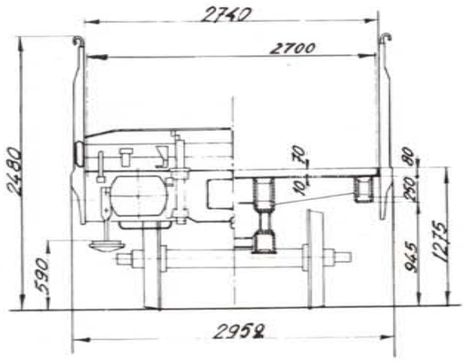

Inhoud:

Oppervlakte:	51 m²
Rollagerasbus:	Ø 130 x 217
Ø van het opzetvlak:	Ø 185
Draaistel:	Y25C
Veer:	Ø 162 Ø 30 x 239 Ø 90 Ø 24 x 228
Buigzaamheid in mm/t:	1,5 mm/t wagon <25,4 t 0,5 mm/t wagon >25,4 t
Speling h onder tarra tussen stuit en veerstrop	max. min. bij revisie
Toegelaten boogstraal:	35m
Handrem:	Schroefrem
Remtype:	O-GP
Verdeler:	Est 3e-14"
Regelaar:	DRV 2-600
Weegklep:	LB VC VTA + LA3R
Remgewicht:	27 49 42

Wijziging van het schema:

870-0-002M

Geunifieerde platte wagen op draaistellen

Type M : 3 5 1 4 B 3

Lettercode : Rs

Reeks :
1 1 8 8 3 9 0 3 5 0 0 a 1 1 8 8 3 9 0 3 6 9 9 a Zonder handrem
1 1 8 8 3 9 0 3 7 0 0 a 1 1 8 8 3 9 0 3 7 4 9 a Met handrem

Bouwjaar : 1969

Gemiddelde tarra 24,7 t

Met handrem

	A	B	C
S	39	47	55

Zonder handrem

	A	B	C
S	39	47	55

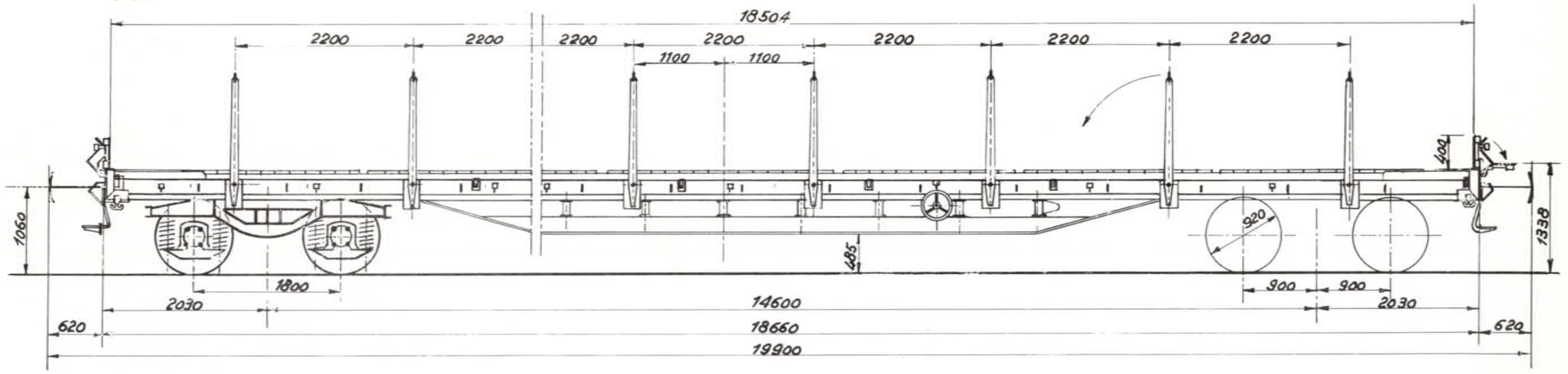

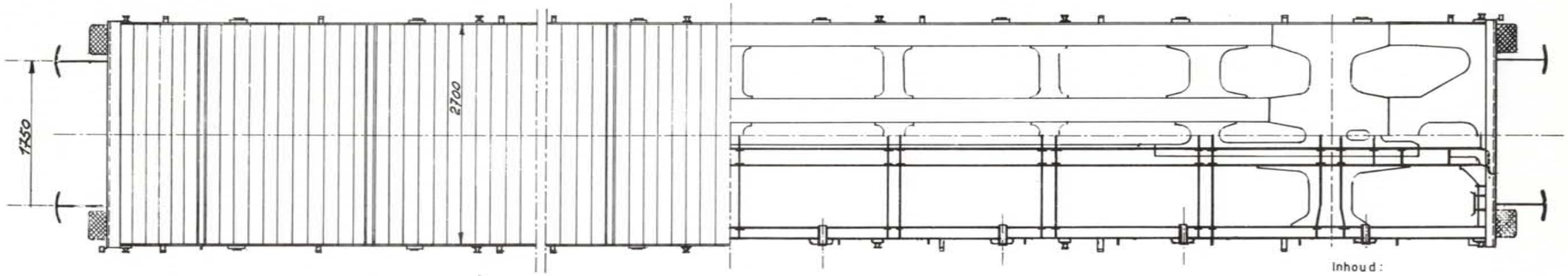

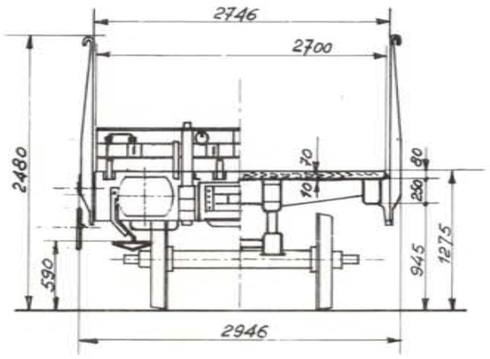

Inhoud :

Oppervlakte :

Rollagerasbus : SPH Ø 130 x 217

Ø van het opzetvlak : 185 mm

Draaistel : Y25C

Veer : Ø 162 Ø 30 x 239 Ø 90 Ø 24 x 228

Buigzaamheid in mm/t : 1,5 mm / 0,5 mm / wagen ledig / beladen

Speling h onder tarra tussen stuit en veerstrop : max. / min. bij revisie

Toegelaten boogstraal : 35 m

Handrem : ISAJAX

Remtype : O-GP

Verdeler : Est 3e-14"

Regelaar : DRV 2 600

Weegklep : L.B V.C VTA + LA3R

Remgewicht : [ ] 27 [ ] 49 / 42

878-0-002 M

Wijziging van het schema :

Platte wagen op draaistellen UIC type 1 zonder zijschutborden

Type M : 3 5 1 4 B 4

Gemiddelde tarra 24,2 t

Lettercode : Rs

Reeks : Zonder handrem

1 1 8 8 3 9 0 4 5 0 0 a Met handrem

1 1 8 8 3 9 0 4 5 9 9 a

Bouwjaar : 1970

Met handrem

	A	B	C
	39,5	47,5	55,5
S	39,5	47,5	

Zonder handrem

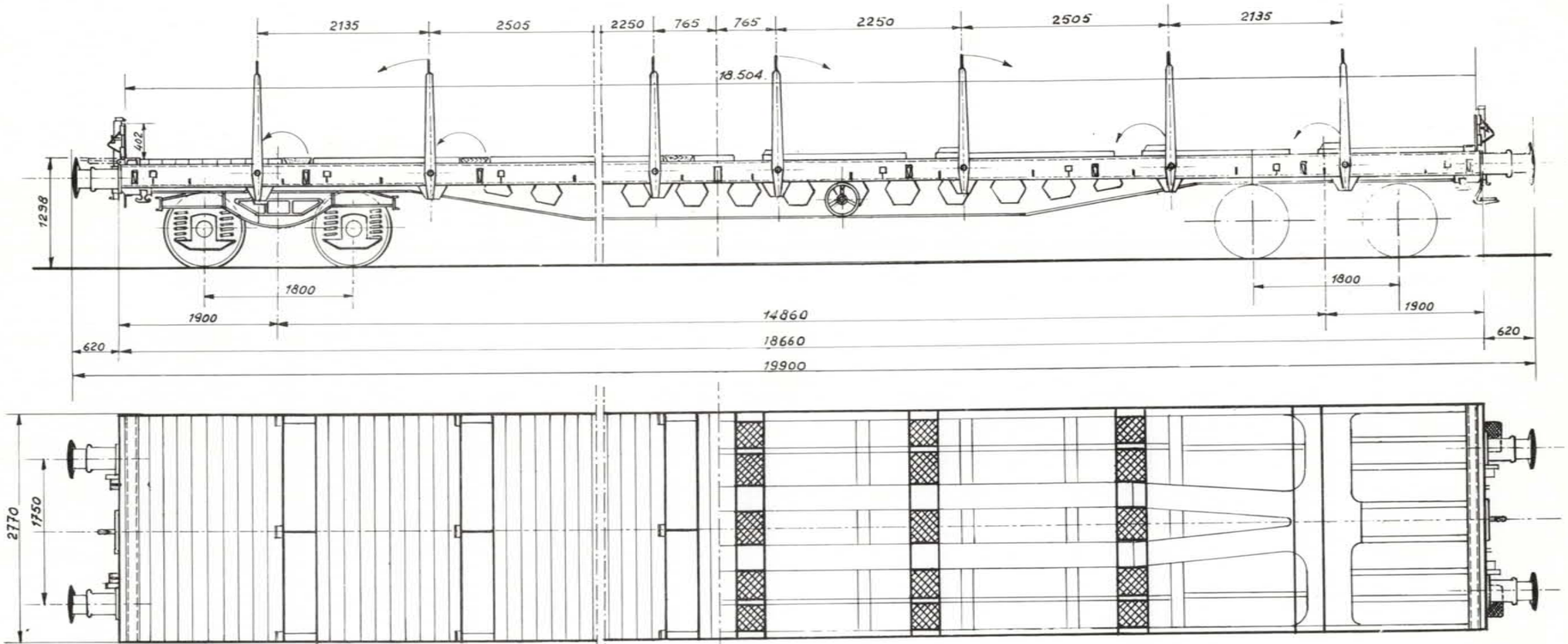

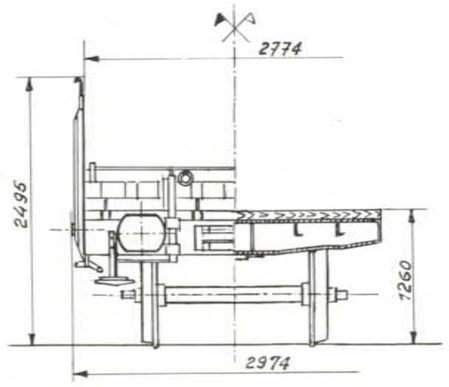

Inhoud :

Oppervlakte : 51,3 m^2

Rollagerasbus : SPH Ø 130 x 217

Ø van het opzetvlak : 185 mm

Draaistel : Y 25 C

Veer : Ø 162 Ø 30 x 239 Ø 90 Ø 30 x 228

Buigzaamheid in mm/t : 1,5 mm / wagen < 13 t
0,5 mm / wagen > 21 t

Speling h onder tarra tussen stuit en veerstrop : max. / min. bij revisie

Toegelaten boogstraal : 35 m

Handrem : Schroefrem

Remtype : O-GP

Verdeler : Est 3f VGP 14"

Regelaar : DRV 2 - 600

Weegklep : LB: VTA + LA3R
V.C:

Remgewicht : 26 43 / 42

882-0-002 M

Wijziging van het schema :

Type M : 3514B 5

Geunifieerde platte wagen op draaistellen

25 t

Gemiddelde tarra 24,8 t

Lettercode : Rs

Reeks : 1183903 4 000 a 1183903 4 194 a Zonder handrem
1183903 4 195 a 1183903 4 319 a Met handrem

Met handrem

	A	B	C
S	39	47	55

Zonder handrem

	A	B	C
S	39	47	55

Bouwjaar : 1970

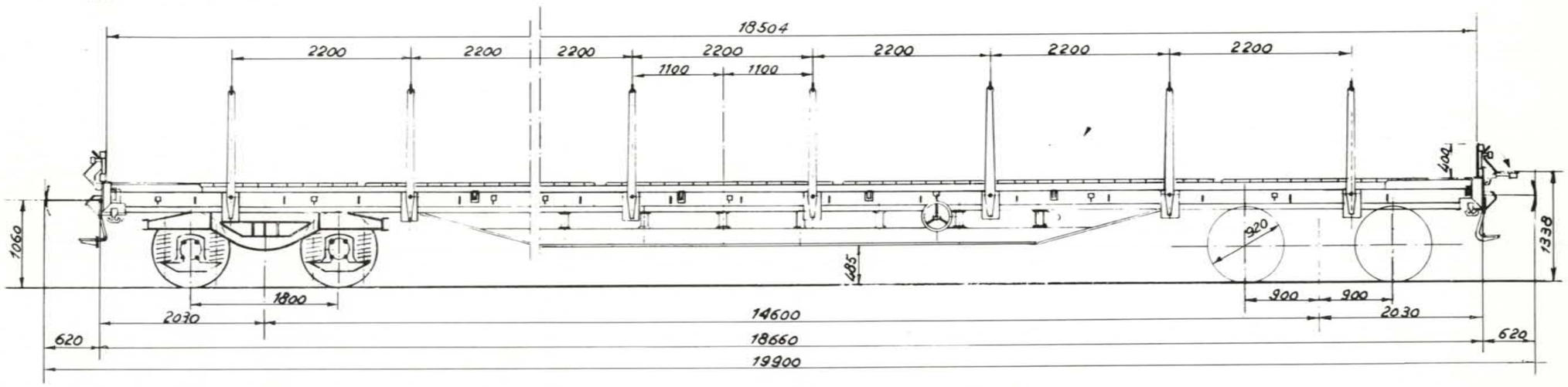

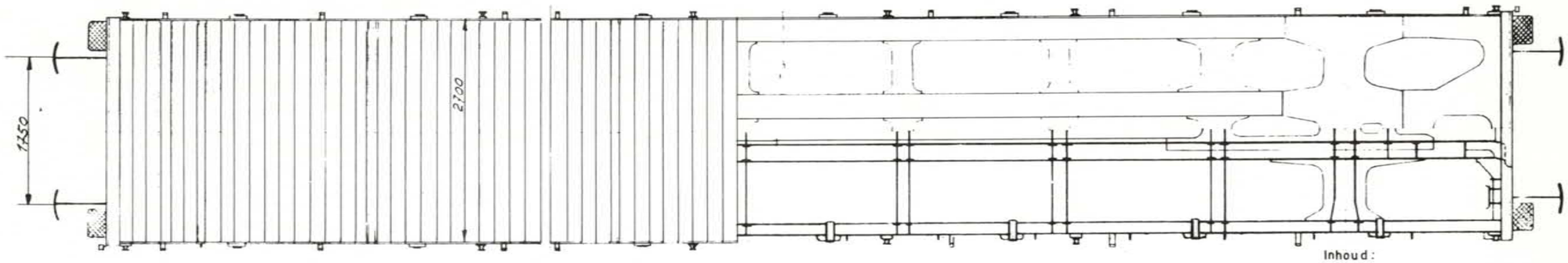

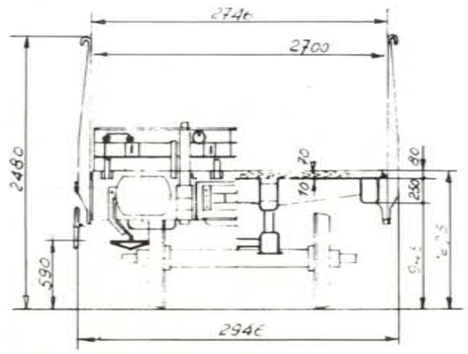

Inhoud :

Oppervlakte :

Rollagerasbus : SPH Ø 130 x 217

Ø van het opzetvlak : 185mm

Draaistel : Y 25 C

Veer : Ø 162 Ø 30 x 239 Ø 90 Ø 24 x 228

Buigzaamheid in mm/t : 1,5mm / wagen ledig
0,5mm / wagen beladen

Speling h onder tarra tussen stuit en veerstrop : max. / min. bij revisie

Toegelaten boogstraal : 35 m

Handrem : ISAJAX

Remtype : O-GP

Verdeler : Est 3e 14"

Regelaar : DRV2 - 600

Weegklep : L.B: V.C: VTA + LA3R

Remgewicht : 27 / 42 / 49

Wijziging van het schema:

881-0-002M.

Platte wagen op draaistellen UIC type 1 zonder zijschutborden

Type M : 3514B 6

Lettercode : Rs

Reeks : 1188390 4 600a — Zonder handrem; 1188390 4 899a — Met handrem

Bouwjaar : 1970

Gemiddelde tarra 22 t

Met handrem — Zonder handrem

	A	B	C
S	41	49	57

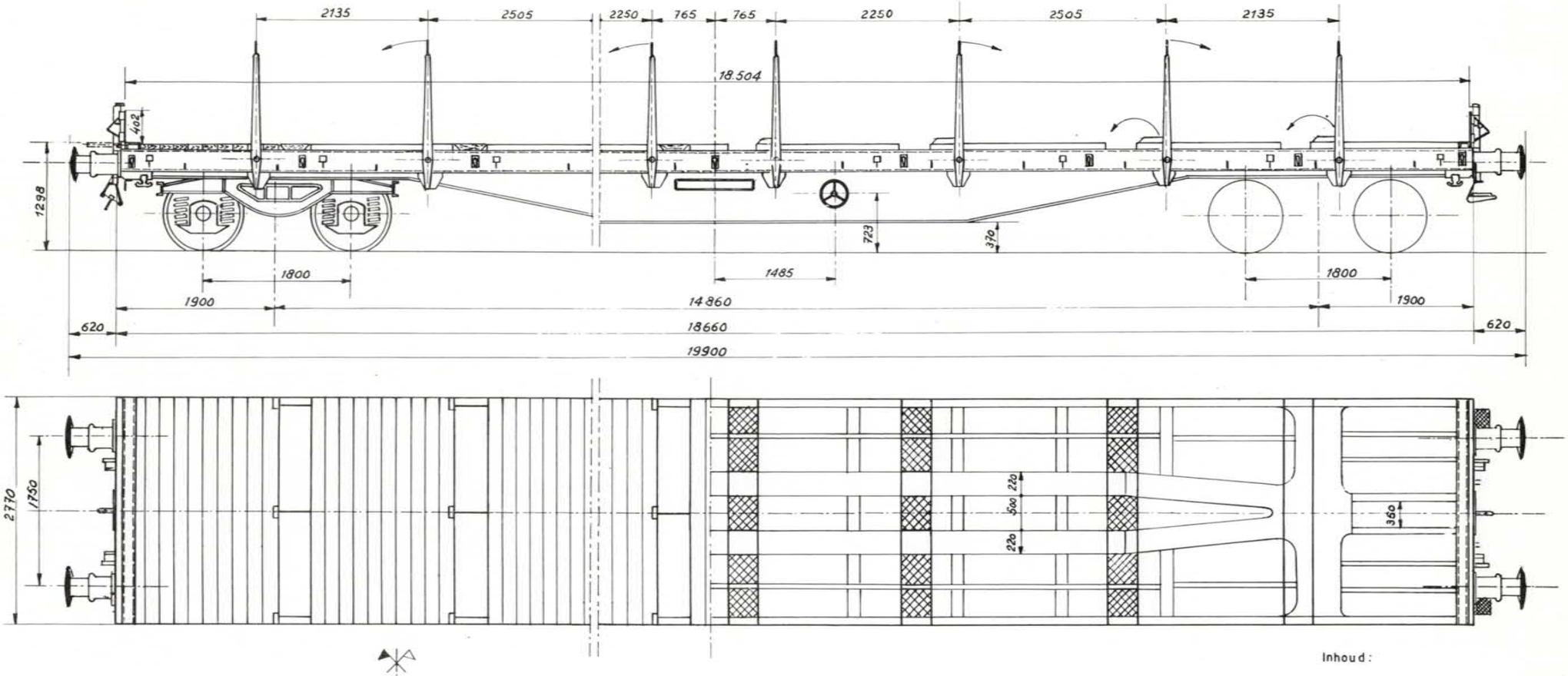

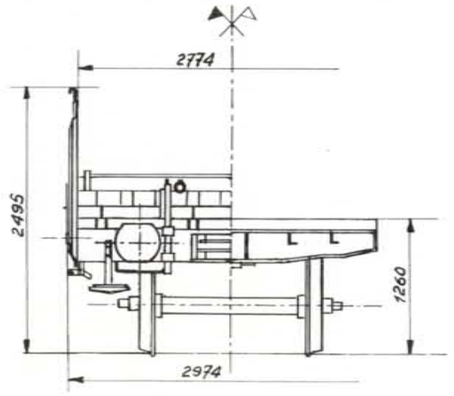

Inhoud :

Oppervlakte :	51,3 m²
Rollagerasbus :	SPH Ø 130x217
Ø van het opzetvlak :	185 mm
Draaistel :	Y 25 C
Veer :	Ø 162 Ø 30x239 Ø 90 Ø 24x228
Buigzaamheid in mm/t :	1,5 mm / 0,5 mm / wagen ledig / beladen
Speling h onder tarra tussen stuit en veerstrop	max. / min. bij revisie
Toegelaten boogstraal :	35 m
Handrem :	Schroefrem
Remtype :	O-GP
Verdeler :	Est 3 v GP
Regelaar :	DRV 2 - 600
Weegklep :	L.B: / V.C: VTA + LA3R
Remgewicht :	24 48 / 42

886-0-002M

Wijziging van het schema :

Geunifieerde platte wagen op draaistellen aangepast voor het vervoer van transcontainers

Type M : 3514 B 9

Lettercode : Rgps

Reeks :

31 88392 1 200 a	31 88392 1 274 a	Zonder handrem
31 88392 1 000 a	31 88392 1 199 a	Met handrem
31 88392 1 275 a	31 88392 1 399 a	

Bouwjaar : 1967 – 1970

Gemiddelde tarra

Met handrem 24,5t

	A	B	C
S	39	47	55

Zonder handrem 24,4t

	A	B	C
S	39	47	55

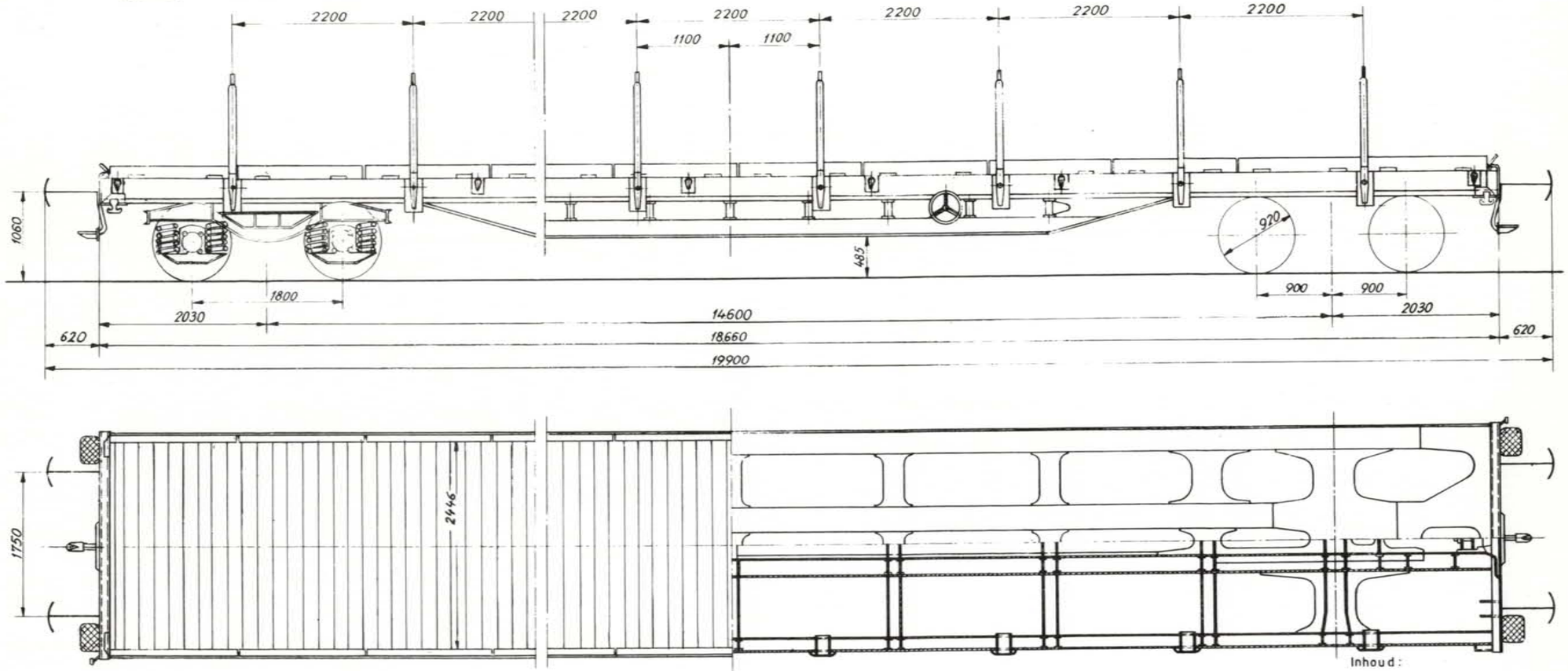

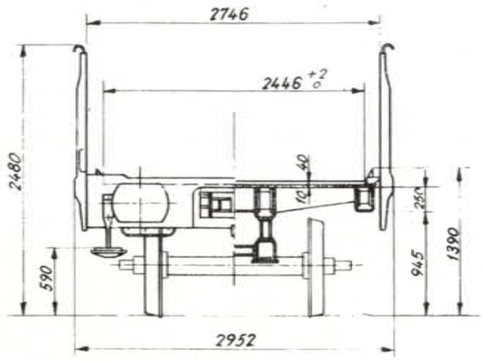

Inhoud :

Oppervlakte :	45 m²
Rollagerasbus :	SPH Ø 130 x 217
Ø van het opzetvlak :	185 mm
Draaistel :	Y25C
Veer :	Ø 162 Ø30 x 239 Ø90 Ø24 x 228
Buigzaamheid in mm/t :	1,5 mm / wagen ledig 0,5 mm / wagen beladen
Speling h onder tarra tussen stuit en veerstrop	max. min. bij revisie
Toegelaten boogstraal :	35 m
Handrem :	Schroefrem 100 Hg ISAJAX 25 Hg
Remtype :	0-GP
Verdeler :	Est 3e-14"
Regelaar :	DRV2 600
Weegklep :	L.B.: VTA + LA3R V.C:
Remgewicht :	27 / 49 / 42

Wijziging van het schema :

940-0-002 M

Type M : 3 5 1 4 C 0

Lettercode : Remms

Reeks : 1 1 8 8 3 9 5 0 0 0 0 a — Zonder handrem; 1 1 8 8 3 9 5 0 7 7 4 a — Met handrem

Bouwjaar : 1969-72

Platte wagen. UIC. type 2.

Gemiddelde tarra 22,2 t

Met handrem / Zonder handrem

	A	B1	B2	C
S	41,5	48	49,5	57,5

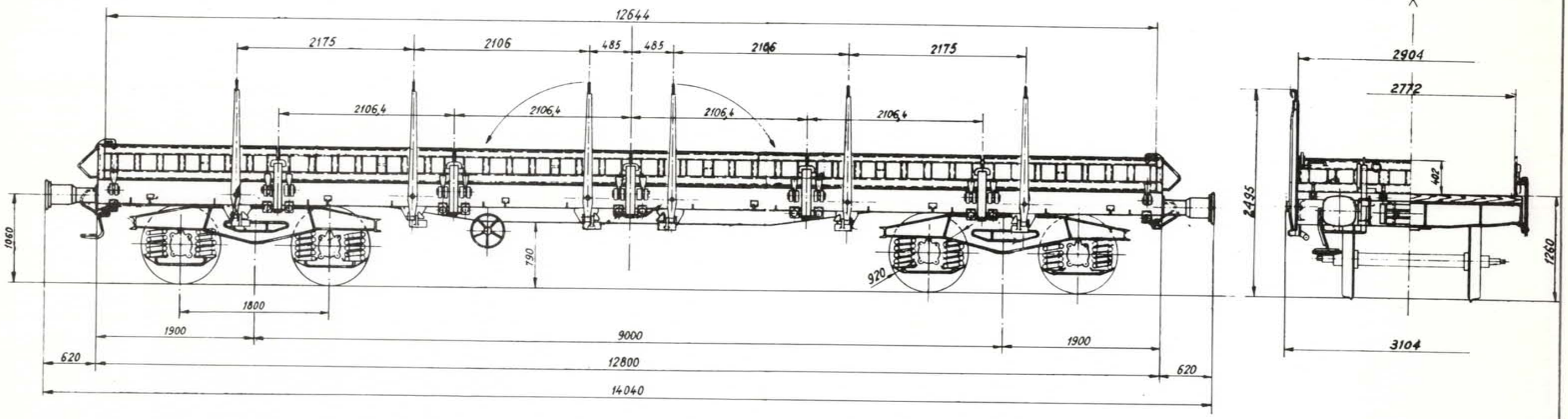

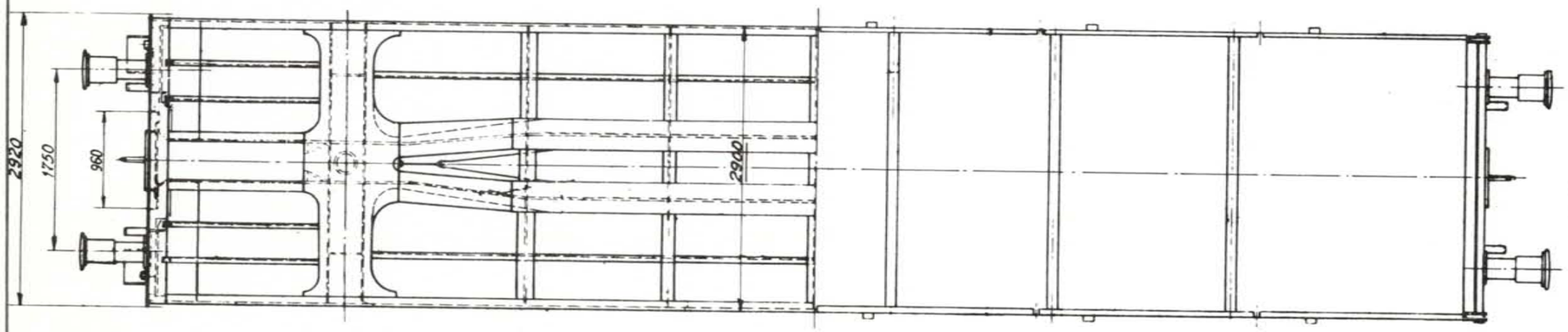

		m	—	t
aa	—	2	35	40
bb	—	3	37	47
cc	—	5	43	56
dd	—	7	51	56
ee	—	9	57,5	57,5

Inhoud : —

Oppervlakte : 35 m²

Rollagerasbus : —

Ø van het opzetvlak : —

Draaistel : Y 25 C - 1967

Veer : —

Buigzaamheid in mm/t : 1,05

Speling h onder tarra tussen stuit en veerstrop { max. — ; min. bij revisie —

Toegelaten boogstraal : 35m

Handrem : Isajax

Remtype : O - GP

Verdeler : EST 3e - 14"

Regelaar : DRV 2 - 600

Weegklep : —

Remgewicht : 25 48 42

877.0.002 M

Wijziging van het schema 11.6.81

Platte wagen zonder schutborden - vervoer van warme staven.

Type M : 3514 C 1

Lettercode : R mms

Reeks : 3588395 9 200 Zonder handrem

3588395 9 249 Met handrem

Bouwjaar : 1974

Gemiddelde tarra 22,2 t

	Met handrem				Zonder handrem
	A	B1	B2	C	
	41,5	48	49,5	57,5	
S	41,5	48	49,5		

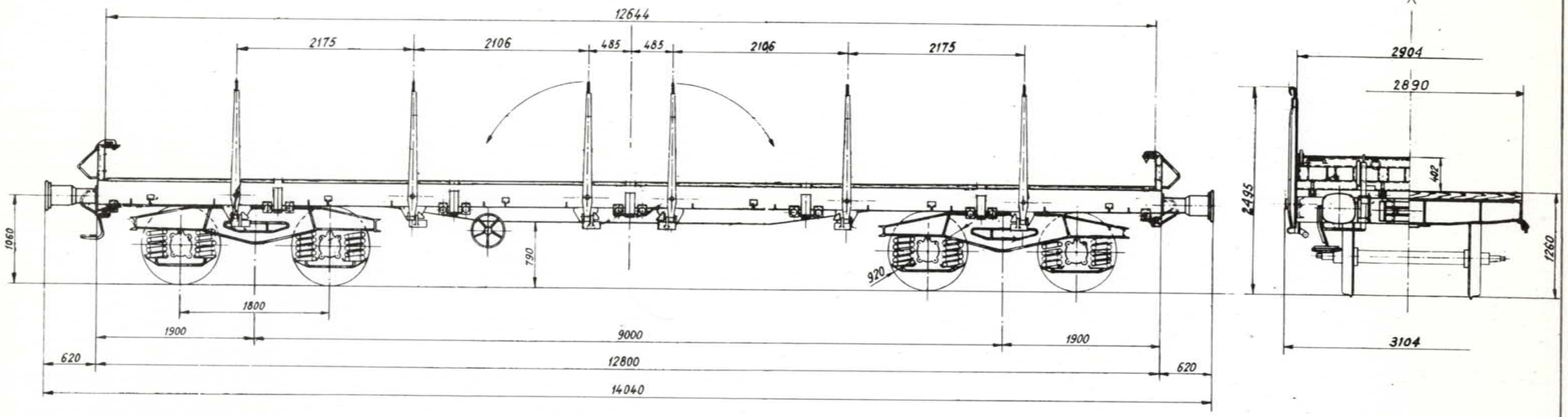

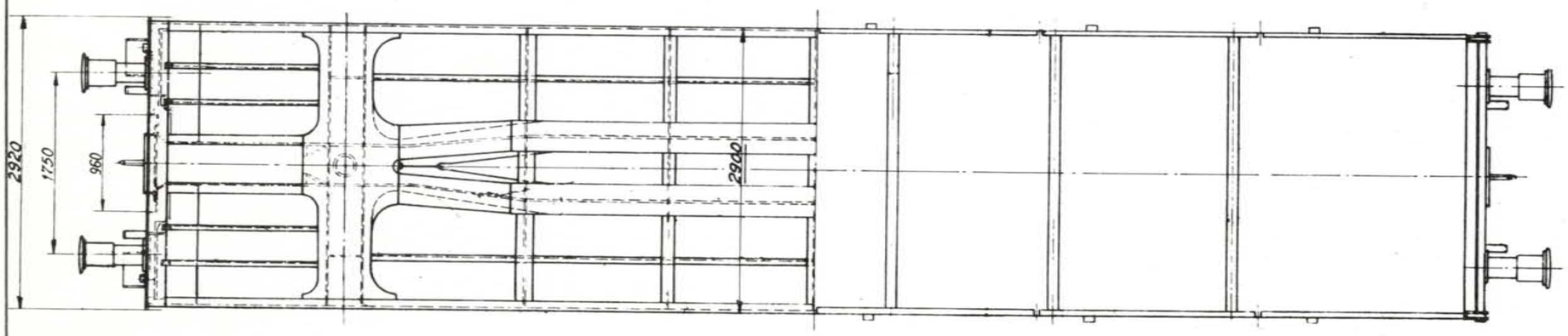

Inhoud :

Oppervlakte : 35 m²

Rollagerasbus :

Ø van het opzetvlak :

Draaistel : Y 25 C - 1967

Veer :

Buigzaamheid in mm/t : 1,05

Speling h onder tarra tussen stuit en veerstrop { max. / min. bij revisie

Toegelaten boogstraal : 35m

Handrem : Isajax

Remtype : O-GP

Verdeler : EST-3e-14"

Regelaar : DRV 2-600

Weegklep :

Remgewicht : 24 42 / 42

Wijziging van het schema :

Platte wagen.UIC.type 2.

Type M : 3 5 1 4 C 2

Lettercode : Remms

Reeks : 1 1 8 8 3 9 5 1 0 0 0 a — Zonder handrem
1 1 8 8 3 9 5 1 4 4 9 a — Met handrem

Bouwjaar : 1970

Gemiddelde tarra 22,2 t.

	Met handrem			Zonder handrem
	A	B1	B 2	C
	41,5	48	49,5	57,5
S	41,5	48		49,5

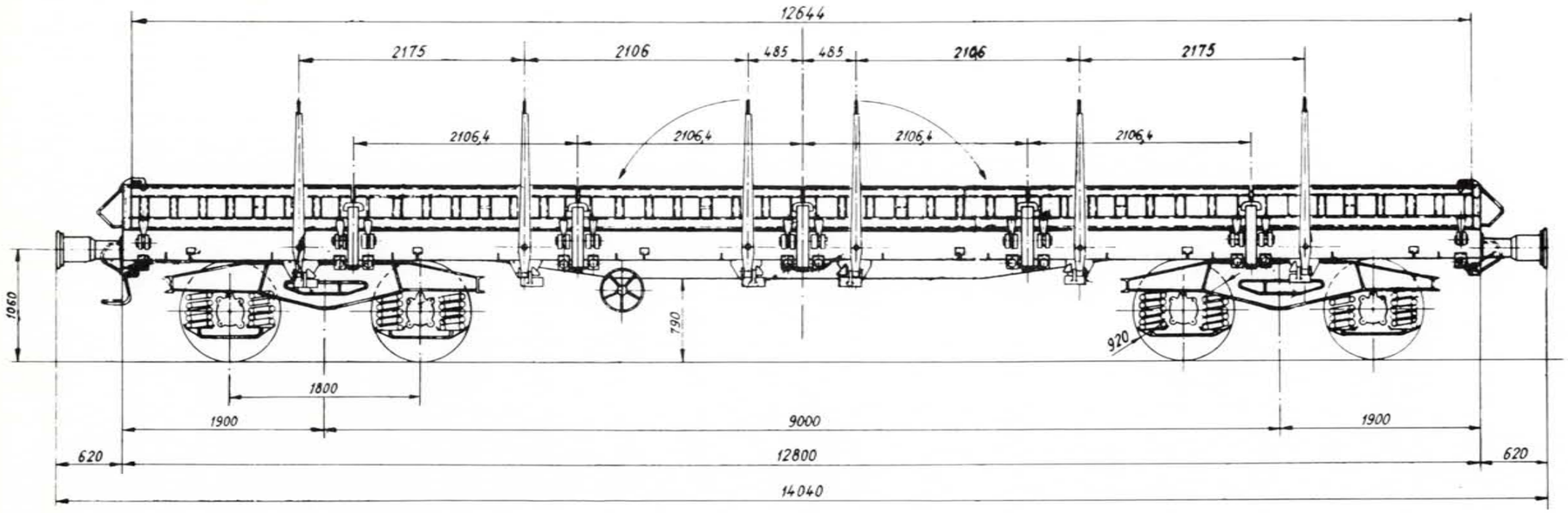

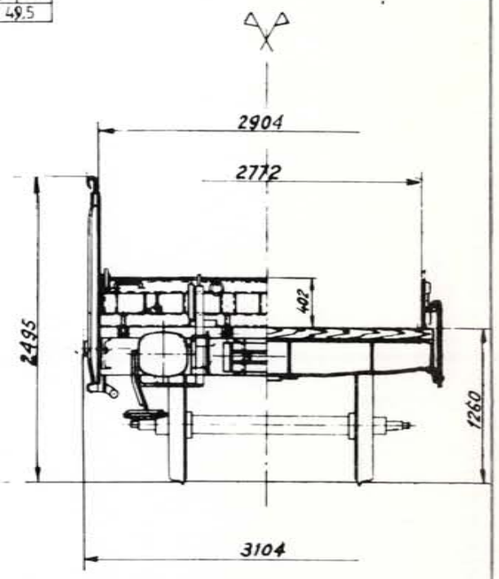

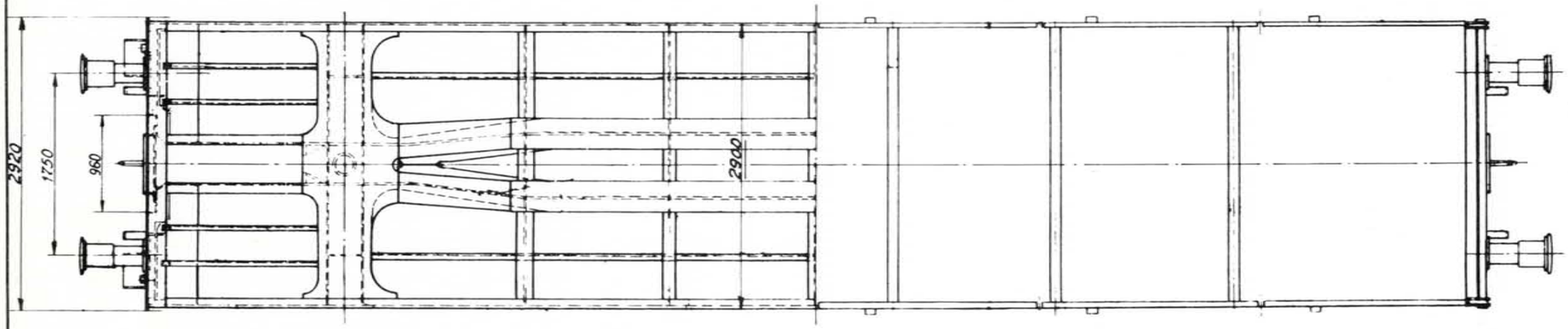

		m	—	t
aa	—	2	35	40
bb	—	3	37	47
cc	—	5	43	56
dd	—	7	51	56
ee	—	9	57,5	57,5

Inhoud : —

Oppervlakte : 35 m²

Rollagerasbus :

Ø van het opzetvlak :

Draaistel : Y 25 C - 1967

Veer :

Buigzaamheid in mm/t : 1,05

Speling h onder tarra tussen stuit en veerstrop { max. / min. bij revisie }

Toegelaten boogstraal : 35 m

Handrem : Isajax

Remtype : O-GP

Verdeler : EST-3e-14"

Regelaar : DRV2-600

Weegklep :

Remgewicht : 24 / 44 / 42

877.0.002 M

Wijziging van het schemma: 6.81

Type M : 3514C 3

Lettercode : Remms

Reeks : 1188395 1 500 a 1188395 2 099 a Zonder handrem
1188395 2 100 a 1188395 2 299 a Met handrem

Bouwjaar : 1974-75

Platte wagen.

Gemiddelde tarra 20 t

Met handrem

Zonder handrem

	A	B1	B2	C
S	44	50	52	60

	m	—	t
aa	2	35	40
bb	3	37	47
cc	5	43	56
dd	7	51	56
ee	9	60	60
ff	12	60	24

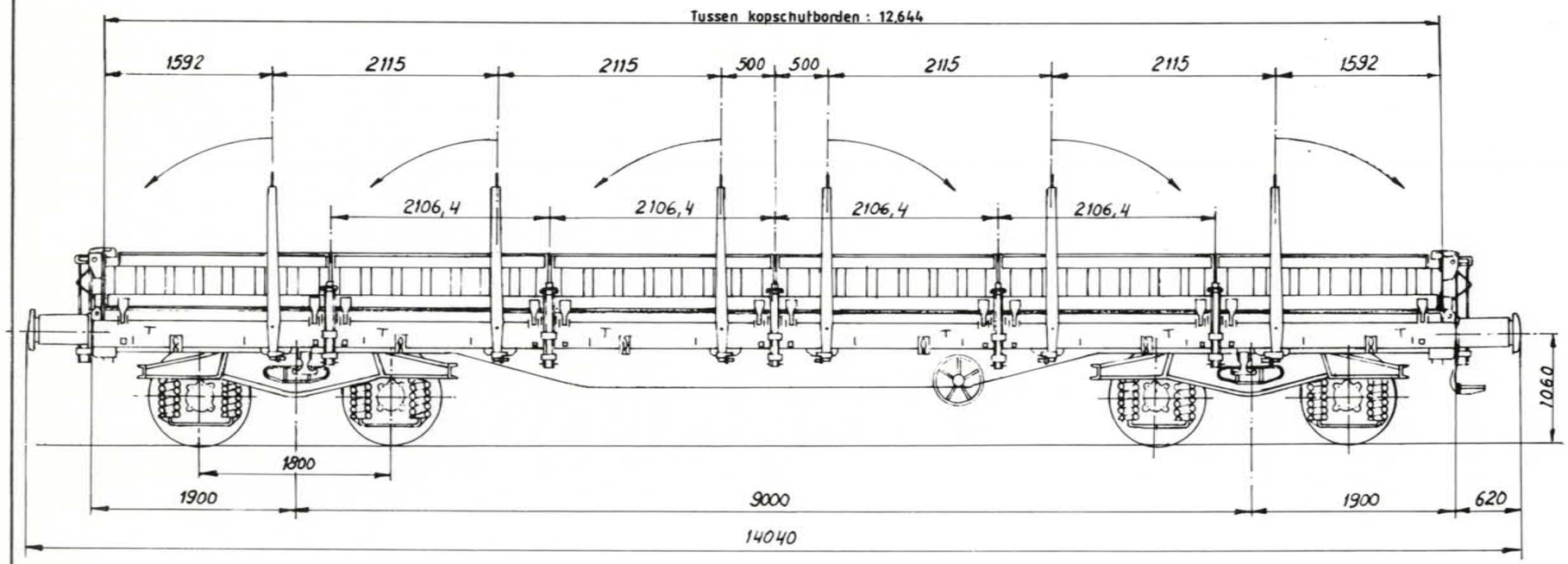

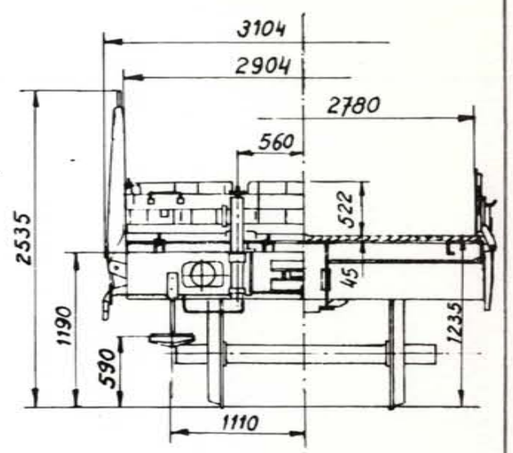

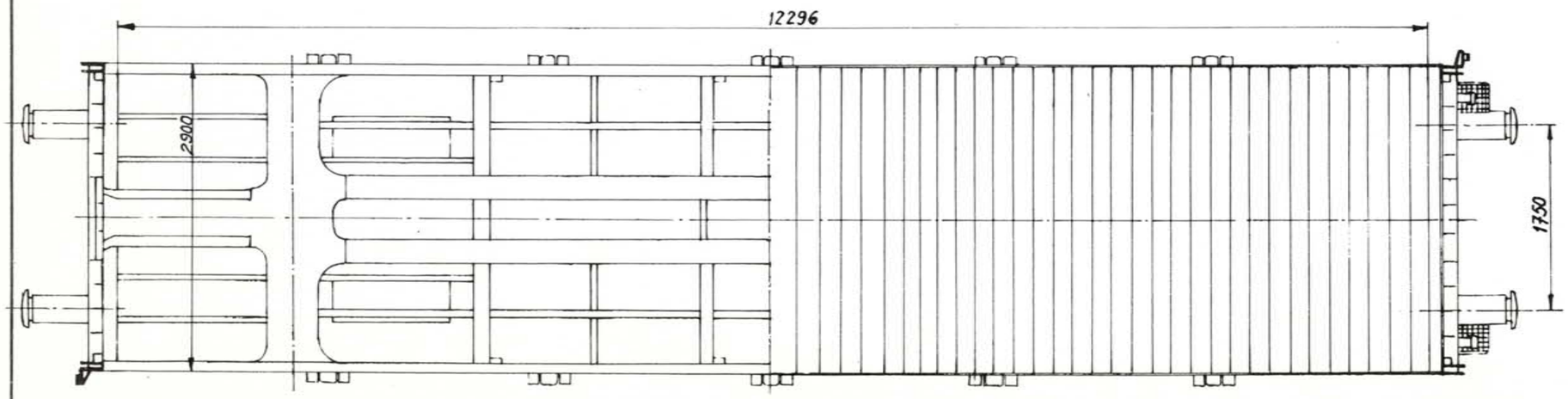

Inhoud : —

Oppervlakte : 35 m²

Rollagerasbus : —

Ø van het opzetvlak : —

Draaistel : Y25 Cs

Veer : —

Buigzaamheid in mm/t :

Speling h onder tarra tussen stuit en veerstrop { max. — ; min. bij revisie —

Toegelaten boogstraal : 35 m

Handrem : Isajax

Remtype : Q-GP

Verdeler : EST-3f-14"

Regelaar : DRV2A-H2-600

Weegklep : —

Remgewicht : 24 48 42

890.0.002 M

Wijziging van het schemd 1.6.81

Platte wagen.

Type M : 3 5 1 4 C 4

Lettercode : Remms

Reeks : 1 1 8 8 3 9 5 2 3 0 0 a — Zonder handrem
1 1 8 8 3 9 5 2 5 9 9 a — Met handrem

Bouwjaar : 1973

Gemiddelde tarra 19,68 t.

	Met handrem		Zonder handrem	
	A	B1	B2	C
S	44	50,5	52	60

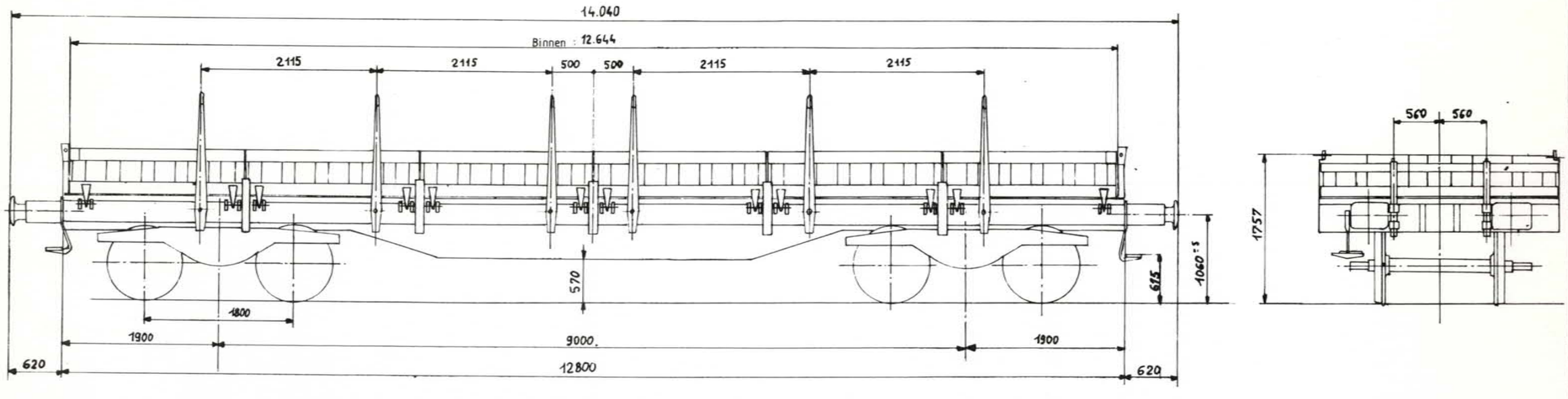

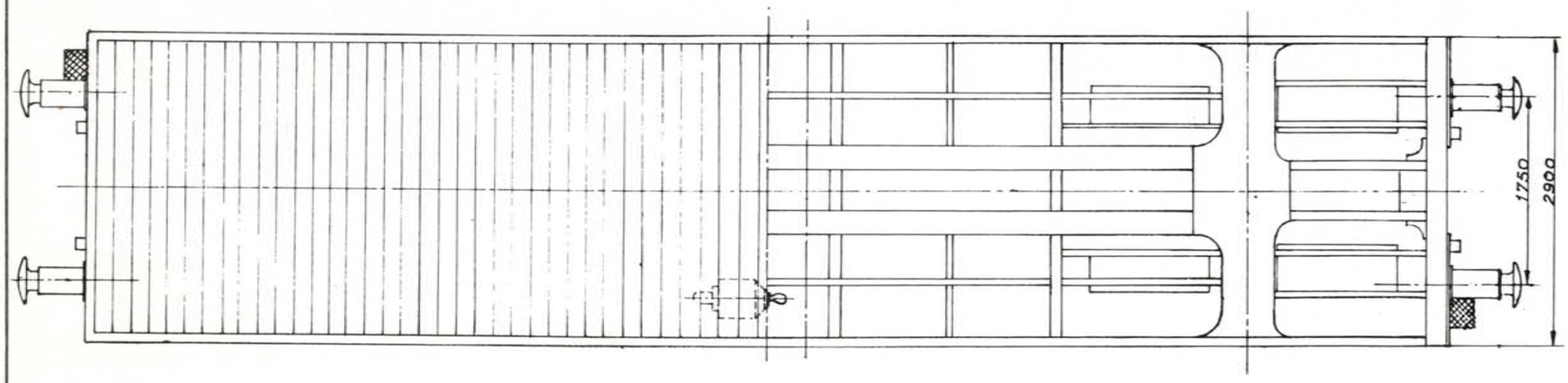

	m	—	t	—
aa	2	35	40	
bb	3	37	47	
cc	5	43	56	
dd	7	51	56	
ee	9	40	60	
ff	12	60	24	

Inhoud : —

Oppervlakte : 35 m²

Rollagerasbus : —

Ø van het opzetvlak : —

Draaistel : Y 25 Cs

Veer : —

Buigzaamheid in mm/t : —

Speling h onder tarra tussen stuit en veerstrop { max. — / min.bij revisie —

Toegelaten boogstraal : 35 m.

Handrem : —

Remtype : O-GP

Verdeler : Oerl. Est-3f_14"

Regelaar : DRV2A-600H2

Weegklep : —

Remgewicht : 24 / 42 / 48

Wijziging van het schema 11-06-81.

Type M : 3514C 5

Lettercode : Rmms

Reeks : 31883955 9 100 (Zonder handrem) / 31883955 9 139 (Met handrem)

Bouwjaar : 1974-75

Platte wagen voor vervoer van warme walsbaren

Gemiddelde tarra 18,6 t

	Met handrem			Zonder handrem
	A	B1	B2	C
S	44	50	52	60

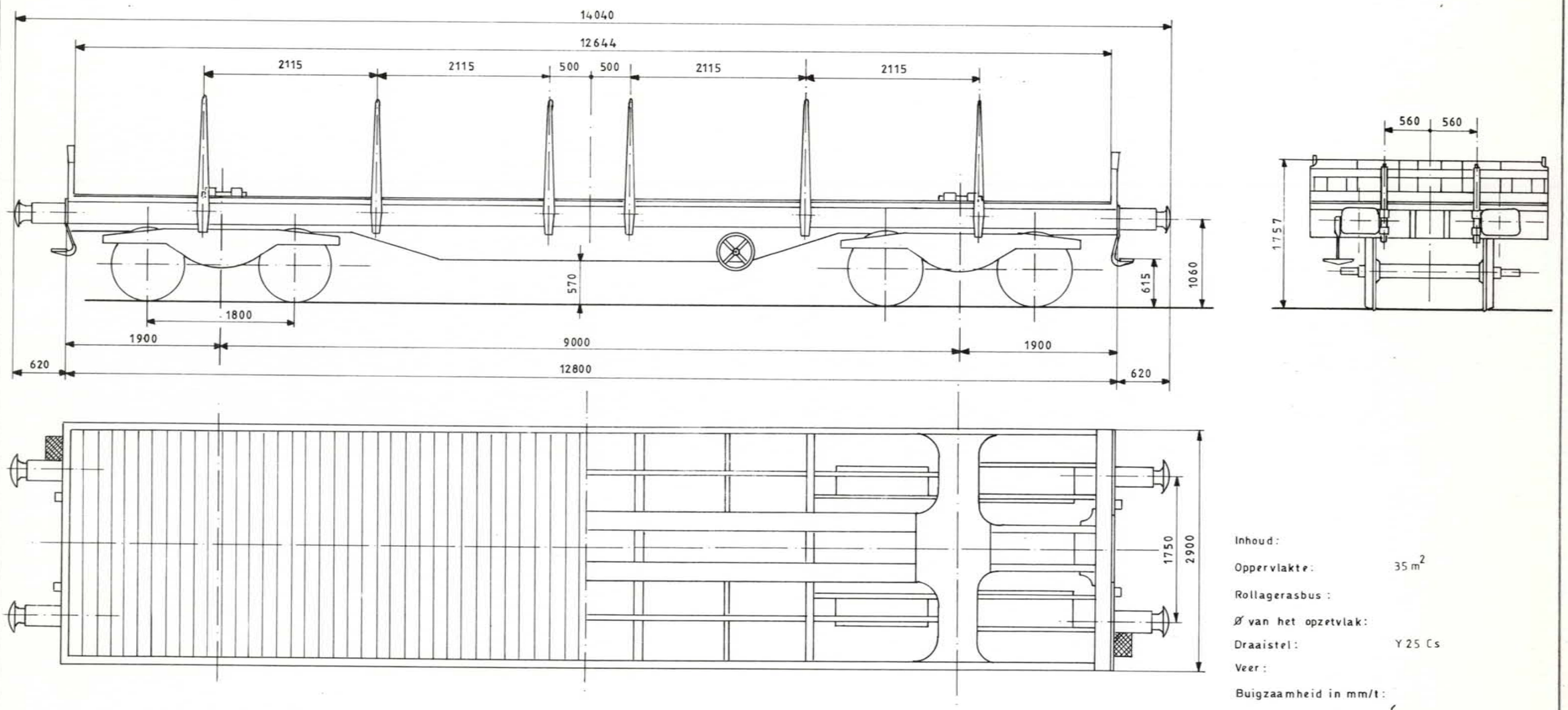

Inhoud :

Oppervlakte : 35 m²

Rollagerasbus :

Ø van het opzetvlak :

Draaistel : Y 25 Cs

Veer :

Buigzaamheid in mm/t :

Speling h onder tarra tussen stuit en veerstrop { max. / min. bij revisie

Toegelaten boogstraal : 35 m

Handrem :

Remtype : D-GP

Verdeler : Oerl Est-3f-14"

Regelaar : DRV 2A-600 H2

Weegklep :

Remgewicht : [ ] / 24 [ ] 48 / 42

Wijziging van het schema :

Platte wagen op draaistellen zonder zijborden

Type M: 3514C 6

Lettercode: Rmms

Reeks: 3188395 9 000a — Zonder handrem; 3188395 9 099a — Met handrem

Bouwjaar: 1974

Gemiddelde tarra 20,7 t

Met handrem

Zonder handrem

	A	B1	B2	C
S	43	49,5	51	59

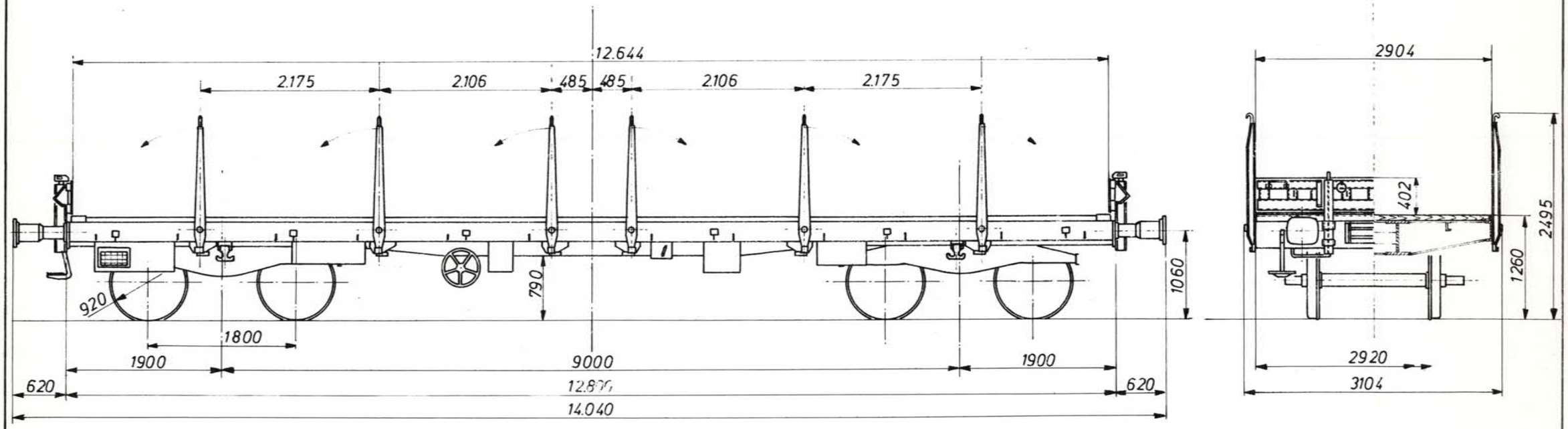

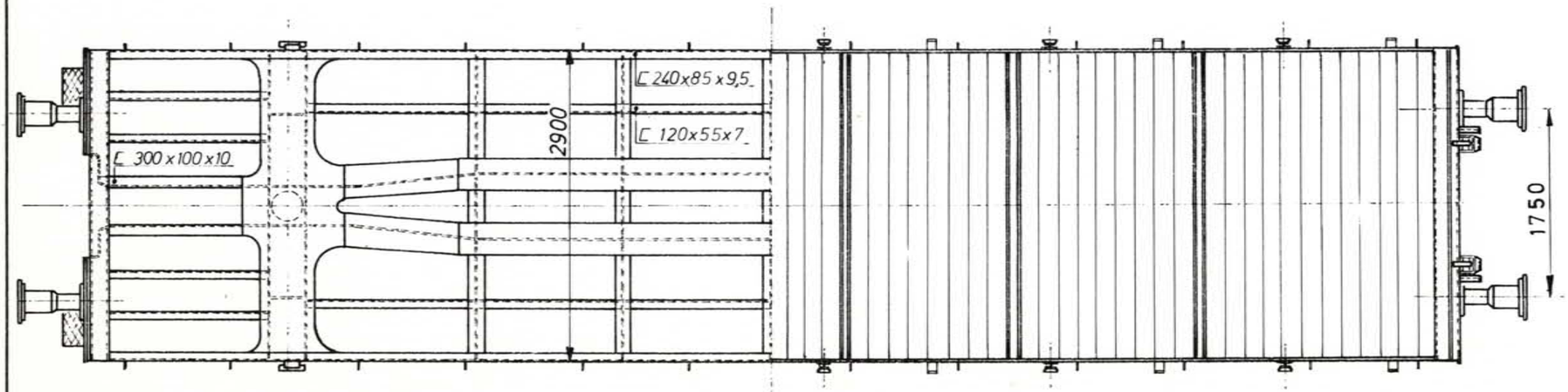

Inhoud:

Oppervlakte:	35 m²
Rollagerasbus:	SPH Ø 130 x 217
Ø van het opzetvlak:	185 mm
Draaistel:	Y 25 C
Veer:	Ø 162 Ø 30 x 239 Ø 90 Ø 24 x 228
Buigzaamheid in mm/t:	1,5 / 0,5 / wagen ledig / beladen
Speling h onder tarra tussen stuit en veerstrop	max. 62 mm; min. bij revisie
Toegelaten boogstraal:	35 m
Handrem:	ISAJAX
Remtype:	O-GP
Verdeler:	Oerlikon: Est 3e
Regelaar:	SAB: DRV-2-600
Weegklep:	Doos LB: / Boîte VC: VTA-LA 3R
Remgewicht:	25 / 44 / 42

877-0-006 M

Wijziging van het schema:

Type M : 3514C 9

Lettercode : Rmms

Reeks : 31883959 9 150a — Zonder handrem
31883959 9 199a — Met handrem

Bouwjaar : 1974

Platte wagen op draaistellen voor vervoer van buizen

Gemiddelde tarra

Met handrem: 21,8 t

	A	B1	B2	C
S	42	48	50	58

Zonder handrem

	A	B1	B2	C
S	42	48	50	58

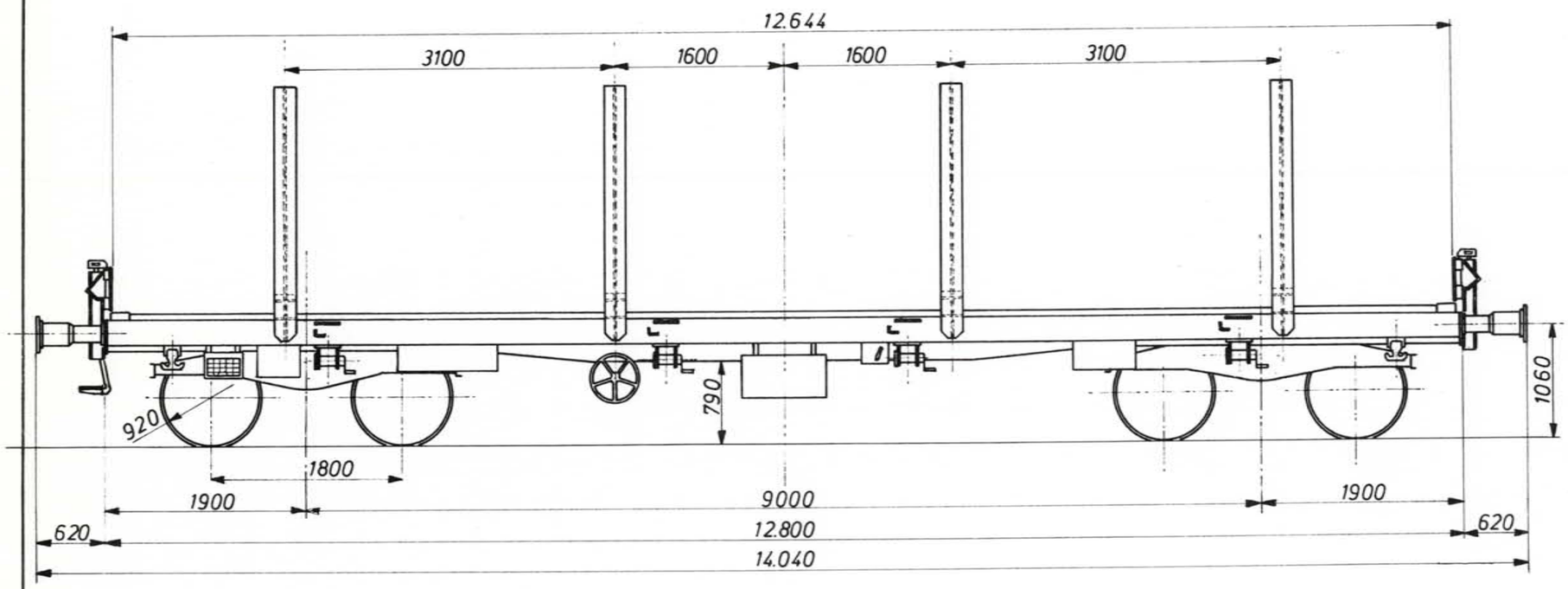

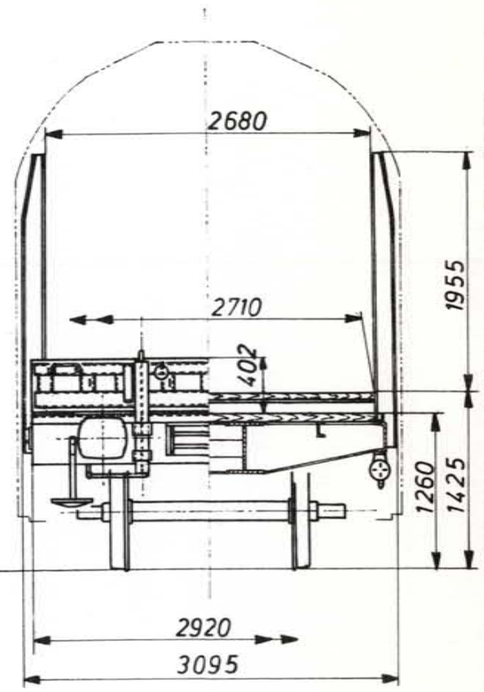

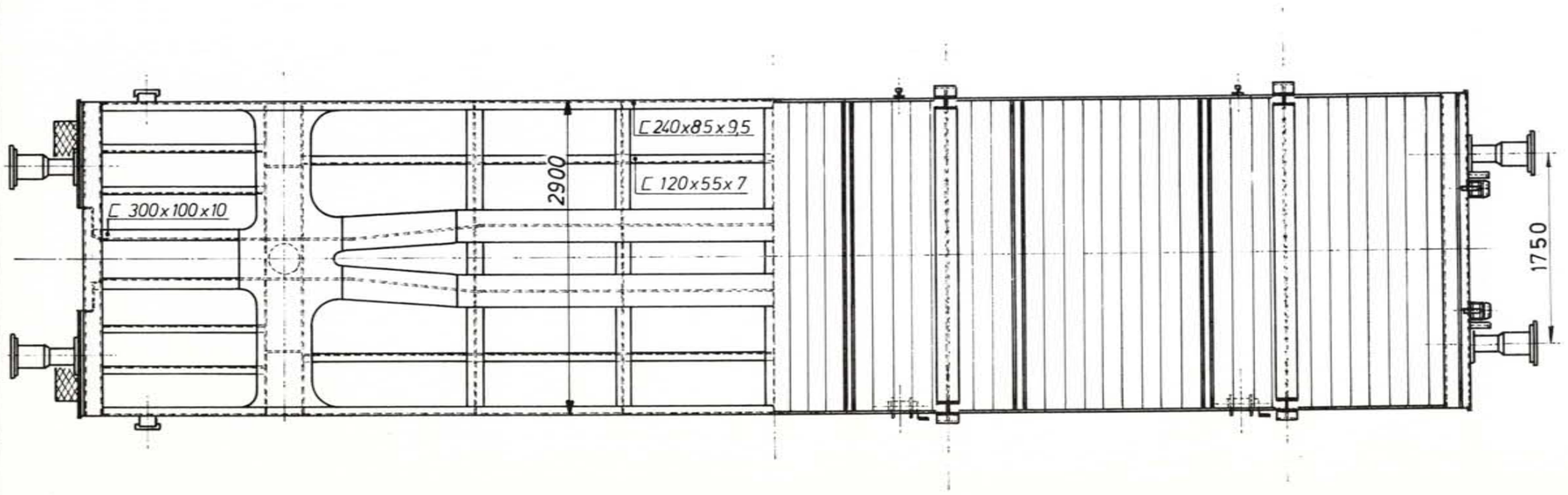

Inhoud :

Oppervlakte : 35 m²

Rollagerasbus : SPH Ø 130

Ø van het opzetvlak : 185 mm

Draaistel : Y25C

Veer : Ø 162 Ø 30 x 239 mm Ø 90 Ø 30 x 228 mm

Buigzaamheid in mm/t : 1,5 mm / 0,5 mm /wagen — Ledig / Beladen

Speling h onder tarra: max. 62 mm
tussen stuit en veerstrop: min. bij revisie

Toegelaten boogstraal : 35 m

Handrem : ISAJAX

Remtype : O-GP

Verdeler : Oerlikon Est 3e

Regelaar : SAB DRV 2-600

Weegklep : Doos LB Boite VC VTA + LA 3R

Remgewicht : 25 [ ] 48 / 42

877-0-005 M

Wijziging van het schema :

Platte wagen op draaistellen UIC type 1 met zijschutborden

Type M : 3 5 1 4 D ☐

Lettercode : Res

D0 3 1 8 8 3 9 3 5 0 0 0 a 3 1 8 8 3 9 3 7 4 9 9 a

Reeks : D1 3 1 6 8 3 9 3 7 5 0 0 a 3 1 8 8 3 9 3 7 5 9 9 a Zonder handrem

D1 3 1 8 8 3 9 3 7 6 0 0 a 3 1 8 8 3 9 3 7 9 9 9 a Met handrem

Bouwjaar : 1971

Gemiddelde tarra 24,3 t

Met handrem

	A	B	C
S	39,5	47,5	55,5

Zonder handrem

	A	B	C
S	39,5	47,5	55,5

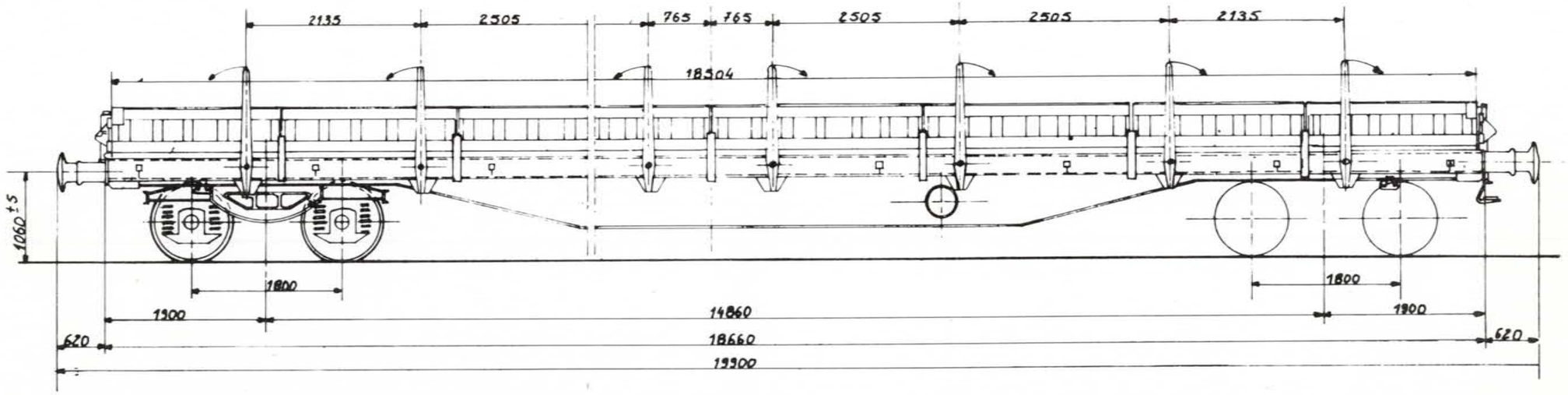

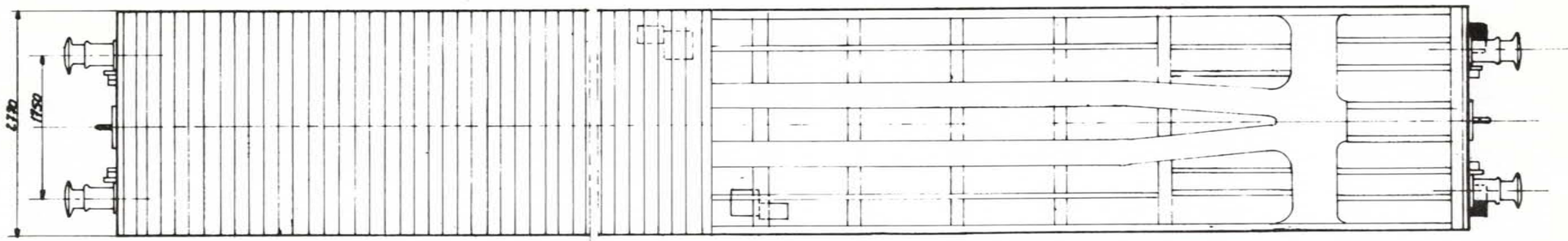

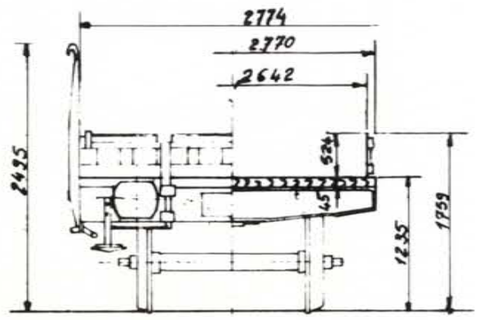

Inhoud :

Oppervlakte : 48 m²

Rollagerasbus : SPH Ø 130x217

Ø van het opzetvlak : 185 mm

Draaistel : Y25 Css

Veer : Ø 162 Ø 30x239 Ø 90 Ø 24x228

Buigzaamheid in mm/t : 1,5 mm / wagen ledig
0,5 mm / wagen beladen

Speling h onder tarra tussen stuit en veerstrop : max. / min. bij revisie

Toegelaten boogstraal : 35 m

Handrem : ISAJAX

Remtype : 0-GP-A

Verdeler : Est 3f GP

Regelaar : S A B: DRV 2A - 600 H2

Weegklep : S A B: DP1

Remgewicht : ☐ ☐ Max 80 t.

885-0-002 M

Wijziging van het schema :

3.9. PLATTE WAGENS MET DRAAISTELLEN VAN HET SPECIALE TYPE

Lessenaarwagen van 30 t

Type M : 3 0 0 0 B 4

Lettercode : Skimmp

Reeks : ☐☐☐☐☐☐☐ ☐ ☐☐☐ ☐☐☐☐☐☐☐ ☐ ☐☐☐ Zonder handrem

3 1 8 8 4 6 5 0 0 0 0 a 3 1 8 8 4 6 5 0 0 0 9 a Met handrem

Bouwjaar : 1943

Gemiddelde tarra : 36 t

Met handrem

A	B	C
26	31,5	

Zonder handrem

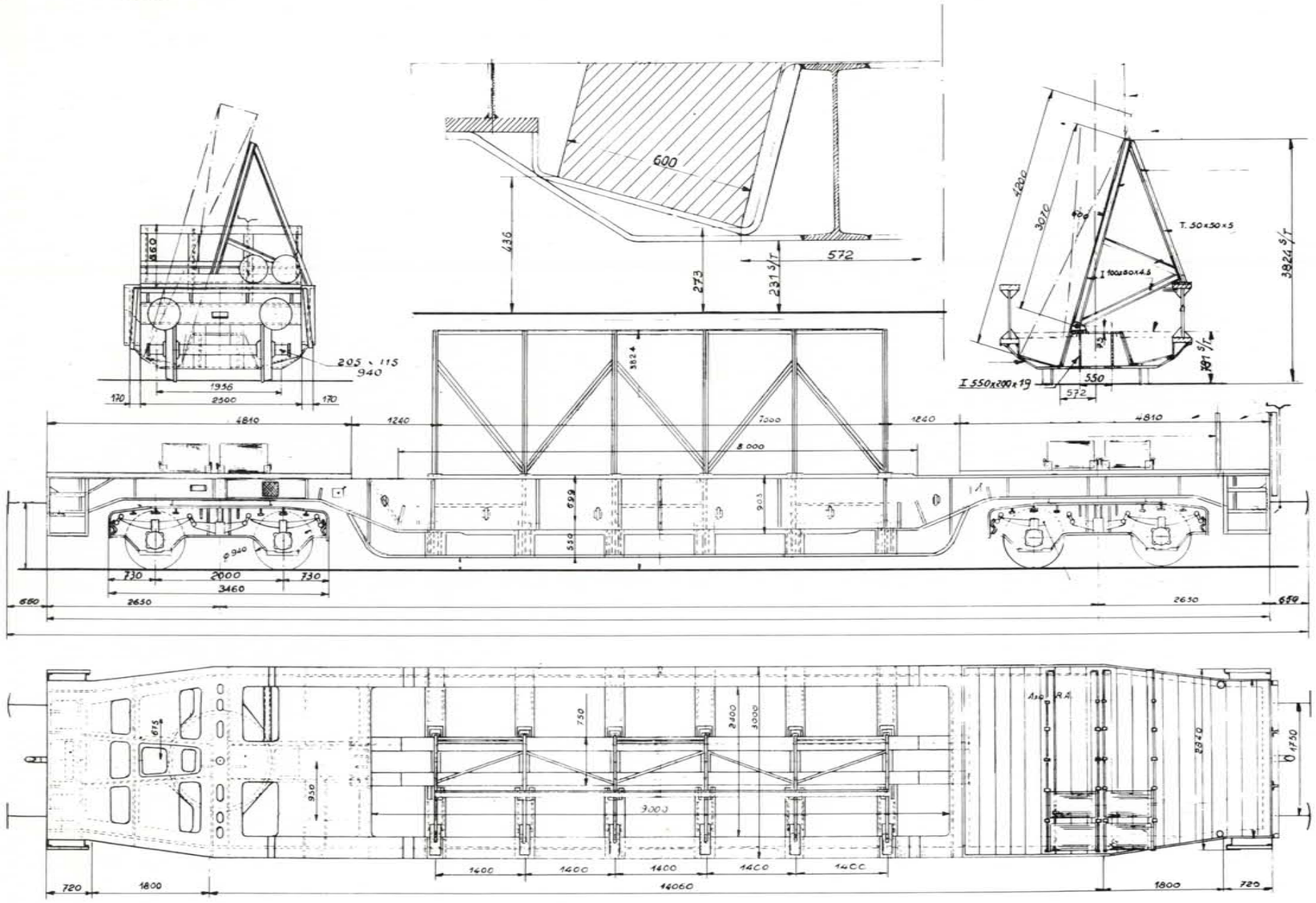

Inhoud :

Oppervlakte :

Rollagerasbus : Ø 110 x 150

Ø van het opzetvlak : Ø 170 ou 155

Draaistel : ———

Veer : 10 bladen / lames 90 x 16

Buigzaamheid in mm/t : 5,65 mm/t

Speling h onder tarra tussen stuit en veerstrop { max. / min. bij revisie

Toegelaten boogstraal : ———

Handrem : ———

Remtype : W-G

Verdeler : ———

Regelaar : ———

Weegklep : ———

Remgewicht : ☐ ☐ 27t

Wijziging van het schema :

Lessenaarwagen.

Type M : 3000 B 7

Lettercode : Slp

Reeks : 3188462 7 000 a — Zonder handrem
3188462 7 019 a — Met handrem

Bouwjaar : 1970

Gemiddelde tarra 27 t.

	Met handrem	Zonder handrem
A	36,5	36,5
B	44,5	44,5
C	50	50

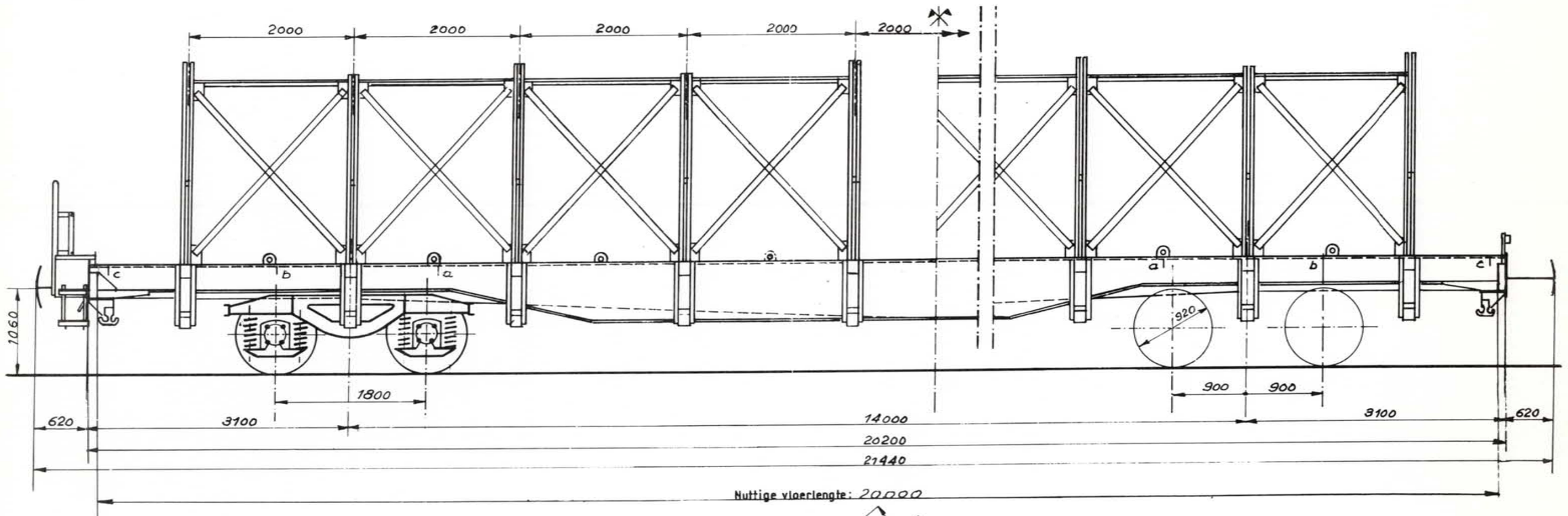

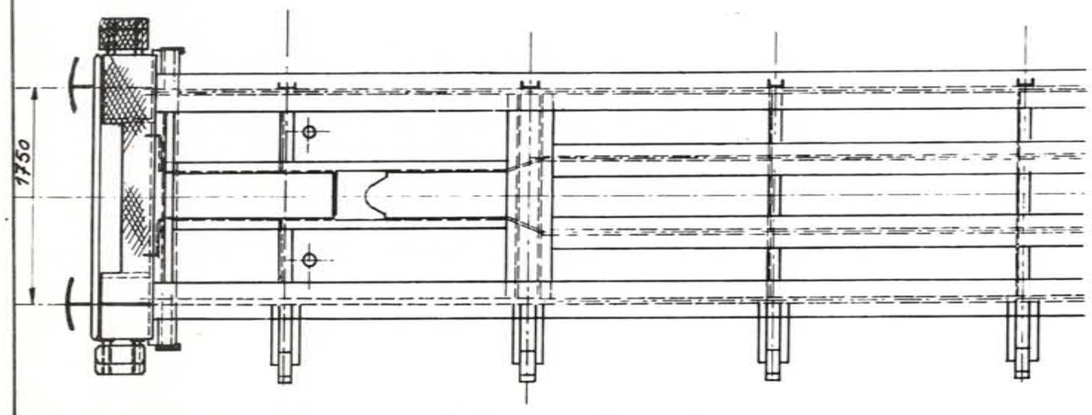

	m	t
aa	12	30
bb	16	40
cc	20	50

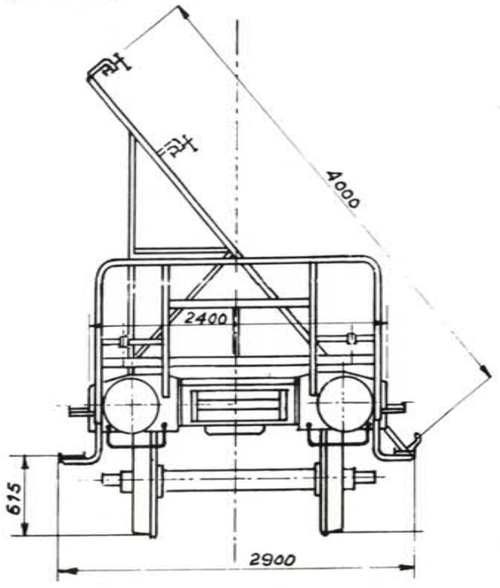

Inhoud : —

Oppervlakte : —

Rollagerasbus : SKF

Ø van het opzetvlak : —

Draaistel : Y25 C

Veer : —

Buigzaamheid in mm/t : —

Speling h onder tarra tussen stuit en veerstrop { max. — ; min. bij revisie —

Toegelaten boogstraal : 75 m

Handrem : —

Remtype : G-P

Verdeler : EST-3f

Regelaar : DRV2-600

Weegklep : —

Remgewicht : 29 — 49 / 44

941.0.002 M

Wijziging van het schema : 3.81

Type M : 3 0 0 0 0 3

Lettercode : Sekqs

Reeks : Zonder handrem

Riv 8 2 8 8 4 7 5 1 0 0 0 a — Met handrem

Ric 6 5 8 8 9 8 3 0 0 0 0 0 a — 6 5 8 8 5 8 3 0 0 4 9 a

Bouwjaar : 1969

Gemiddelde tarra : 26,2 t

	Met handrem		Zonder handrem
	A	B	C
	15	15	
S	15		
SS	15		

Etagepakwagen voor het vervoer van auto's

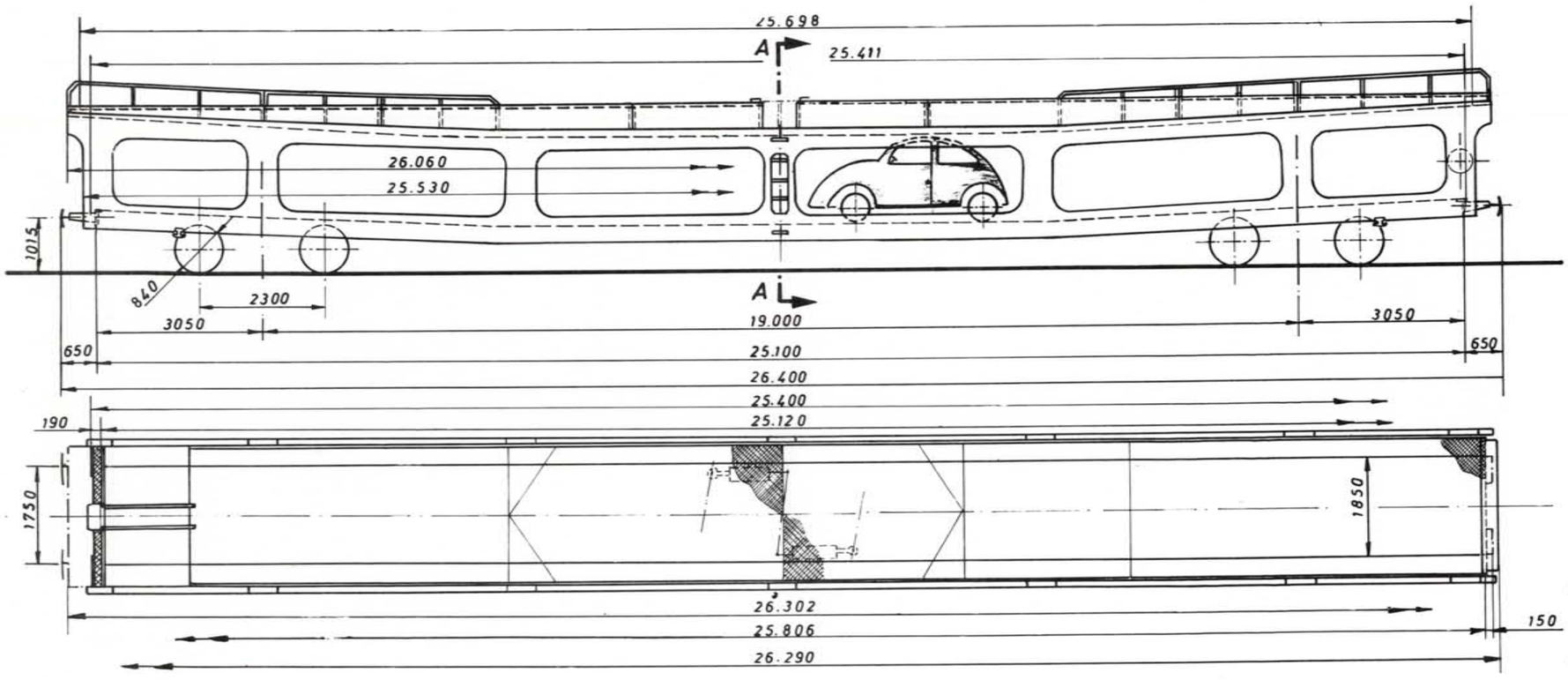

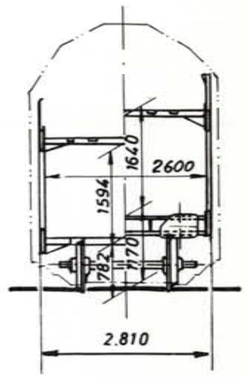

Inhoud : —

Oppervlakte : —

Rollagerasbus : ø 115 x 118

Ø van het opzetvlak : ø 170

Draaistel : Schlieren

Veer : —

Buigzaamheid in mm/t : 2,88 mm/t/wagen

Speling h onder tarra tussen stuit en veerstrop { max. / min. bij revisie

Toegelaten boogstraal : 75 m

Handrem : type Isajax

Remtype : Ⓡ-D-G R-A

Verdeler : Oerlikon Est 3e/REL2 EV 6/HB1

Regelaar : SAB DRV 2-450

Weegklep : 4 GS2 + AL 2

Remgewicht : 58 t - 160 %
55 t - 150 %
45 t - 110 %

935-0-002 M

Wijziging van het schema:

Platte wagen. 50t.

Type M : 3 0 0 0 F 1

Lettercode : Slmmp

Reeks : ☐☐☐☐☐☐ ☐ ☐☐☐ ☐☐☐☐☐☐ ☐ ☐☐☐ Zonder handrem

3 1 8 8 4 6 3 3 0 0 0 a 3 1 8 8 4 6 3 3 0 1 8 a Met handrem

Bouwjaar : 1943

Gemiddelde tarra 22,6 t.

	Met handrem		Zonder handrem
A	B1	B2	C
41	48	49	50

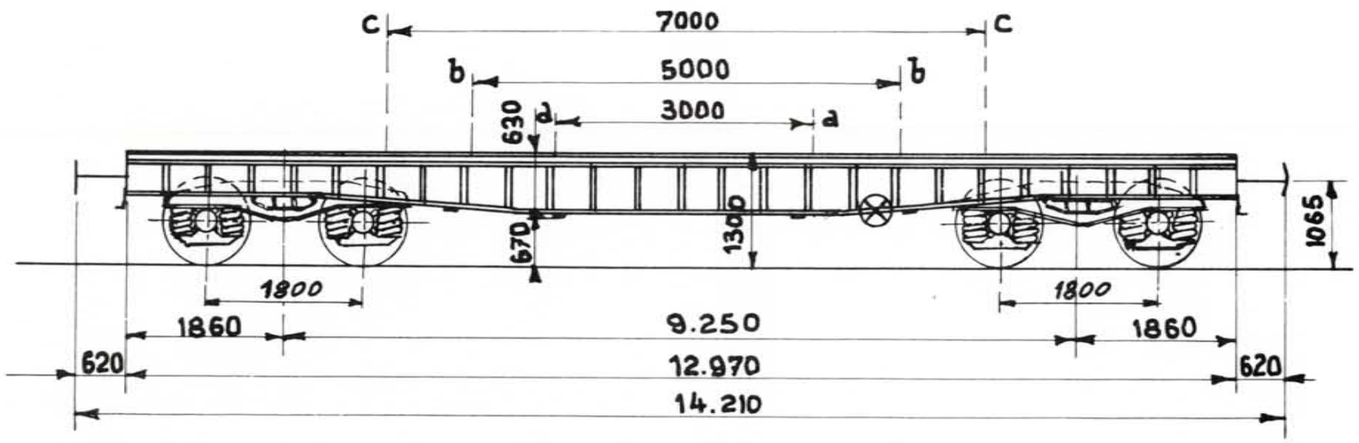

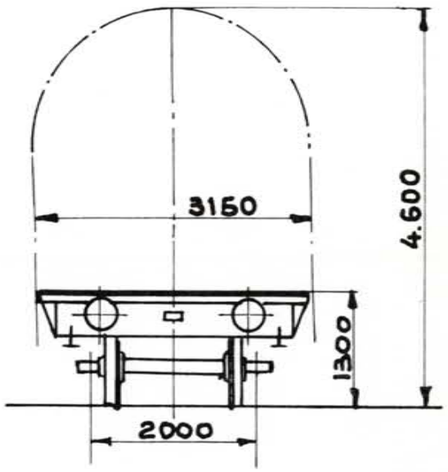

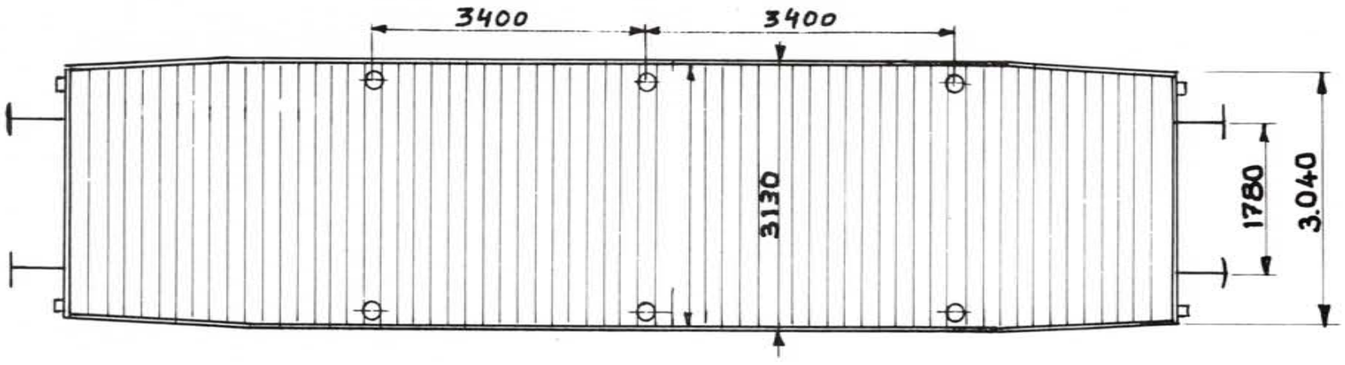

	m	t
aa	3	45
bb	5	50
cc	7	50

Inhoud : —

Oppervlakte : 39,9 m²

Rollagerasbus : ϕ 130 x 217

Ø van het opzetvlak : ϕ 185

Draaistel : Y27 C

Veer : ϕ 162 ϕ 30 x 243 ϕ 90 ϕ 24 x 234

Buigzaamheid in mm/t : 1,5 mm/t 0,5 mm/t /wagen

Speling h onder tarra tussen stuit en veerstrop { max. — / min. bij revisie —

Toegelaten boogstraal :

Handrem :

Remtype : O-GP-14"

Verdeler : EST-3e

Regelaar : DRV2-600

Weegklep : + LA3R

Remgewicht : ☐ 25 ☐ 47 / 42

Wijziging van het schema:

8746 C

Type M : 3000F 2

Lettercode : SImmp

Reeks : 3184643 3 020 á 3184643 3 029 Zonder handrem

Met handrem

Bouwjaar : 1943

Platte wagen voor vervoer van gevechtswagens 50 t

Gemiddelde tarra 17,1 t

	Met handrem			Zonder handrem
A	B_1	B_2C_2	C_3C_4	
34	36	545	52	

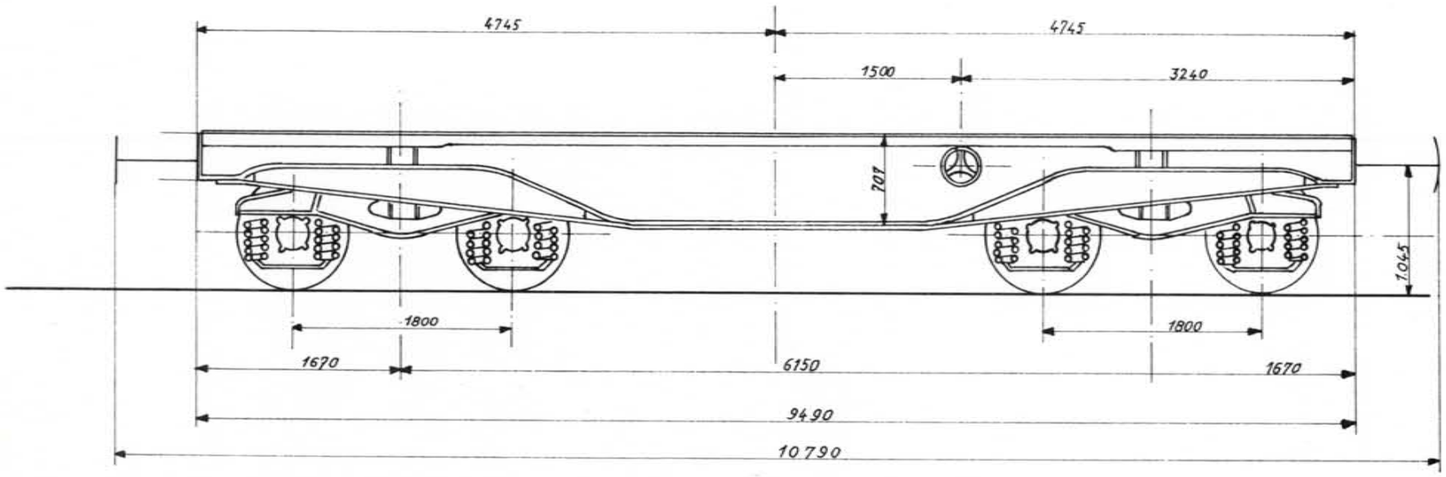

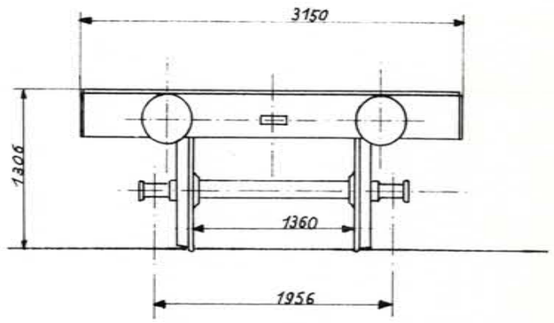

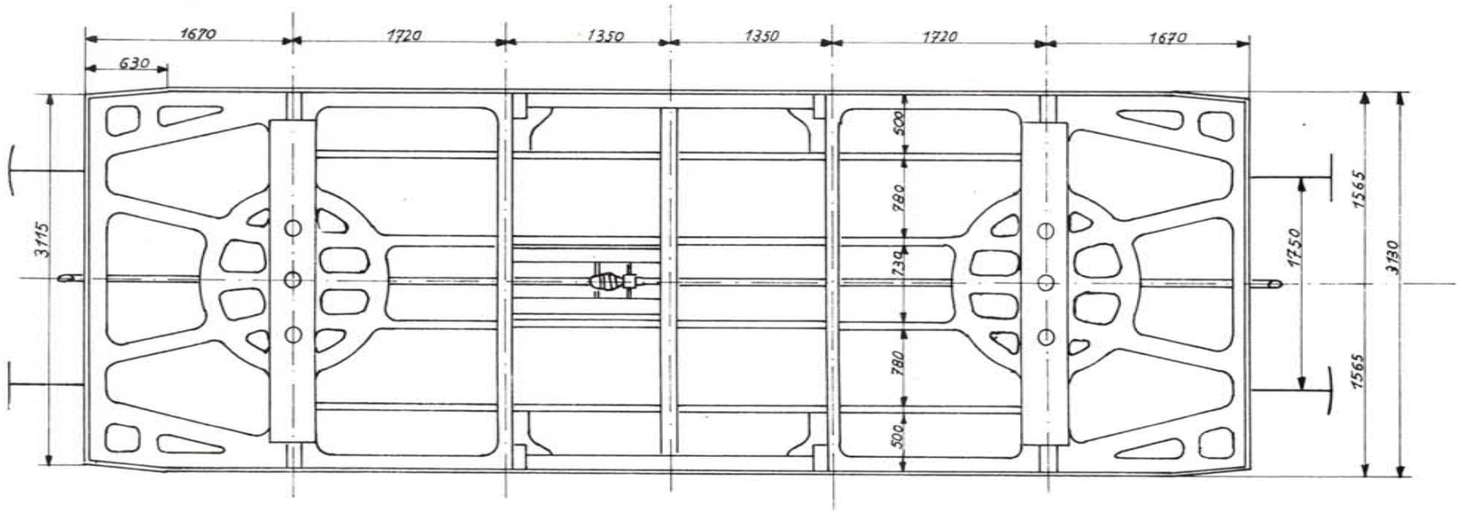

Inhoud :

Oppervlakte :

Rollagerasbus : ϕ 130 x 217

Ø van het opzetvlak : 185

Draaistel : Y 27 C

Veer : ϕ 162 ϕ 30 x 243 ϕ 90 ϕ 24 x 234

Buigzaamheid in mm/t : 1,5 mm/t/wagen
0,5 mm/t/wagon

Speling h onder tarra tussen stuit en veerstrop { max. / min. bij revisie

Toegelaten boogstraal :

Handrem : Schroefrem
Frein à vis

Remtype : OGP

Verdeler :

Regelaar :

Weegklep :

Remgewicht : 19 40 41

Wijziging van het schema :

Platte wagen

Type M : 3 0 0 0 F 2

Lettercode : Slmmp

Reeks : 3 1 8 8 4 6 3 3 0 2 0 — Zonder handrem

3 1 8 8 4 6 3 3 0 2 9 — Met handrem

Bouwjaar : 1943

Gemiddelde tarra 17,1 t

	Met handrem	Zonder handrem
A	34	34
B,	36	36
B+G	595	595
G+V	52	52

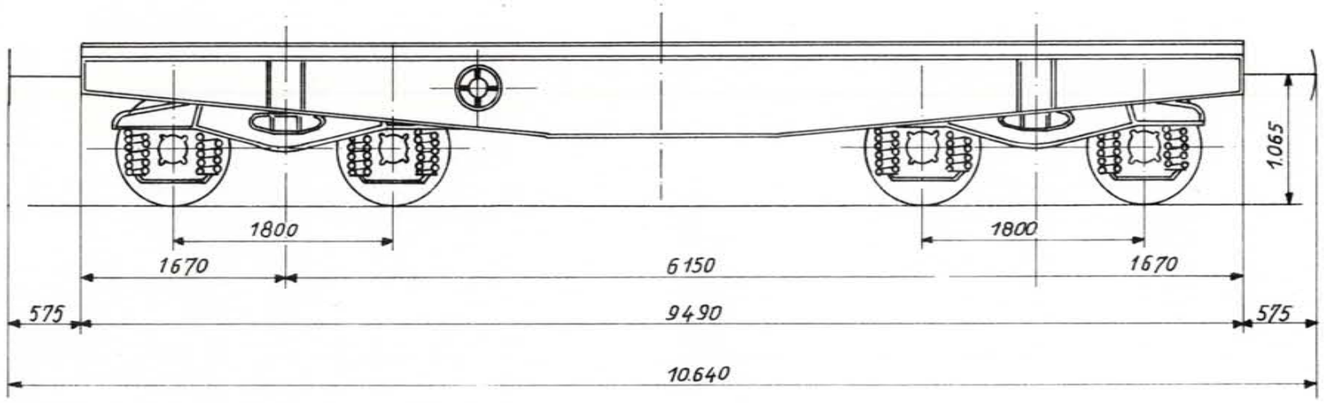

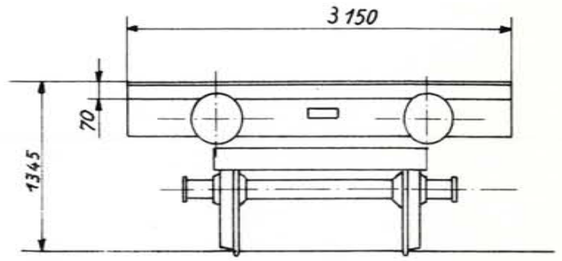

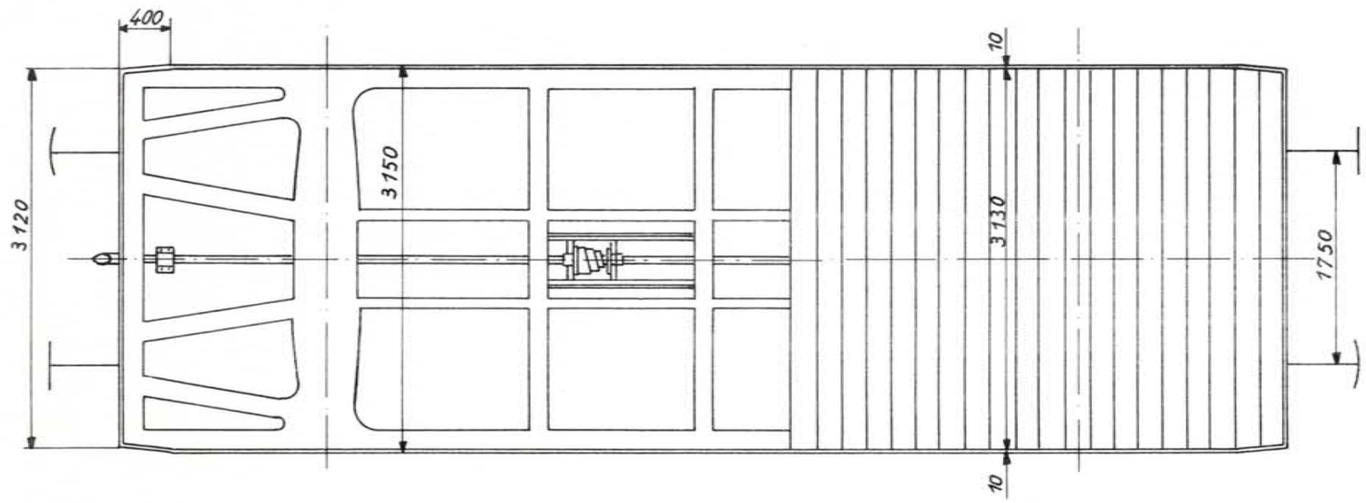

Inhoud :

Oppervlakte :

Rollagerasbus : ϕ 130 x 217

ϕ van het opzetvlak : ϕ 185

Draaistel : Y 27 C

Veer : ϕ 162 ϕ 30 x 243 ϕ 90 ϕ 24 x 234

Buigzaamheid in mm/t : 1,5 mm/t/wagen
0,5 mm/t/wagon

Speling h onder tarra tussen stuit en veerstrop { max. / min. bij revisie

Toegelaten boogstraal :

Handrem : Schoefrem
Frein à vis

Remtype : OGP

Verdeler :

Regelaar :

Weegklep :

Remgewicht : ☐ ☐

Wijziging van het schema :

Platte wagen voor vervoer van gevechtswagens. 80t.

Type M : 3 0 0 0 F 3

Lettercode : Salmmp

Reeks : 3 1 8 8 4 8 2 3 0 0 0 a — Zonder handrem
3 1 8 8 4 8 2 3 0 0 9 a — Met handrem

Bouwjaar : 1945

Gemiddelde tarra 24,0 t

	Met handrem	Zonder handrem
A	38,5	
B1	41,5	
B2	56,5	
C2	59,5	
C3		65,5
C4		

82 t

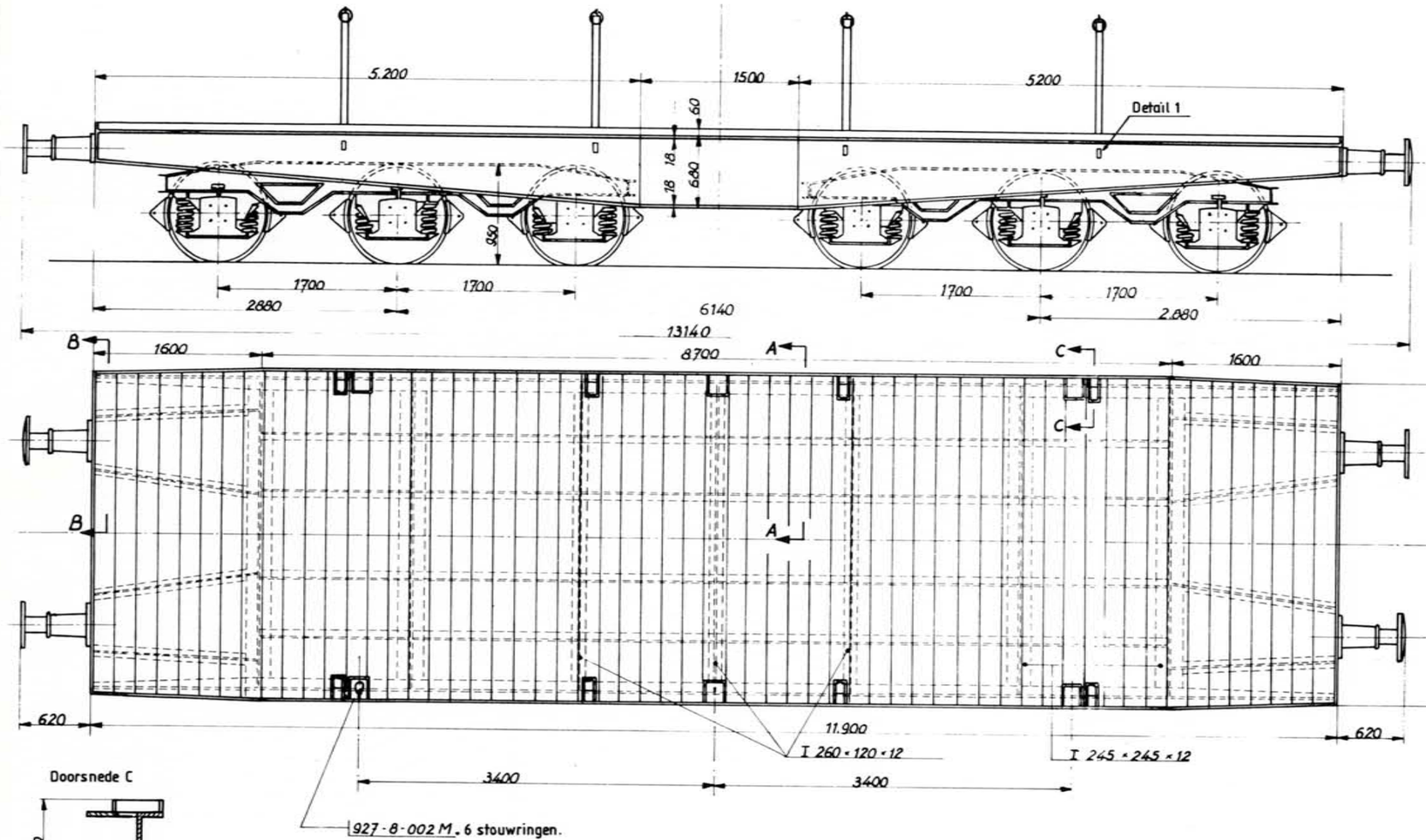

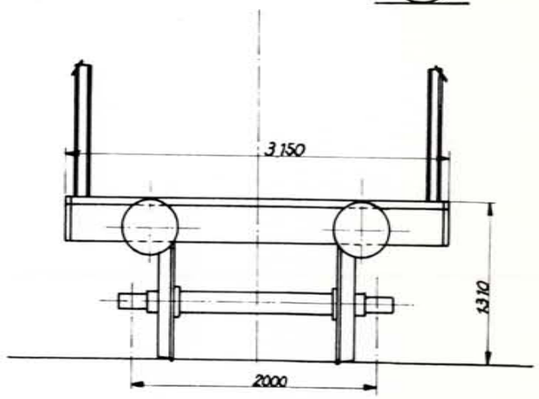

Doorsnede C

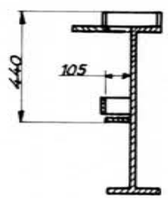

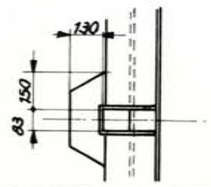

Doorsnede A

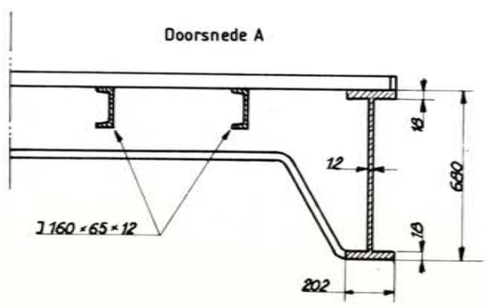

Doorsnede B

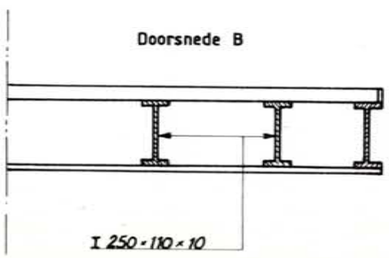

Detail 1

Inhoud :

Oppervlakte :

Rollagerasbus : ϕ 130 x 217

Ø van het opzetvlak : ϕ 185

Draaistel : BLC 3 Assen

Veer :

Buigzaamheid in mm/t : 2 mm/t/draaistel
0 62 " " " boven 21 t

Speling h onder tarra tussen stuit en veerstrop { max. / min. bij revisie

Toegelaten boogstraal :

Handrem : Schroefrem

Remtype : OGP

Verdeler : EST 3t GP

Regelaar : DA

Weegklep : Handbediening

Remgewicht : 28 [ ] 62 / 53

Wijziging van het schema 3.81

Type M : 3000G 1

Lettercode : Saahmm

Reeks : 3188497 0 000 a 3188497 0 069 a Zonder handrem

Met handrem

Bouwjaar : 1965 - 1966

Wagen voor vervoer van rollen plaatstaal.

Gemiddelde tarra 25,0 t

Met handrem			Zonder handrem		
A	B1	B2	C2	C3	C5
49	53	76		89	100

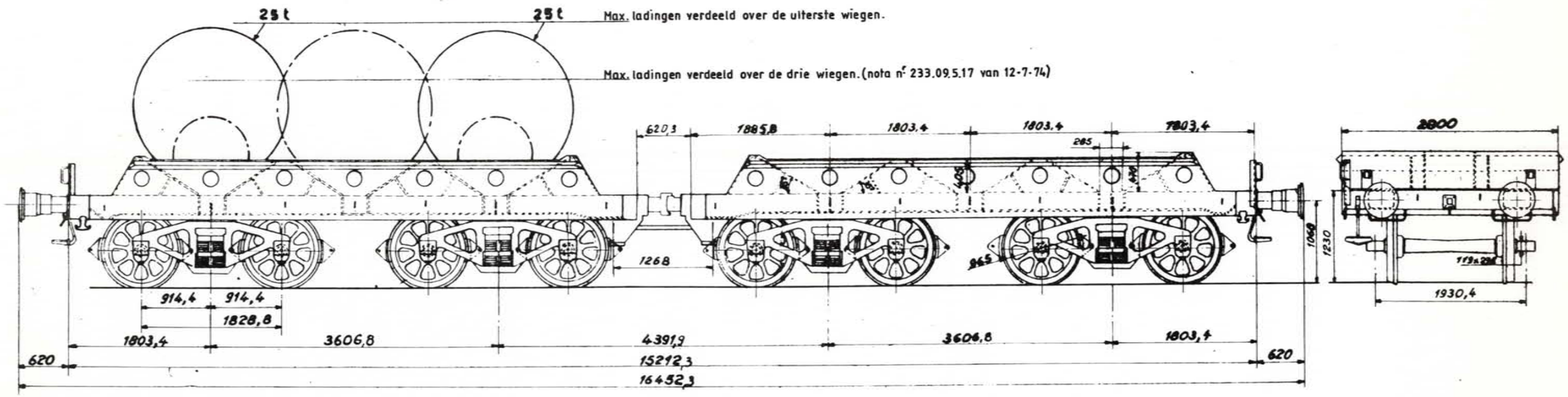

Max. ladingen verdeeld over de uiterste wiegen.

Max. ladingen verdeeld over de drie wiegen. (nota nr 233.09.5.17 van 12-7-74)

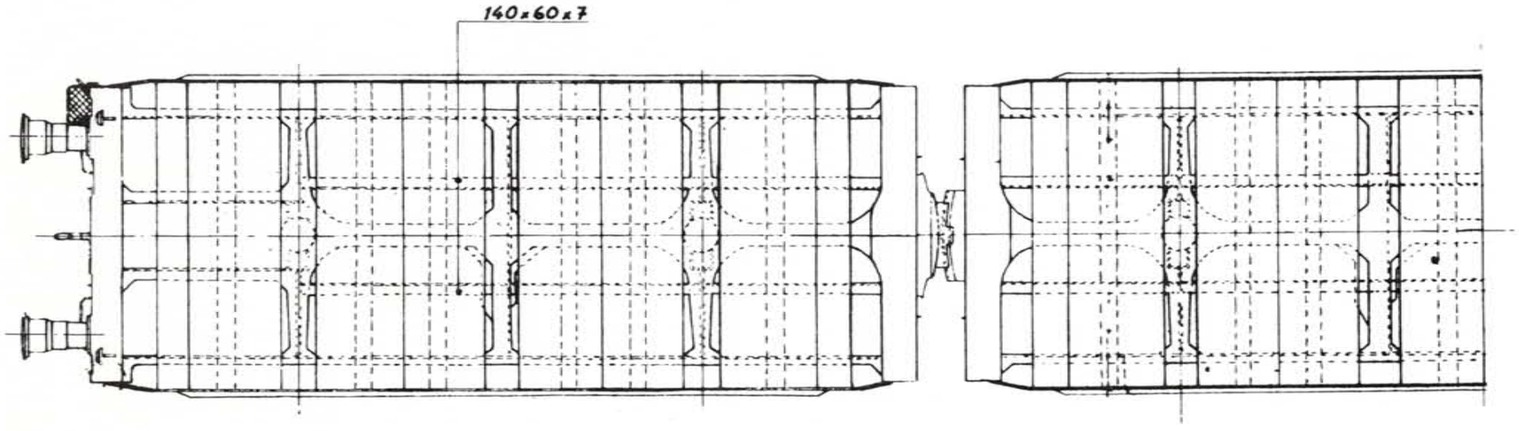

Tussen CHERTAL en FLEMALLE-HAUTE . 50 km/h . L = 108 t.

Inhoud :	—
Oppervlakte :	—
Rollagerasbus :	—
Ø van het opzetvlak :	—
Draaistel :	ex-tenders_ type 25.
Veer :	2x(6 bl.120x16)
Buigzaamheid in mm/t :	5,68
Speling h onder tarra tussen stuit en veerstrop	max. — / min.bij revisie —
Toegelaten boogstraal :	—
Handrem :	—
Remtype :	O-GP.
Verdeler :	Est-3e.
Regelaar :	DRV2-600.
Weegklep :	—
Remgewicht :	[ ] [ ]

Wijziging van het schema 03-03-81.

Wagen voor het vervoer van warme coils.

Type M : 3000G 4

Lettercode : Shhmms

Reeks : 31 88 478 0 000 a — Zonder handrem

31 88 478 0 049 a — Met handrem

Bouwjaar : 1973

Gemiddelde tarra 18,8 t

	Met handrem			Zonder handrem		
	A	B1	B2	C2	C3	C4
	29	31	45		53	61
S	29	31	45		53	

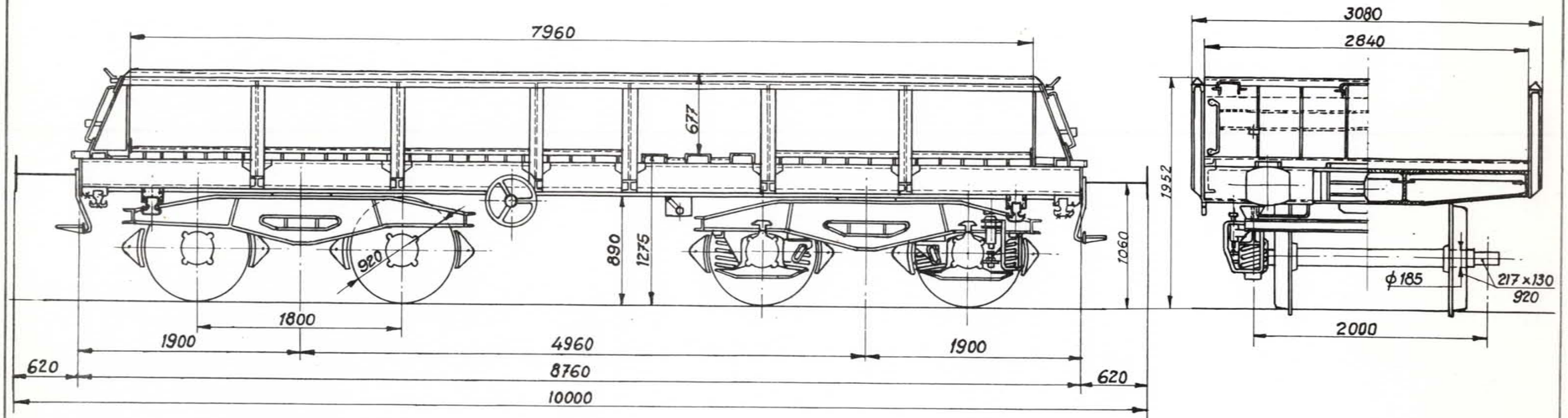

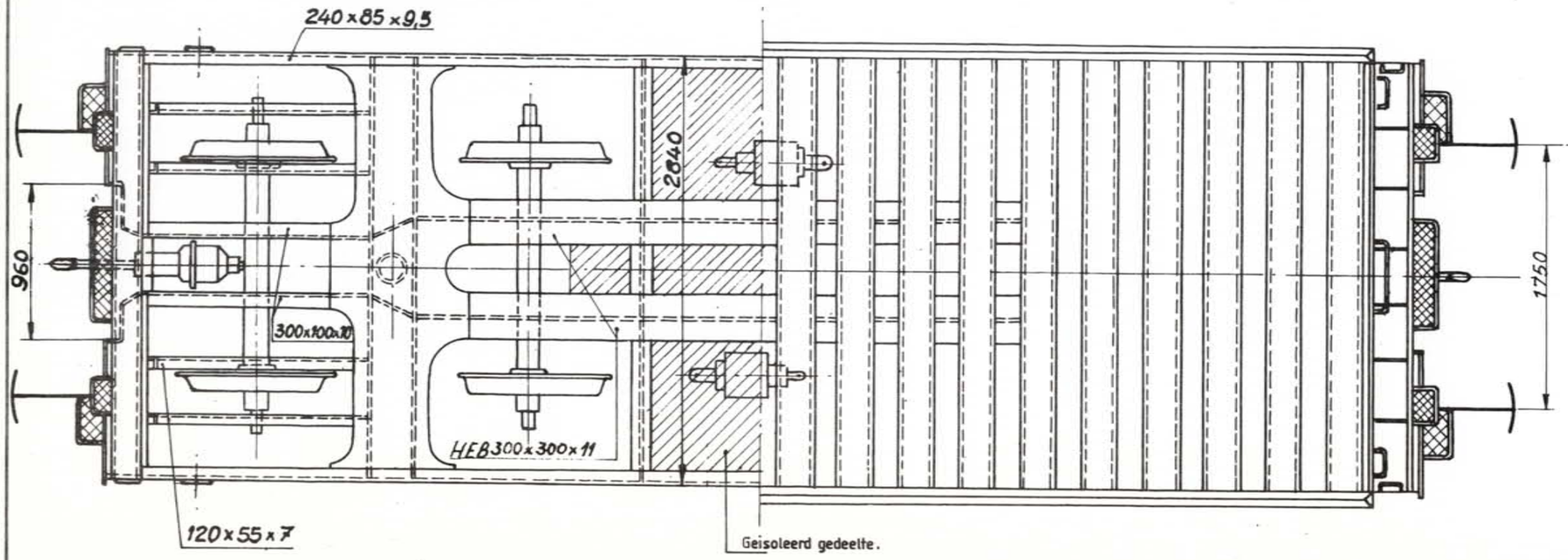

Inhoud :	—
Oppervlakte :	22,6 m²
Rollagerasbus :	SKF
ø van het opzetvlak :	185 mm
Draaistel :	Y25C-1967
Veer :	—
Buigzaamheid in mm/t :	—
Speling h onder tarra tussen stuit en veerstrop	max. — ; min. bij revisie —
Toegelaten boogstraal :	—
Handrem :	—
Remtype :	Oerl. O-GP
Verdeler :	EST-3f
Regelaar :	DA2-300
Weegklep :	—
Remgewicht :	21 / 50 / 42

1/794 G

Wijziging van het schema: 3.81

Type M : 3410A 2

Lettercode : Sgs

Reeks : 8184541 000 Zonder handrem
8184541 049 Met handrem

Bouwjaar : 1980-1982

Platte wagen - uitgerust voor het vervoer van 2 containers van 40'.

Gemiddelde tarra 28,8t

	Met handrem			Zonder handrem
	A	B	C	
S	35	43	51	

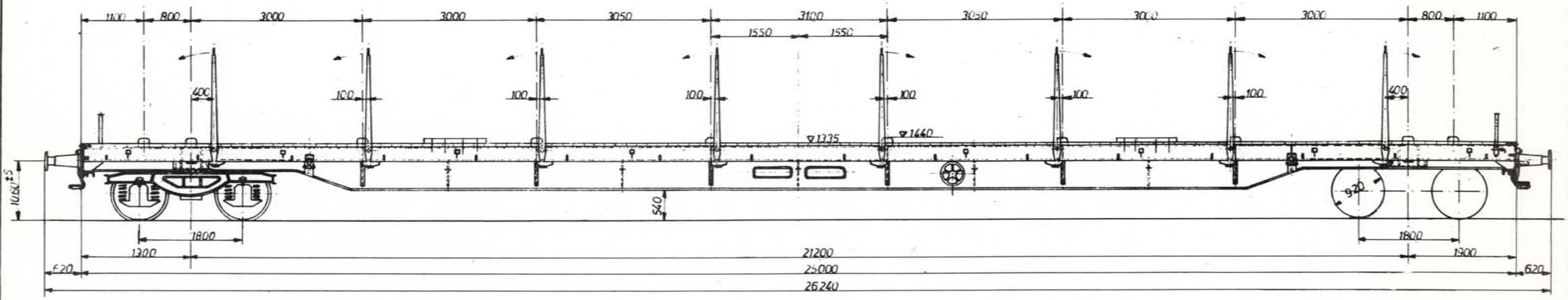

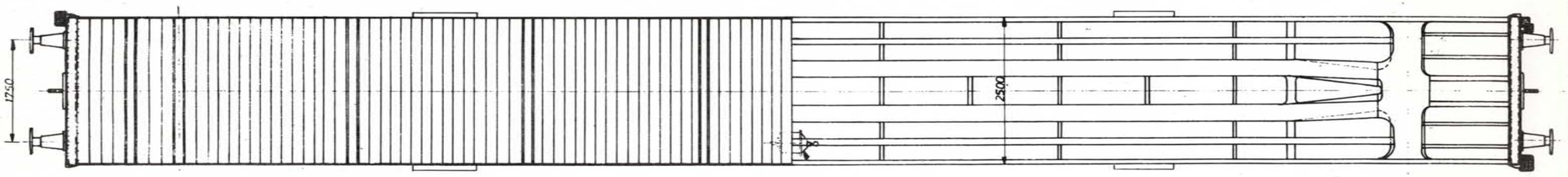

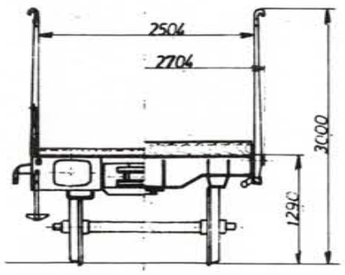

Inhoud :

Oppervlakte :

Rollagerasbus :

Ø van het opzetvlak :

Draaistel :

Veer :

Buigzaamheid in mm/t :

Speling h onder tarra tussen stuit en veerstrop { max. / min.bij revisie

Toegelaten boogstraal :

Handrem :

Remtype : O-GP

Verdeler :

Regelaar :

Weegklep :

Remgewicht : [ ] 24 [ ] 48 / 40

Wijziging van het schema :

Platte wagen op draaistellen v/h vervoer van containers

Type M: 3514C 7

Lettercode: Smms

Reeks: 31 84 70 6 000 a — Zonder handrem
31 84 70 6 059 a — Met handrem

Bouwjaar: 1974

Gemiddelde tarra 19,9 t

Met handrem

	A	B1	B2	C
S	44	50	52	60

Zonder handrem

	A	B1	B2	C
S				

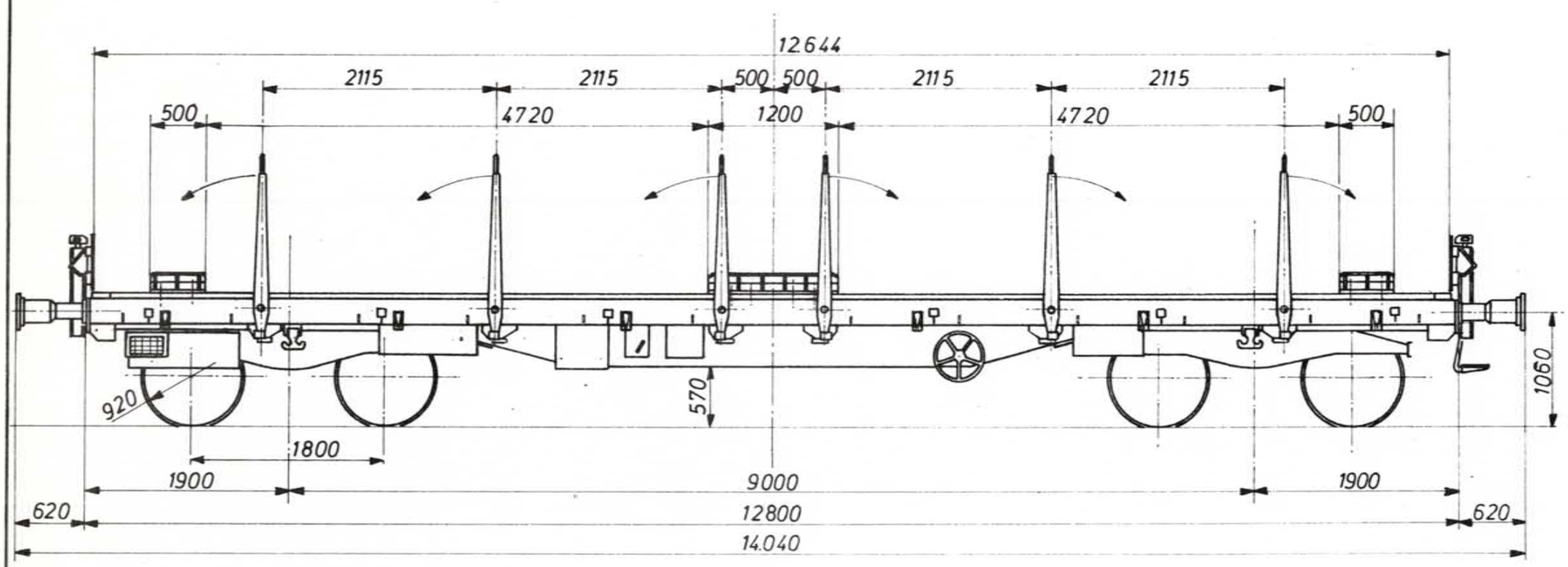

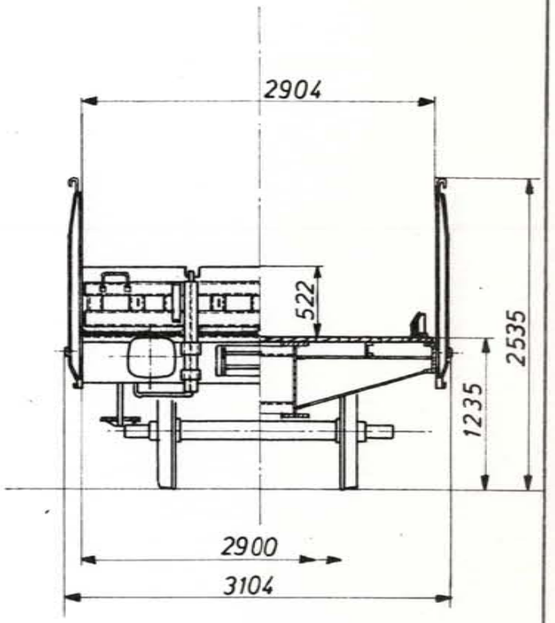

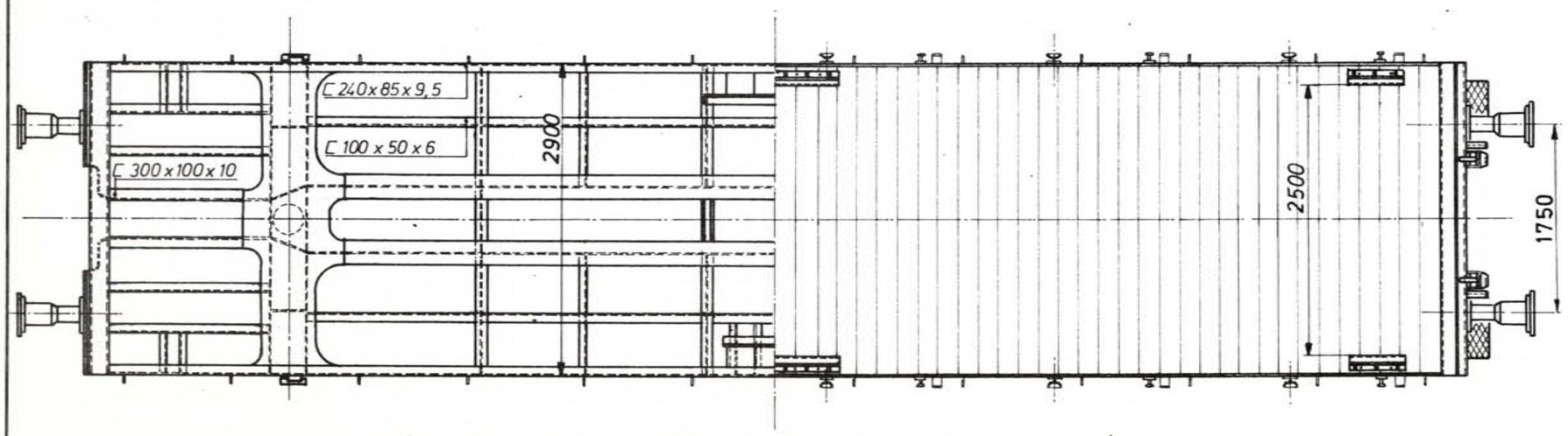

Inhoud:	—
Oppervlakte:	35 m²
Rollagerasbus:	SPH Ø 130 x 217
Ø van het opzetvlak:	185 mm
Draaistel:	Y 25 CS
Veer:	Ø 162 Ø 30 x 239 mm Ø 90 Ø 24 x 228
Buigzaamheid in mm/t:	1,5 mm / 0,5 mm /wagen Ledig / beladen
Speling h onder tarra tussen stuit en veerstrop	max. 62 mm; min. bij revisie
Toegelaten boogstraal:	35 m
Handrem:	ISAJAX
Remtype:	O-GP
Verdeler:	Oerlikon Est 3e
Regelaar:	SAB–DRV 2–600
Weegklep:	LB: VTA+LA3R / VC
Remgewicht:	24 / 42 / 48

877-0-007 M

Wijziging van het schema:

Platte wagen op draaistellen voor vervoer van glas

Type M : 3514 0 2

Lettercode : Ss

Reeks : 3588470 0 000 Zonder handrem

3588470 0 099 Met handrem

Bouwjaar : 1972

Gemiddelde tarra 22,8 t

Met handrem

	A	B	C
S	41	49	50

Zonder handrem

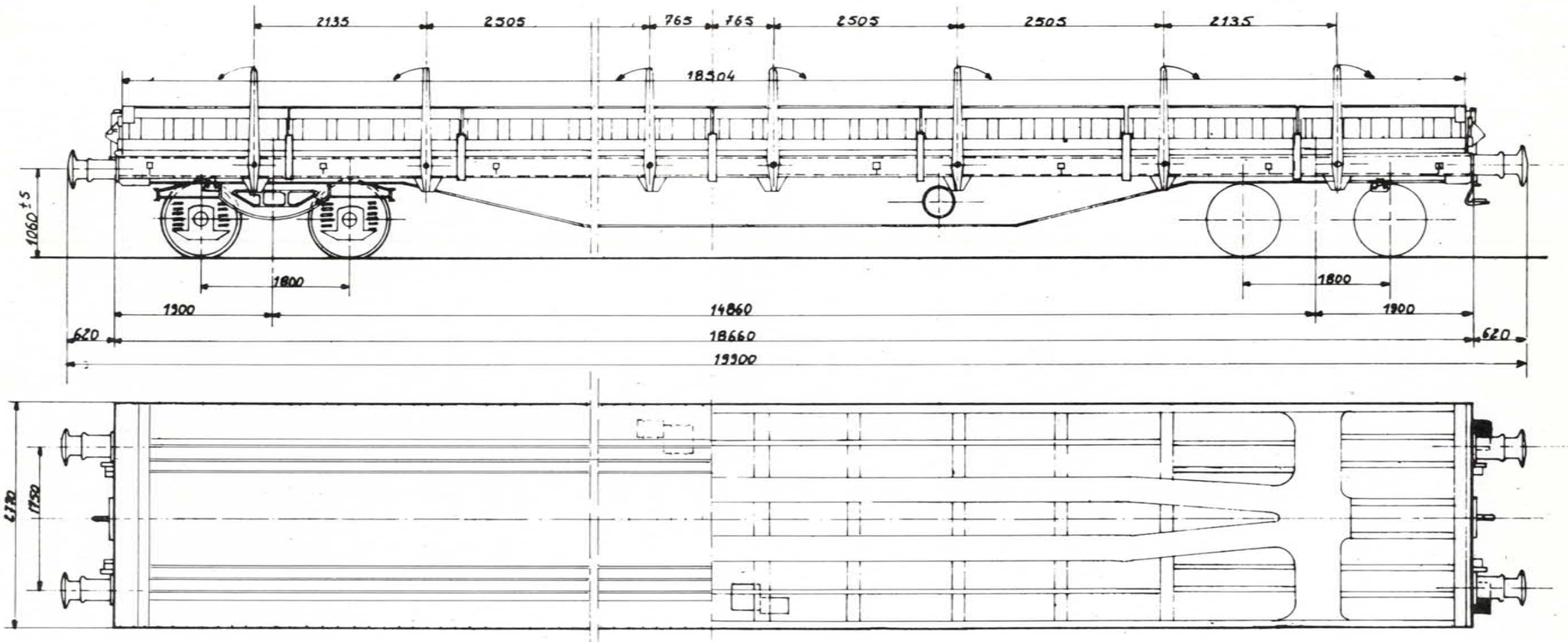

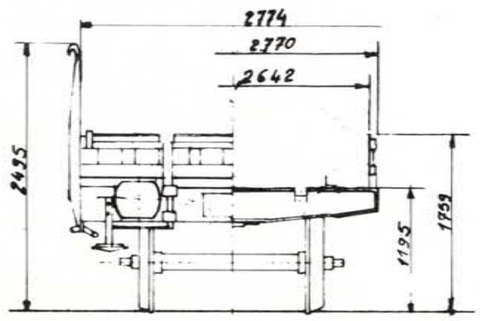

Inhoud :

Oppervlakte : 48 m²

Rollagerasbus : SPH O 130 x 217

Ø van het opzetvlak : 185mm

Draaistel : Y 25 Css

Veer :

Buigzaamheid in mm/t :

Speling h onder tarra tussen stuit en veerstrop { max. / min.bij revisie

Toegelaten boogstraal : 35m

Handrem : Isajax

Remtype : D-GP-A

Verdeler : FST 3f GP

Regelaar : SAB URV 2 A 600H2

Weegklep : SAB UP1

Remgewicht : [ ] [ ] Max 80t

885-0-000 M

Wijziging van het schema :

Wagen voor het vervoer van bomen

Type M : 3514E 1

Lettercode : Ss

Reeks : 31847 0 100 a — Zonder handrem
31847 0 249 a — Met handrem

Bouwjaar : 3514B1 transformé en 1979 omgevormd in

Gemiddelde tarra : 25,5 t

	Met handrem	Zonder handrem
	A	B	C
S	38,5	46,5	54,5

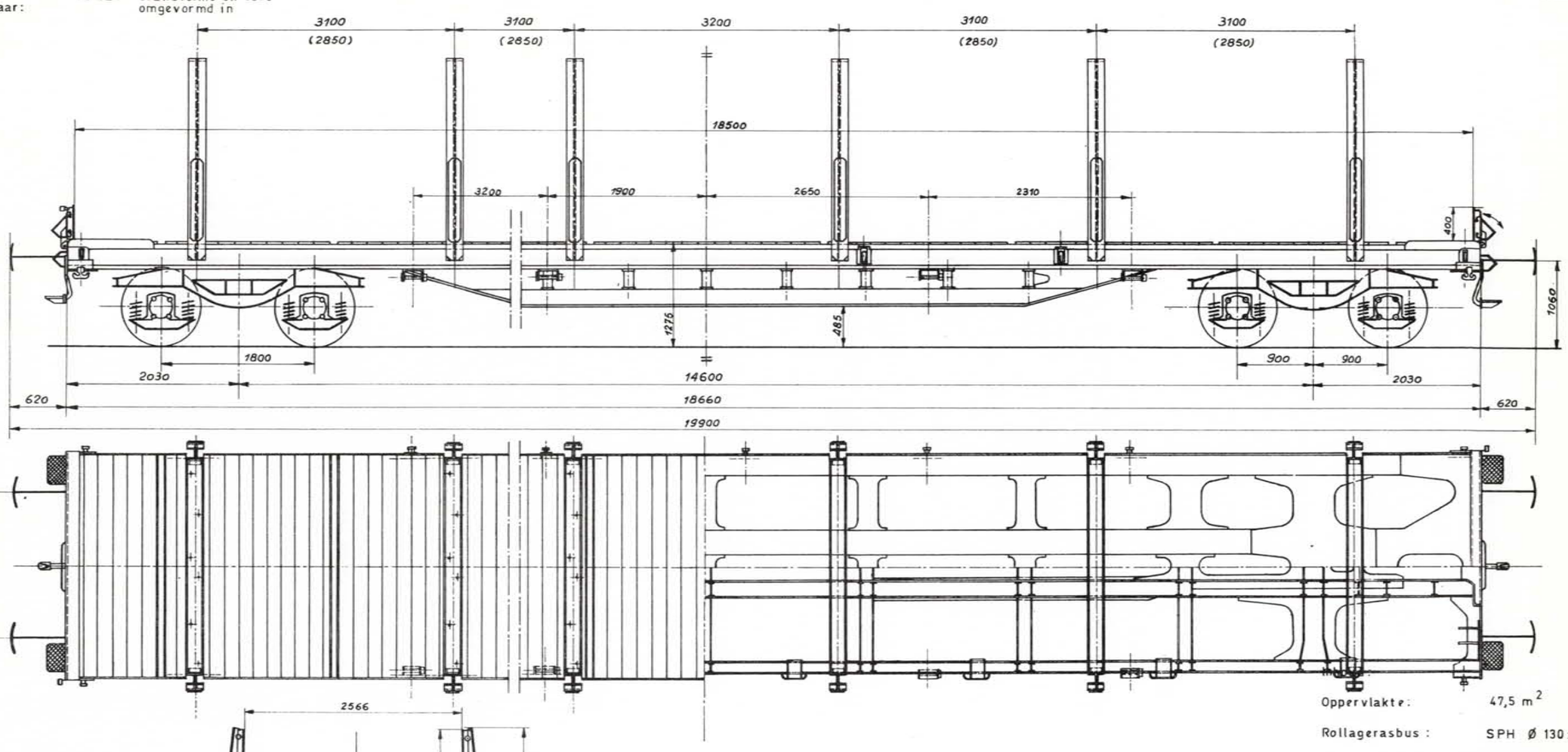

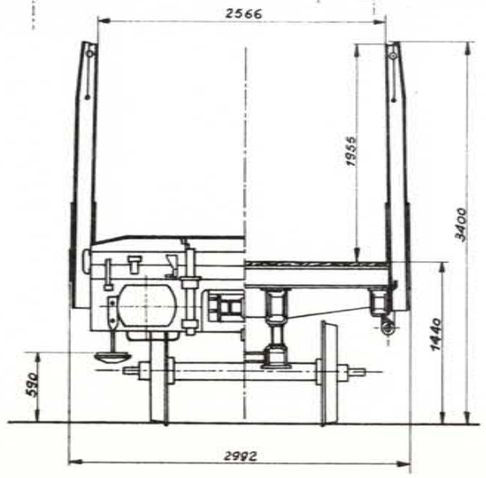

Oppervlakte : 47,5 m²

Rollagerasbus : SPH Ø 130 x 217

Ø van het opzetvlak : 185 mm

Draaistel : Y25C

Veer : Ø 162 Ø 30 x 239 Ø 90 Ø 24 x 228

Buigzaamheid in mm/t : 1,5 mm / wagen ledig
0,5 mm / wagen beladen

Speling h onder tarra tussen stuit en veerstrop : max. / min. bij revisie

Toegelaten boogstraal : 35 m

Handrem : Schroefrem

Remtype : O-GP

Verdeler : Est 3e-14"

Regelaar : DRV 2 600

Weegklep : L.B. V.C. VTA + LA3R

Remgewicht : [ ] 27 [ ] 49 / 42

870-0-002 M

Wijziging van het schema :

Wagen voor het vervoer van walsbaren

Type M : 3610A 0

Lettercode : Sammp

Reeks : 8288482 1 000a — Zonder handrem
8288482 1 099a — Met handrem

Bouwjaar : 1977

27,6 t — Gemiddelde tarra

Met handrem — Zonder handrem

A	B1	B2	C
47	51	59	68

92 t

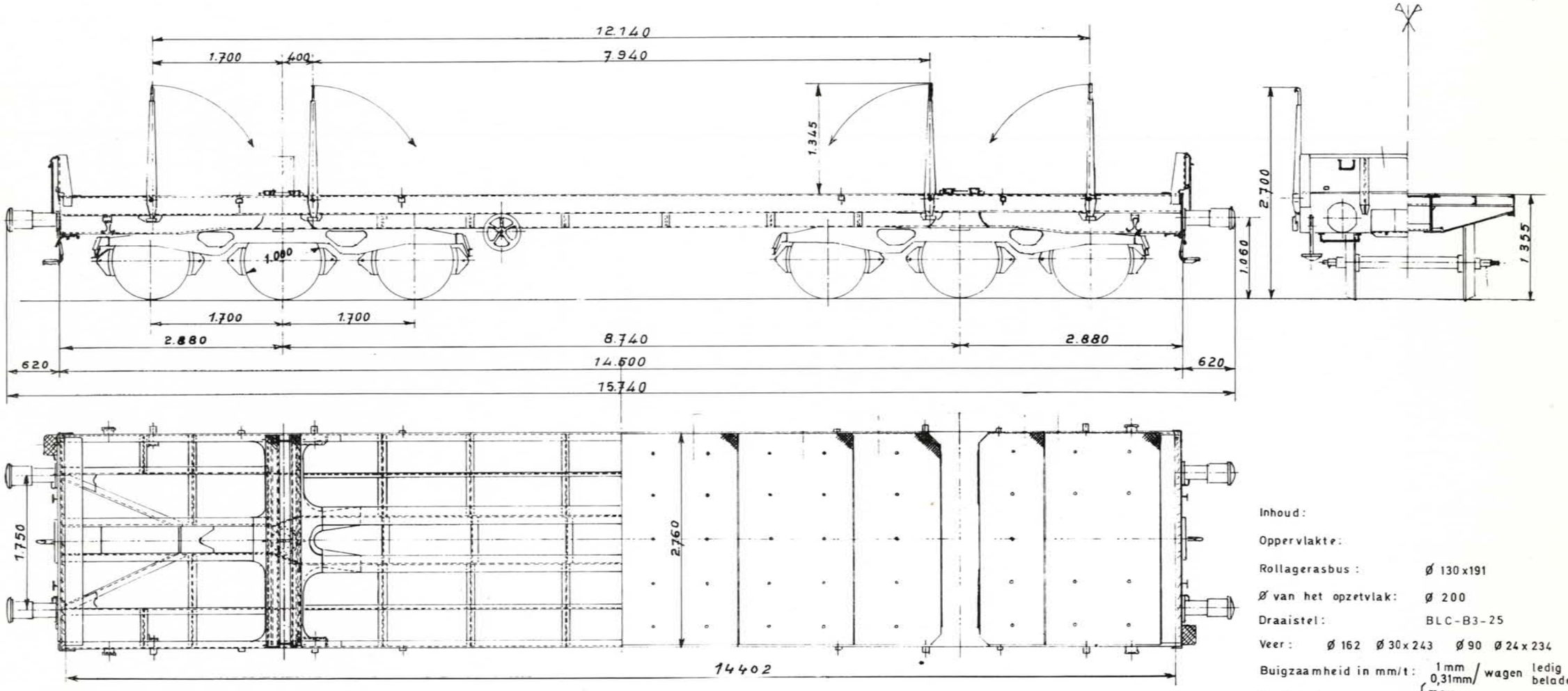

Inhoud :

Oppervlakte :

Rollagerasbus : Ø 130x191

Ø van het opzetvlak : Ø 200

Draaistel : BLC-B3-25

Veer : Ø 162 Ø 30x243 Ø 90 Ø 24x234

Buigzaamheid in mm/t : 1 mm / 0,31mm / wagen ledig / beladen

Speling h onder tarra tussen stuit en veerstrop { max. / min. bij revisie

Toegelaten boogstraal : 75 m

Handrem : ISAJAX

Remtype : 0-GP

Verdeler : Est 3f GP 2x14"

Regelaar : DRV 2A -450

Weegklep : DP 2 + LA3R

Remgewicht : 33 72 60

961-0-003M

Wijziging van het schema :

Wagen voor vervoer van rollen plaatijzer op beweegbare slede.

Type M : 3614A 0

Lettercode : Shmms

Reeks : 3184764 0000a — Zonder handrem / Met handrem

Bouwjaar : 1966

Gemiddelde tarra 20,11 t.

	Met handrem	Zonder handrem

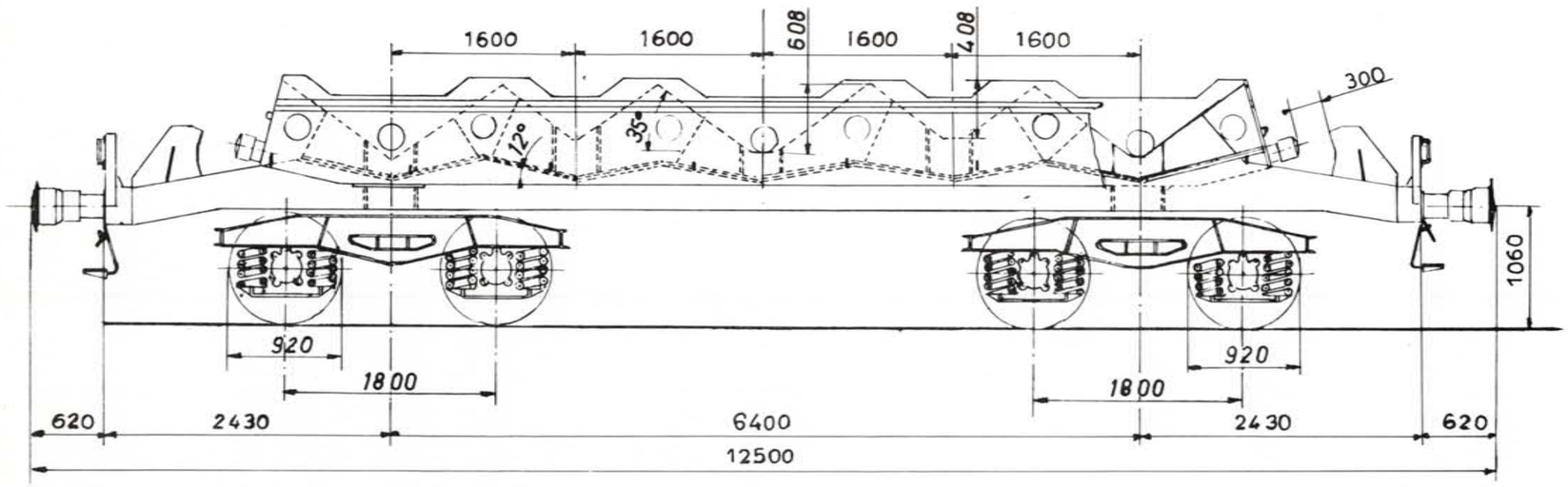

	A	B1	B2	C
	39,5	42	51,5	59,5
S	39,5	42	51,5	

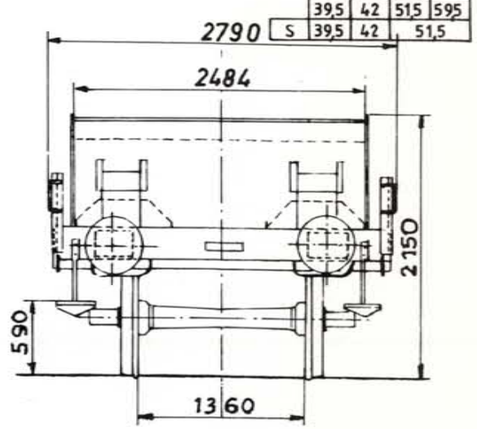

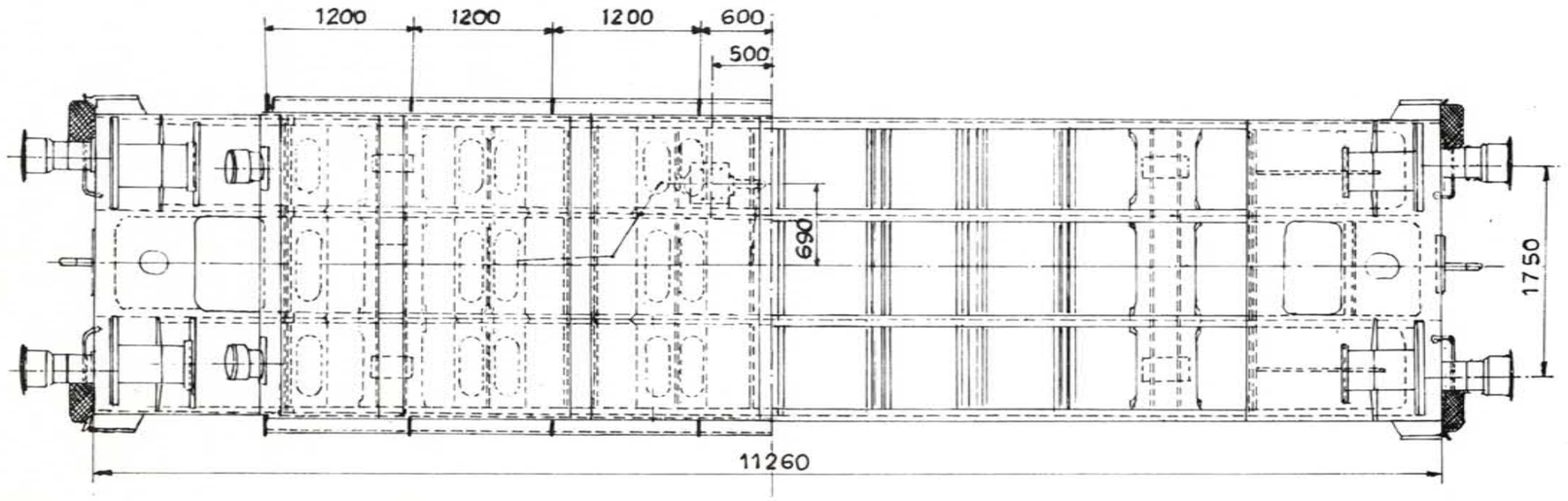

Schemas van de lading.

Inhoud :	—
Oppervlakte :	—
Rollagerasbus :	—
Ø van het opzetvlak :	—
Draaistel :	Y25C
Veer :	—
Buigzaamheid in mm/t :	—
Speling h onder tarra tussen stuit en veerstrop — max.	—
Speling h onder tarra tussen stuit en veerstrop — min.bij revisie	—
Toegelaten boogstraal :	60 m.
Handrem :	—
Remtype :	O-GP
Verdeler :	Oerl. Est-3e_14"
Regelaar :	DRV 2-600
Weegklep :	—
Remgewicht :	22 / 42 / 47

Type M : 3614A 1

Lettercode : Shmms

Reeks : 3188476 4 001 a — Zonder handrem; 3188476 4 010 a — Met handrem

Bouwjaar : 1968

Wagen met vaste V's voor het vervoer van coils.

Gemiddelde tarra 20

Met handrem — Zonder handrem

	A	B1	B2	C2	C3	C4
S	38	40	52	57	60	

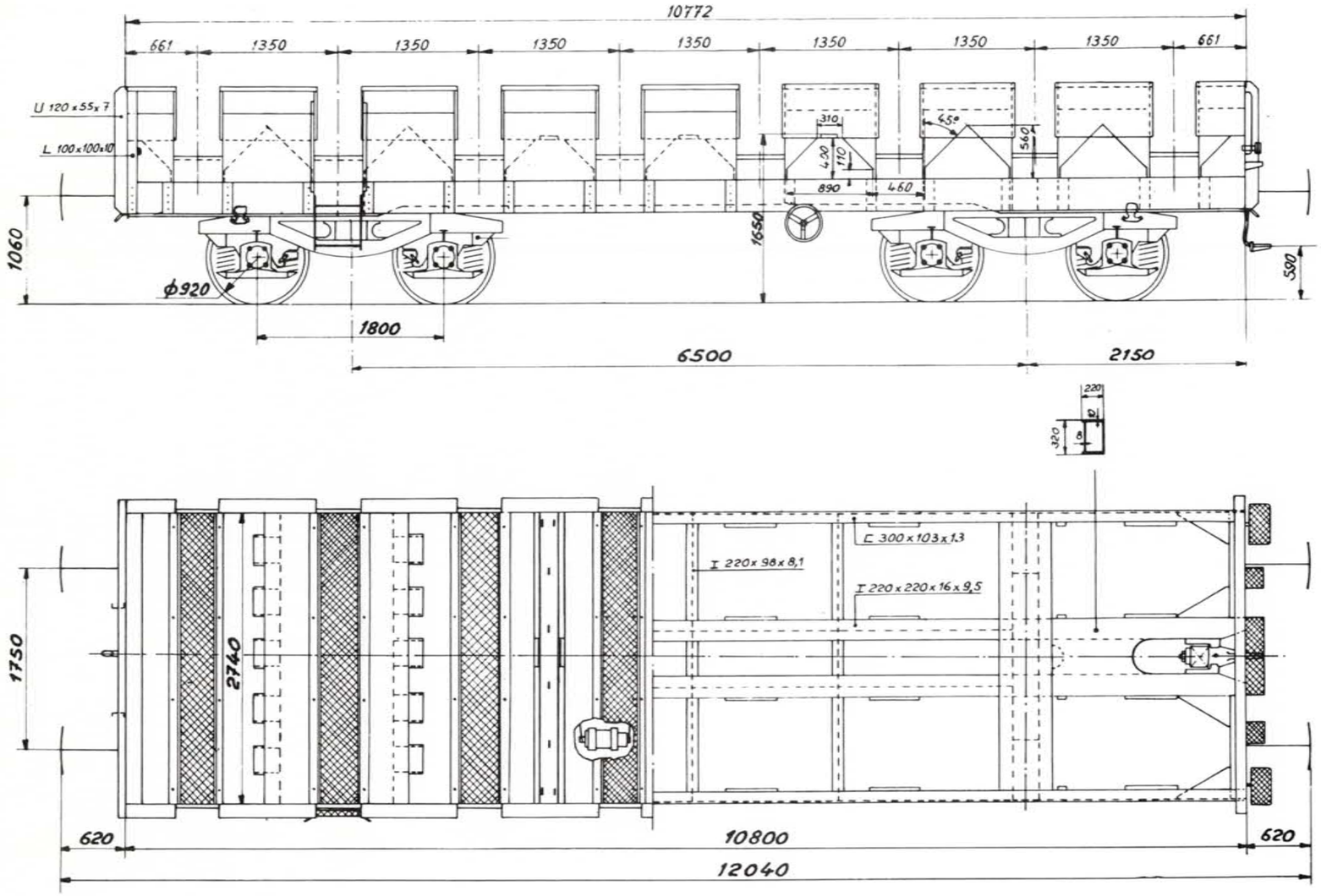

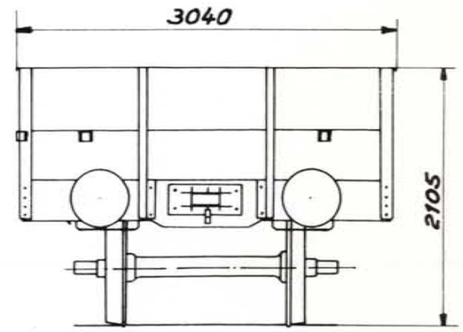

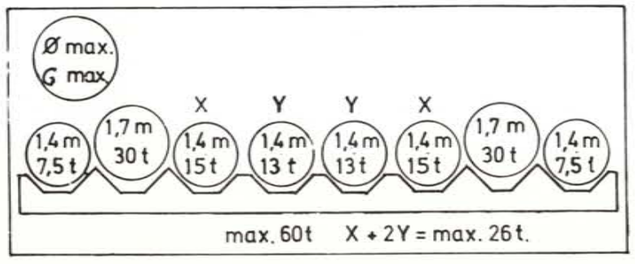

Inhoud : ——

Oppervlakte : ——

Rollagerasbus : ——

Ø van het opzetvlak : ——

Draaistel : Y 25 C - 1965

Veer : ——

Buigzaamheid in mm/t : 1,05

Speling h onder tarra tussen stuit en veerstrop { max. —; min. bij revisie —

Toegelaten boogstraal : 50m

Handrem : ——

Remtype : O-GP

Verdeler : EST-3e-14"

Regelaar : DRV2-600

Weegklep : ——

Remgewicht : 22 48 42

922.0.002 M

Wijziging van het schema 4.3.81

Wagen voor vervoer van coils.

Type M : 3614A 2

Lettercode : Shmms

Reeks : ☐☐☐☐☐☐☐ ☐ ☐☐☐ ☐☐☐☐☐☐☐ ☐ ☐☐☐ Zonder handrem

3184476 4 100 a 3184476 4 299 a Met handrem

Bouwjaar : 1968-1969

Gemiddelde tarra 19,9 t - 20 t

Met handrem

	A	B1	B2	C2	C3	C4
S	37	39,5	51,5	56,5	59,5	

Zonder handrem

	A	B1	B2	C2	C3	C4
S	37,5	40	52	57	60	

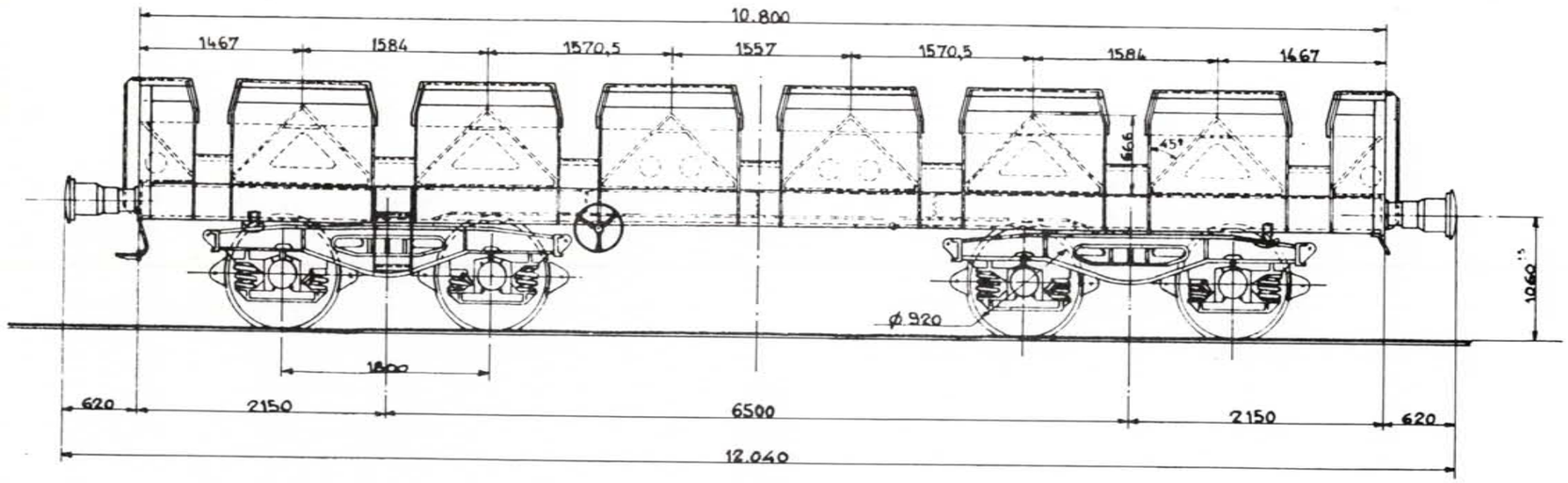

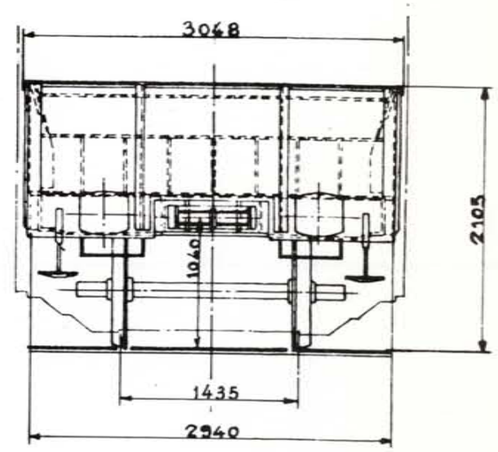

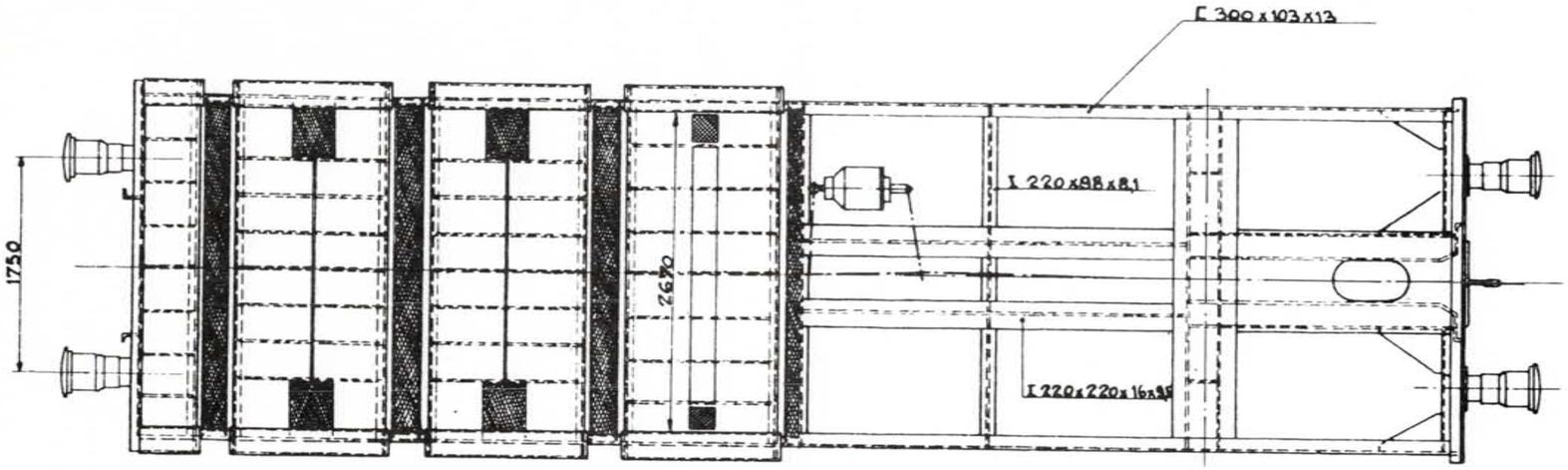

Schema v. d. lading.

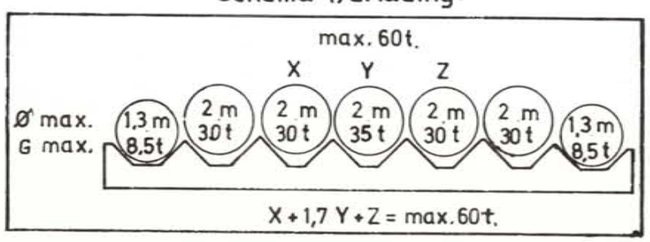

Inhoud : —

Oppervlakte : —

Rollagerasbus : —

Ø van het opzetvlak : —

Draaistel : Y 25 C-1967

Veer : —

Buigzaamheid in mm/t : —

Speling h onder tarra tussen stuit en veerstrop { max. — / min. bij revisie —

Toegelaten boogstraal : 50 m

Handrem : —

Remtype : O-GP

Verdeler : EST-3e-14"

Regelaar : DRV2-600

Weegklep : —

Remgewicht : ☐ 22 ☐ 48 / 42

Wijziging van het schema 3.81

Wagen voor vervoer van rollen.

Type M : 3614A 6

Lettercode : Shmms

Reeks : 31 84 76 4 300 a — Zonder handrem
31 84 76 4 569 a — Met handrem

Bouwjaar : 1971

Gemiddelde tarra 20,3 t - 19,9 t

Met handrem

	A	B1	B2	C2	C3	C4
S	37	39,5	51,5	56,5		59,5

Zonder handrem

	A	B1	B2	C2	C3	C4
S	37,5	40	52	57		60

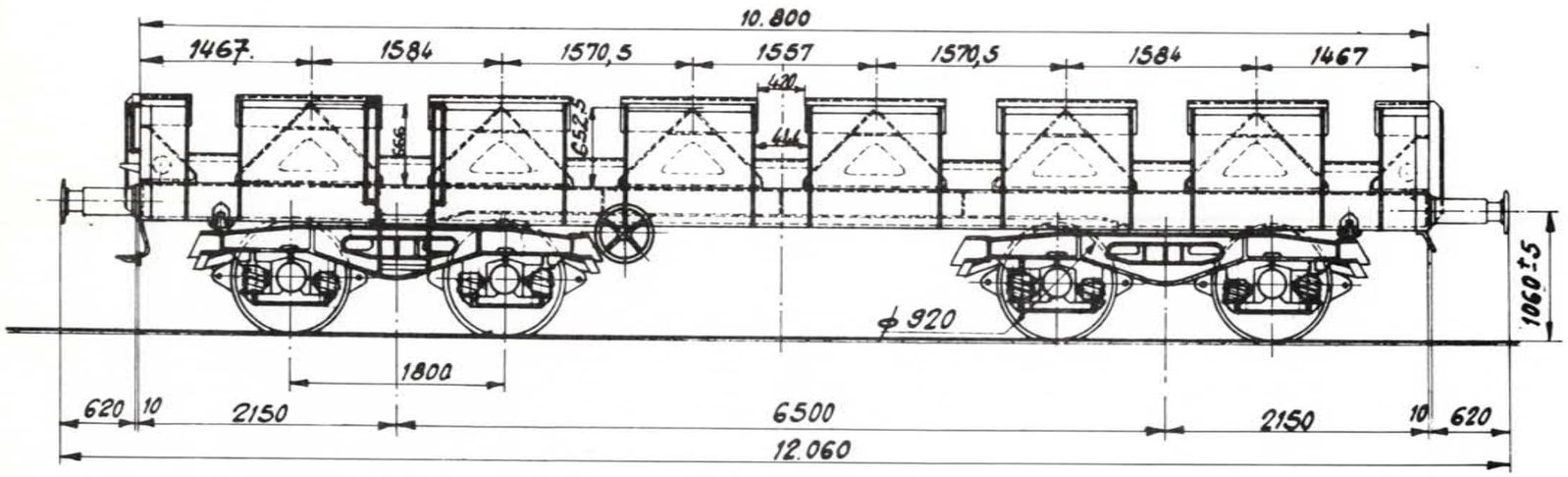

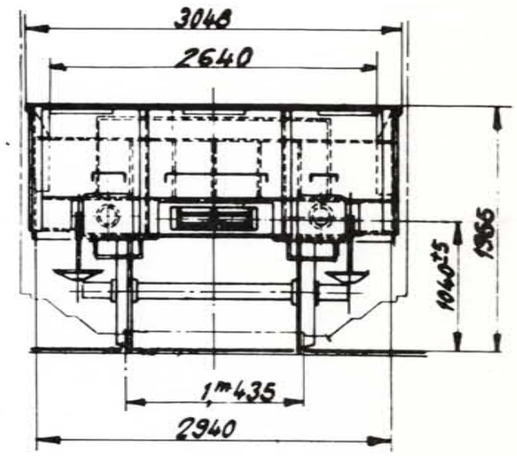

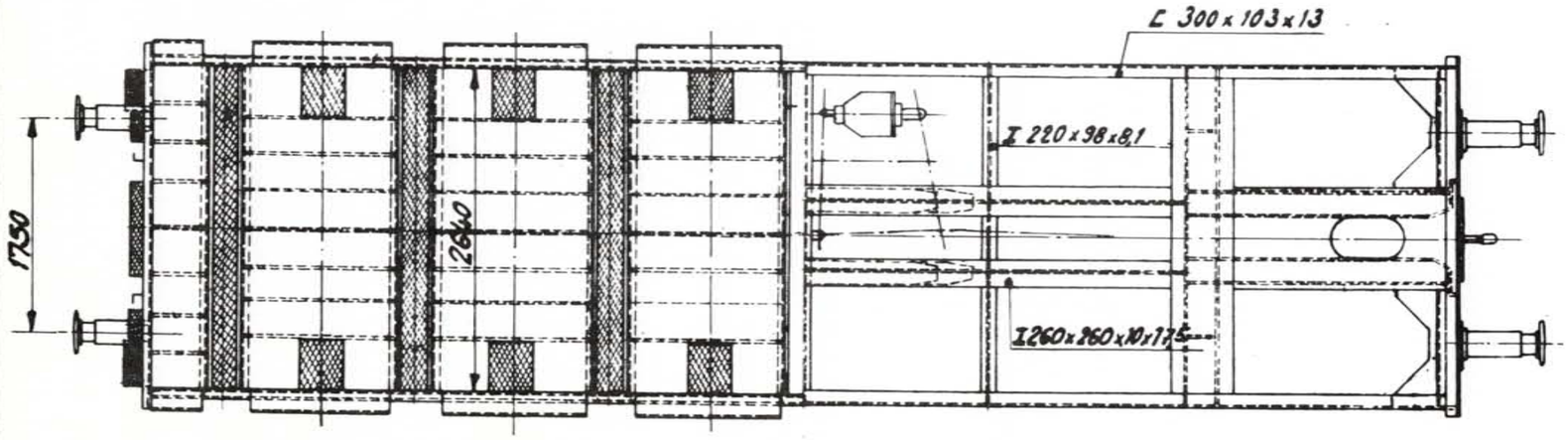

Schema v.d. lading.

Max. 60 t.

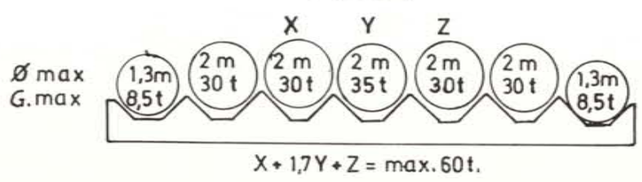

Inhoud : —

Oppervlakte : —

Rollagerasbus : SKF - FAG

Ø van het opzetvlak : 185 mm

Draaistel : Y 25 C - Y 25 Cs

Veer : —

Buigzaamheid in mm/t : —

Speling h onder tarra tussen stuit en veerstrop { max. — ; min. bij revisie —

Toegelaten boogstraal : 50 m

Handrem : Isajax

Remtype : O - GP

Verdeler : EST - 3f - 14"

Regelaar : DRV2 - 600

Weegklep : —

Remgewicht : 24 / 48 / 42

Wijziging van het schema : 3.81

Type M : 3614A 8

Lettercode : Shmms

Reeks : 3188476 5 000a — Zonder handrem; 3188476 5 999a — Met handrem

Bouwjaar : 1978

Wagen voor vervoer van rollen plaatstaal.

Gemiddelde tarra 17,88t - 17,75t

Met handrem — Zonder handrem

	A	B1	B2	C2	C3	C4
S	39,5	42	54	59	62	

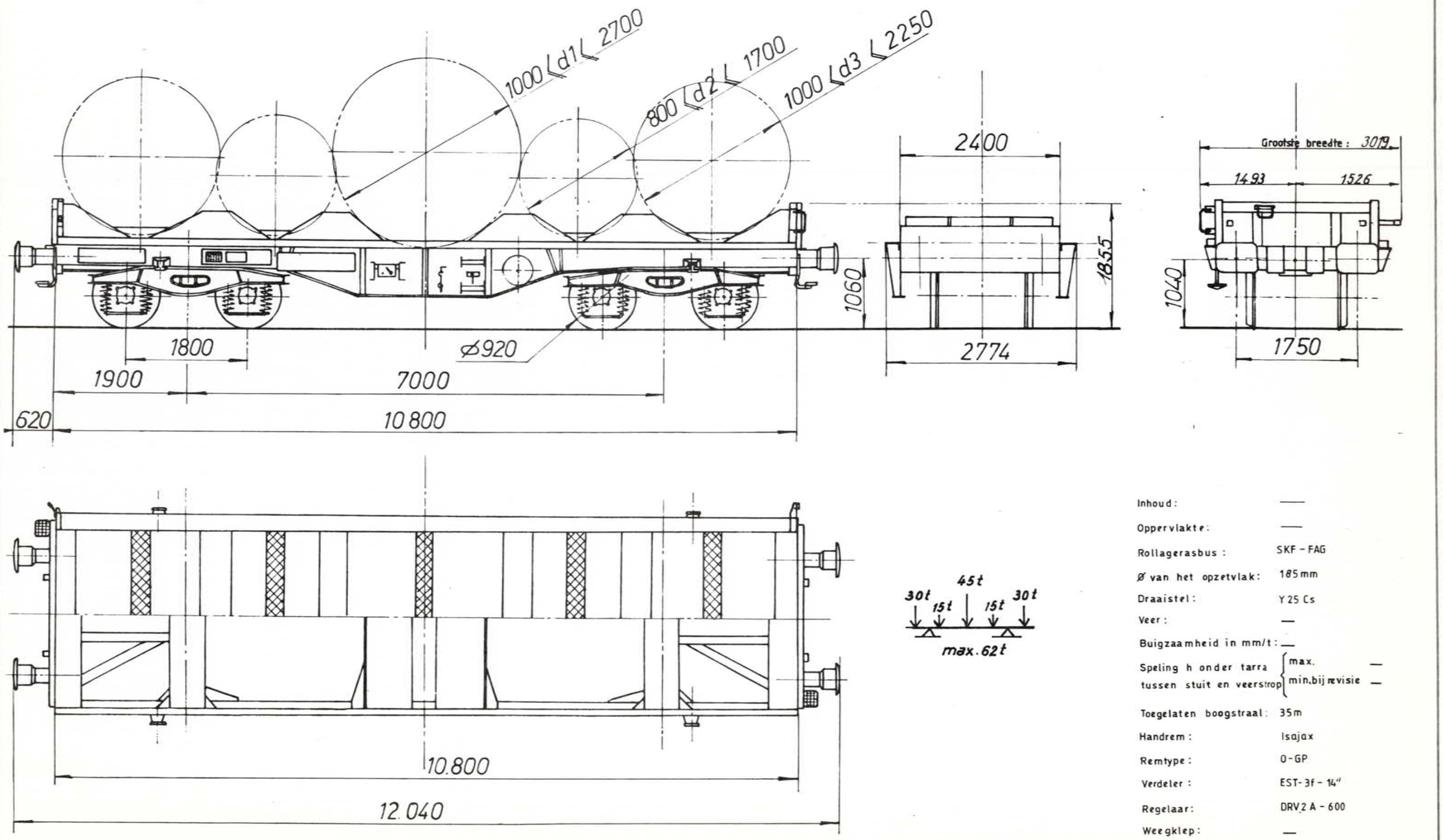

Inhoud :	—
Oppervlakte :	—
Rollagerasbus :	SKF - FAG
Ø van het opzetvlak :	185 mm
Draaistel :	Y 25 Cs
Veer :	—
Buigzaamheid in mm/t :	—
Speling h onder tarra tussen stuit en veerstrop	max. — ; min. bij revisie —
Toegelaten boogstraal :	35 m
Handrem :	Isajax
Remtype :	O-GP
Verdeler :	EST-3f - 14"
Regelaar :	DRV 2 A - 600
Weegklep :	—
Remgewicht :	22 / 48 / 40

9600.004 M

Wijziging van het schema 3. 3. 81

Type M : 3614B 0

Lettercode : Shimms

Reeks : 3184771 1 000 a — Zonder handrem
3184771 1 999 a — Met handrem

Bouwjaar : 1977 - 1978

Wagen met telescopische huiven voor vervoer van rollen.

Gemiddelde tarra 21,7 t.

	Met handrem					Zonder handrem
	A	B1	B2	C2	C3 C4	
S	36	38,5	50	55	58	
120km/u	00 t					

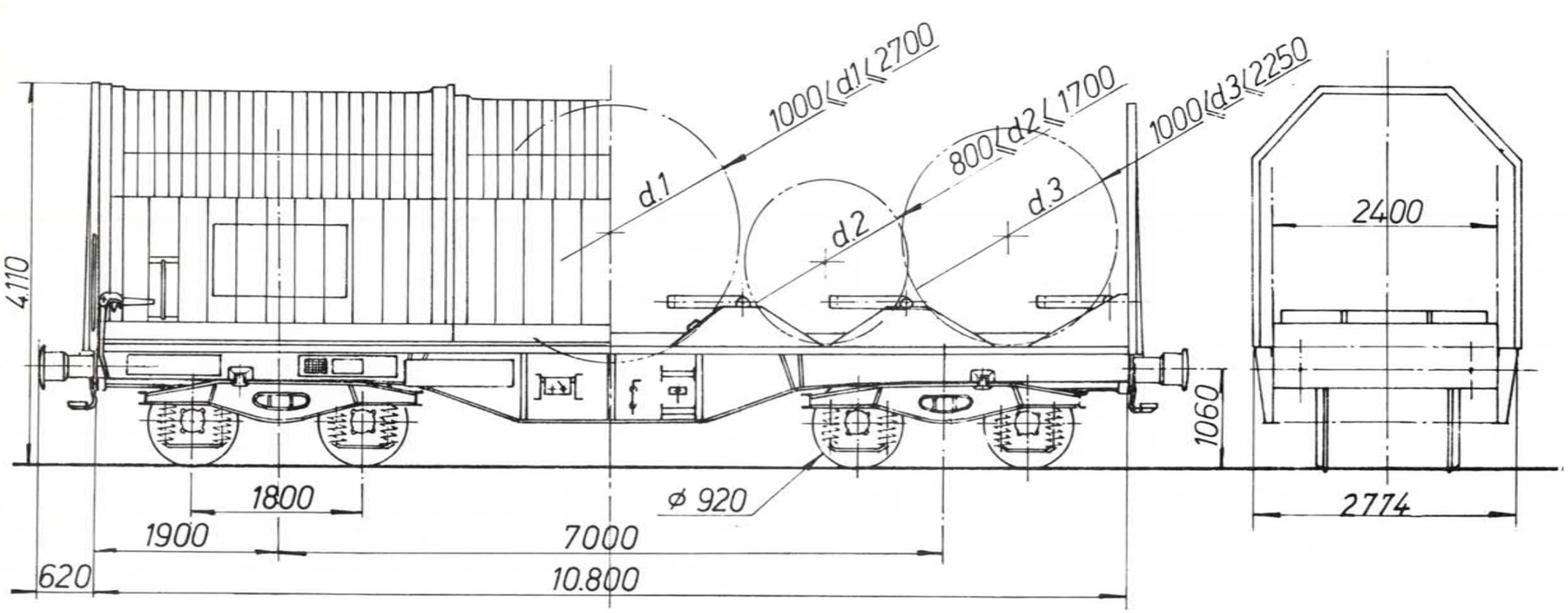

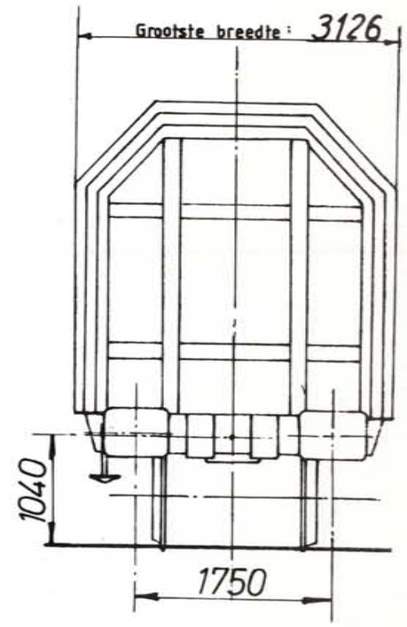

12 vastzettingsarmen.

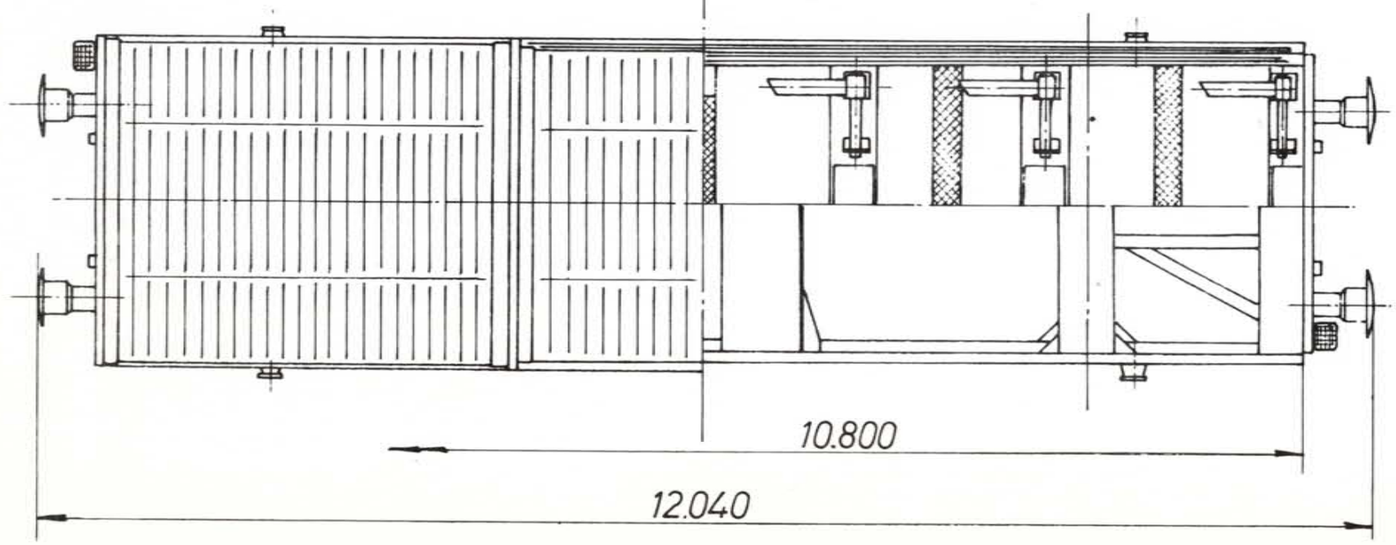

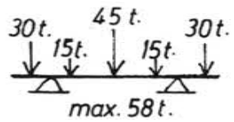

Inhoud :	—
Oppervlakte :	—
Rollagerasbus :	SKF - FAG.
ø van het opzetvlak :	185 mm.
Draaistel :	Y 25 Cs
Veer :	—
Buigzaamheid in mm/t :	—
Speling h onder tarra tussen stuit en veerstrop — max.	—
Speling h onder tarra tussen stuit en veerstrop — min.bij revisie	—
Toegelaten boogstraal :	35 m.
Handrem :	—
Remtype :	O - GP.
Verdeler :	Est - 3 f . 14".
Regelaar :	DRV 2 A - 600.
Weegklep :	—
Remgewicht :	24 / 48 / 40

960-0-002 M.

Wijziging van het schem 05-03-81.

Type M : 3 6 1 4 C 0

Lettercode : Sammps

Reeks : 8 2 8 8 4 8 4 8 0 0 0 — Zonder handrem

8 2 8 8 4 8 4 8 0 0 0 — Met handrem

Bouwjaar : 1984

Wagen voor vervoer van warme rollen plaatstaal 300° en plakken

Gemiddelde tarra 29,1 t

Met handrem 91 t

Zonder handrem

	A	B1	B2	C
S	42	45	57	66
120 Km/h	00,0			

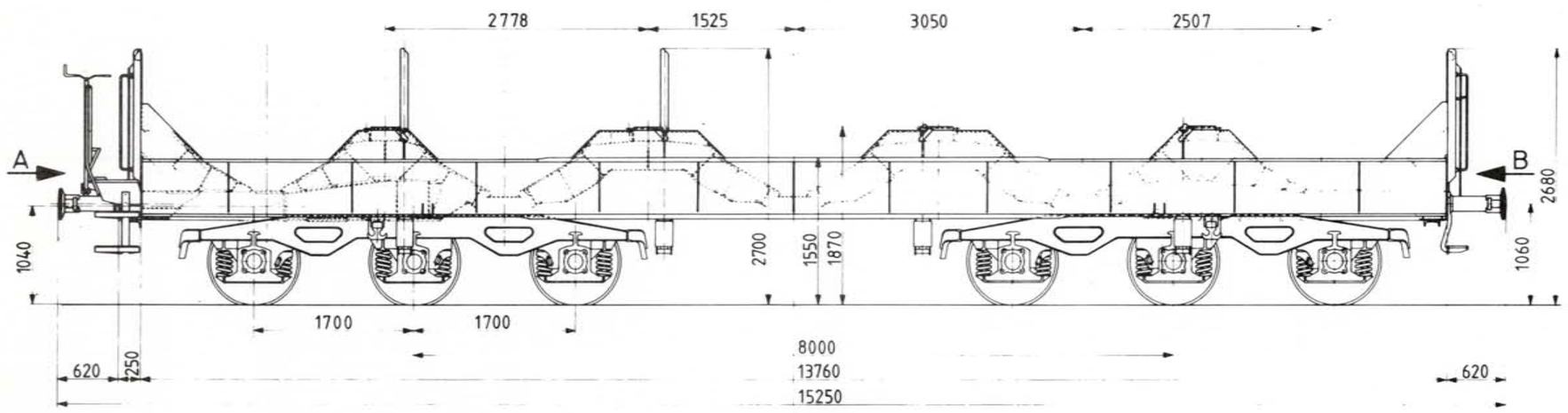

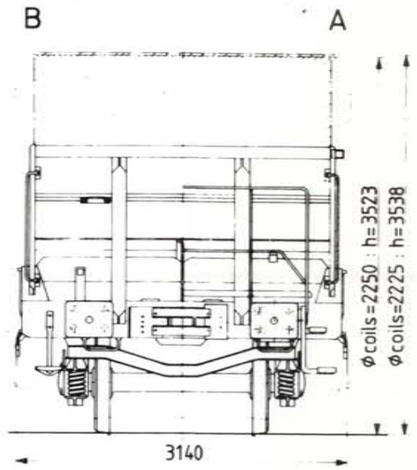

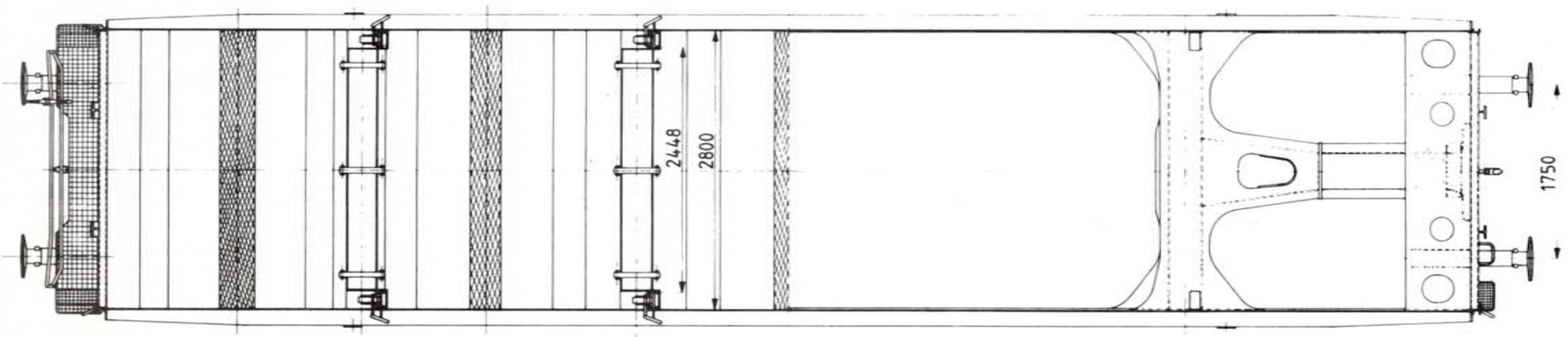

WIEG BERCEAU	1	2	3	4	5
Ø min mm	900	900	900	900	900
Ø max mm	2225	2250	2250	2250	2225
Max gew t / Poids max t	25,0	45,0	45,0	45,0	25,0

Inhoud :

Oppervlakte :

Rollagerasbus : Sferische / Sphérique

Ø van het opzetvlak : Ø 130 mm

Draaistel : BLC 3-25 t./essieu-as

Veer :

Buigzaamheid in mm/t : 2 mm/t/bogie <21 t ; 0,52 mm/t/bogie >21t

Speling h onder tarra tussen stuit en veerstrop : max. 62 ; min. bij revisie

Toegelaten boogstraal : 75 m

Handrem : Met schroef / A vis

Remtype : Oerlikon

Verdeler : Est 3f GP-2x14"

Regelaar : SAB-DRV 2A-450

Weegklep : ALM 108+ ALR 155

Remgewicht : Max 87 t

976-0-002 M

Wijziging van het schema :

Platte wagen op draaistellen voor het vervoer van transcontainers

Type M : 3714A 0

Lettercode : Sgjs 8

Reeks : 31884536 0000 a 31884536 2990 a Zonder handrem
31884536 0000 a 31884536 2990 a Met handrem

Bouwjaar : 31884404 0 400 31884536 0 449
1971-1972

Gemiddelde tarra

Met handrem 23,87 t

	A	B	C
S	40	48	56

Zonder handrem 23,59 t

	A	B	C
S	40	48	56

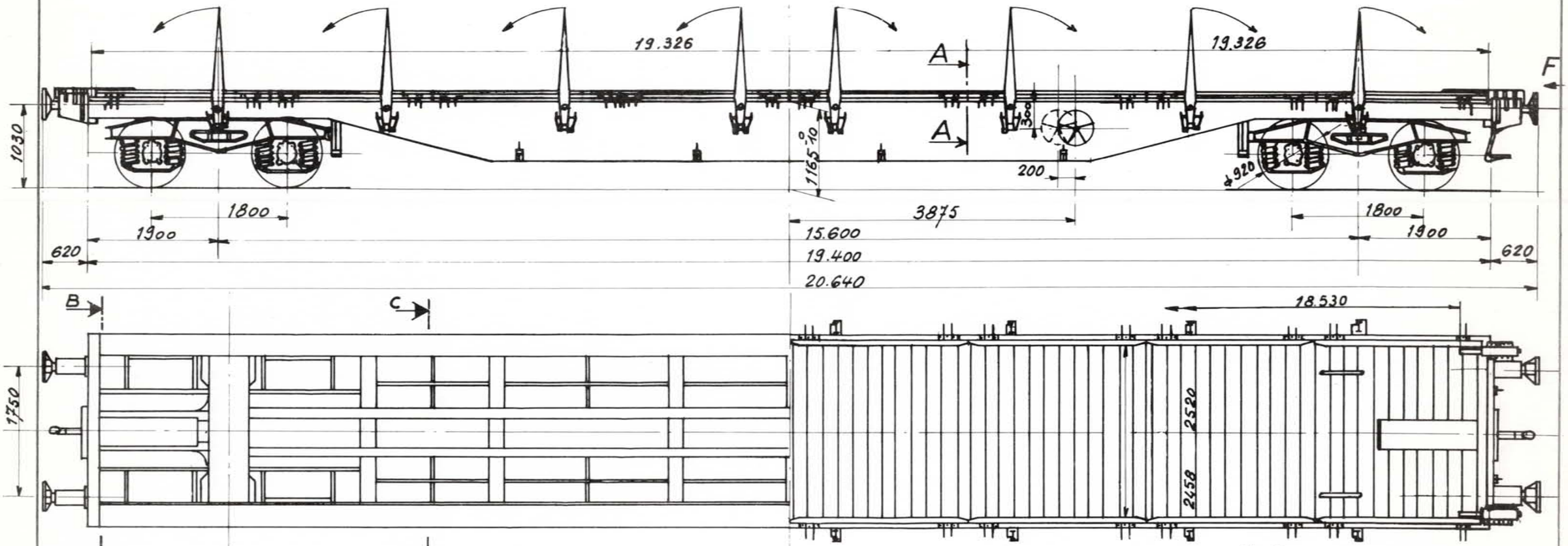

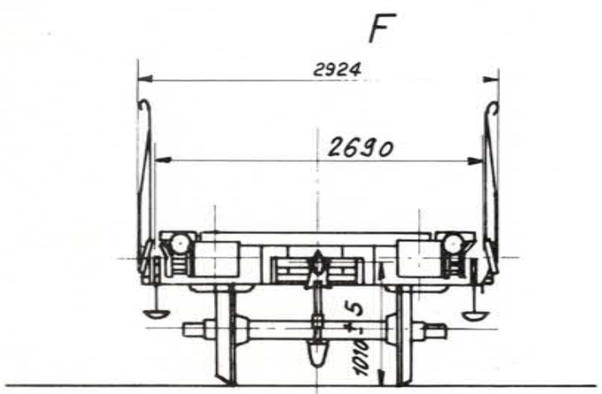

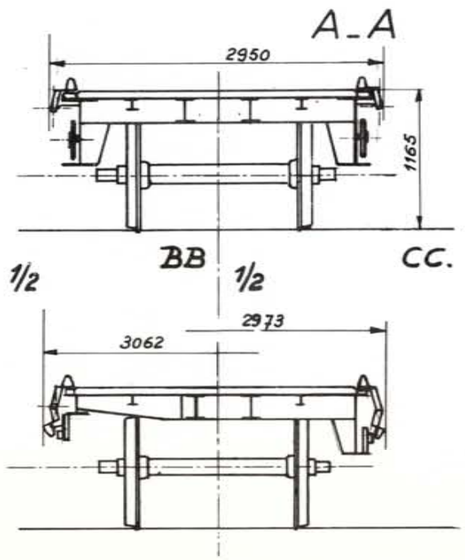

Inhoud :

Oppervlakte : 48,25 m²

Rollagerasbus : SPH ø 130 x 217

ø van het opzetvlak : 185 mm

Draaistel : Y25 CSS

Veer : ø 162 ø 30 x 239 ø 90 ø 24 x 228

Buigzaamheid in mm/t : 1,5 mm / wagon ledig
0,5 mm / wagon beladen

Speling h onder tarra tussen stuit en veerstrop : max. / min. bij revisie

Toegelaten boogstraal : 35 m

Handrem : ISAJAX

Remtype : O-GP-A

Verdeler : Est 3f-GP

Regelaar : DRV 2A-450 H2

Weegklep : DP1

Remgewicht : Max. 80 t

950-0-002M

Wijziging van het schema :

Platte wagen voor transcontainers munities

Type M : 3714A 1

Lettercode : Sgjs

Reeks : 31884536 300 — Zonder handrem
31884536 314 — Met handrem

Bouwjaar : 1971-72

Gemiddelde tarra 24,75 t

	Met handrem			Zonder handrem	
	A	B	C		
S	39	47	55		

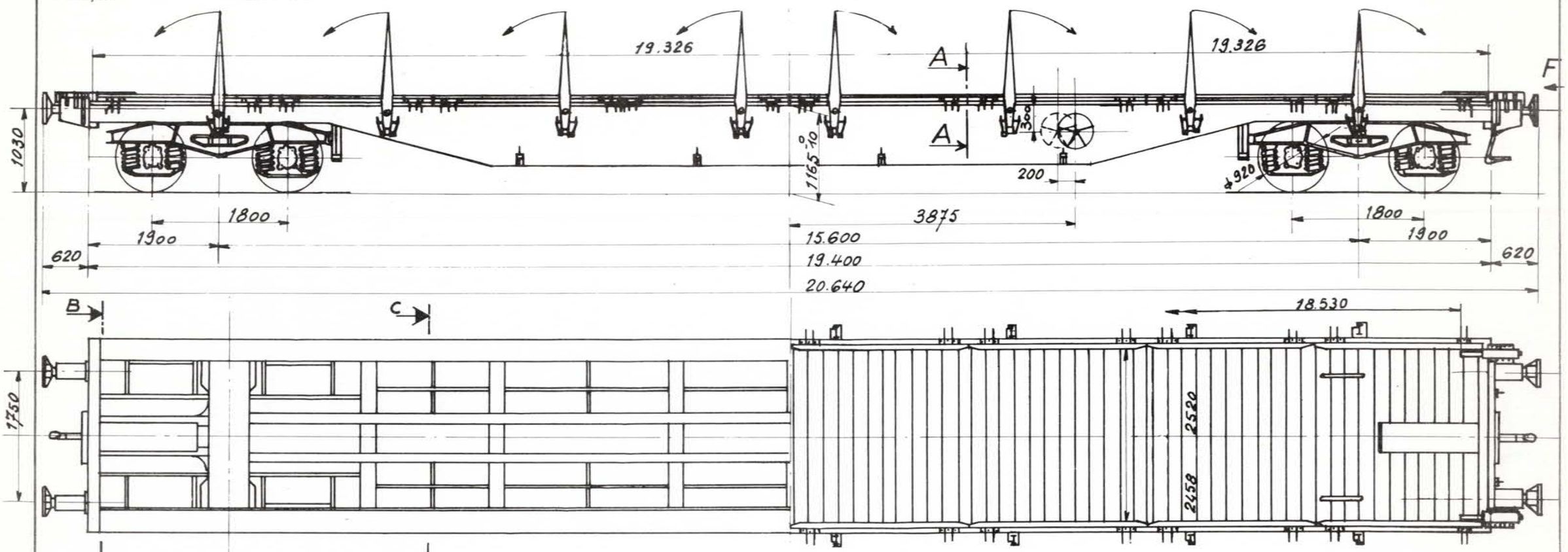

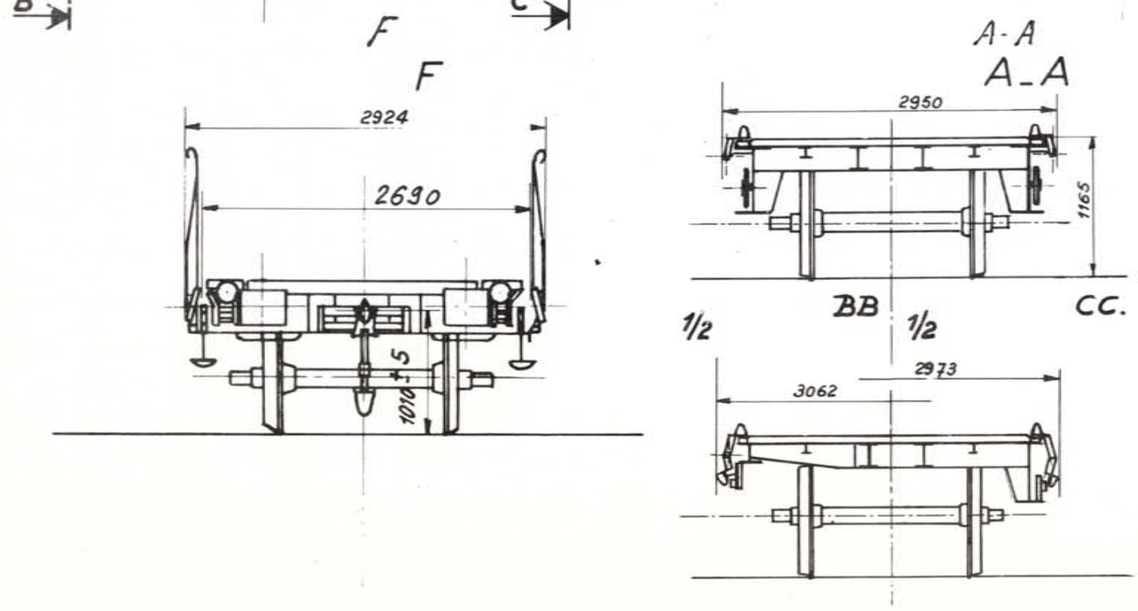

Inhoud :

Oppervlakte : 48,25 m²

Rollagerasbus : SPH ϕ130x217

Ø van het opzetvlak : 185 mm

Draaistel : Y25 C55

Veer : ϕ162 ϕ30x233 ϕ30 ϕ24x228

Buigzaamheid in mm/t :

Speling h onder tarra tussen stuit en veerstrop { max. / min.bij revisie

Toegelaten boogstraal : 35 m

Handrem : ISAJAx

Remtype : O-GP-A

Verdeler : Est 3p GP

Regelaar : DRV 2A-450 H2

Weegklep : DP1

Remgewicht : ☐ ☐ max 80 t

950-0-000 M

Wijziging van het schema :

Type M : 3714A 2

Lettercode : Sgjs - W

Reeks : 8188453 6 315 — 8188453 6 379 Zonder handrem

Met handrem

Bouwjaar : 1971-72

Platte wagen voor transcontainers munities

Gemiddelde tarra 24,3 t

Met handrem

Zonder handrem

	A	B	C
S	39,5	47,5	55,5

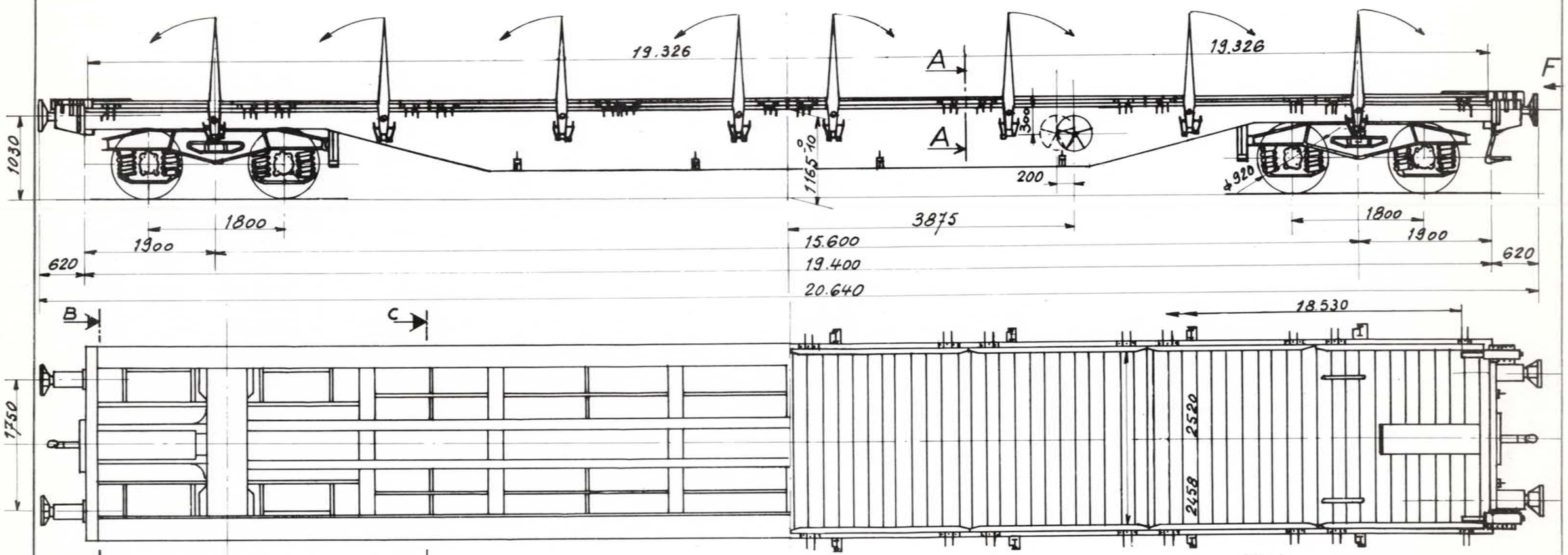

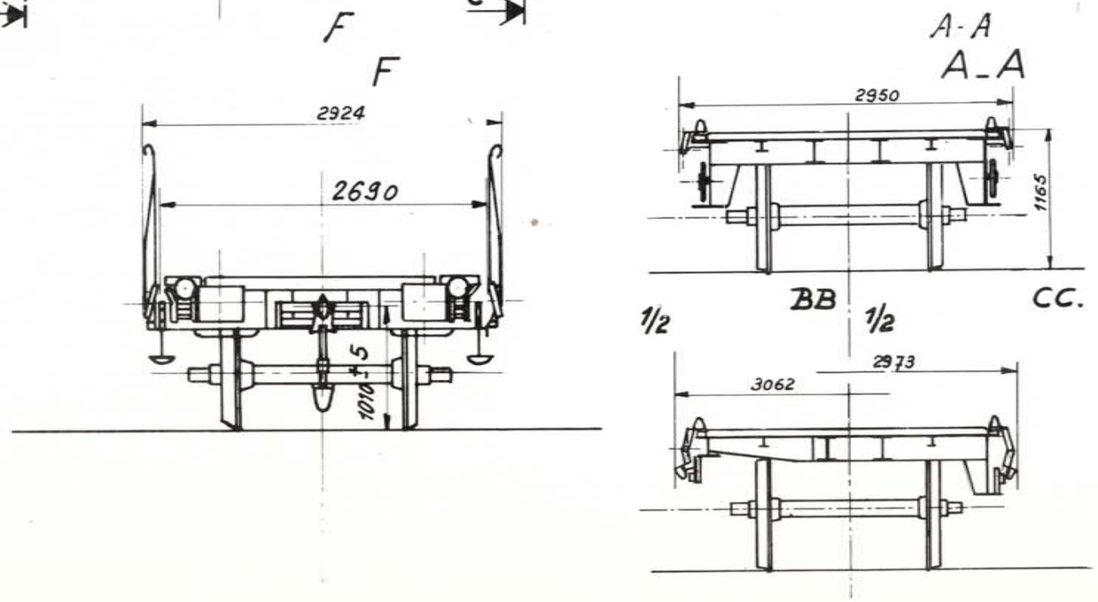

Inhoud :

Oppervlakte : 48,25 m²

Rollagerasbus : SPH- ø 130x217

Ø van het opzetvlak : 185 mm

Draaistel : Y 25 CSS

Veer : ø 162 ø 30x239 ø 90 ø 24x228

Buigzaamheid in mm/t :

Speling h onder tarra tussen stuit en veerstrop { max. / min. bij revisie

Toegelaten boogstraal : 35 m

Handrem : ISAJAX

Remtype : O-GPA

Verdeler : Est 3f-GP

Regelaar : DRV 2A-450 H2

Weegklep : DP1

Remgewicht : max. 80 t

Wijziging van het schema :

Platte wagen voor vervoer van mobiele laadkisten

Type M: 3714A 3

Lettercode: slpss

Reeks: 3588479 6 000 — Zonder handrem; 3588479 6 049 — Met handrem

Bouwjaar: 1971-72

Gemiddelde tarra 20,6t

Met handrem / Zonder handrem

	A	B	C
S	43	51	59
SS	43	51	59

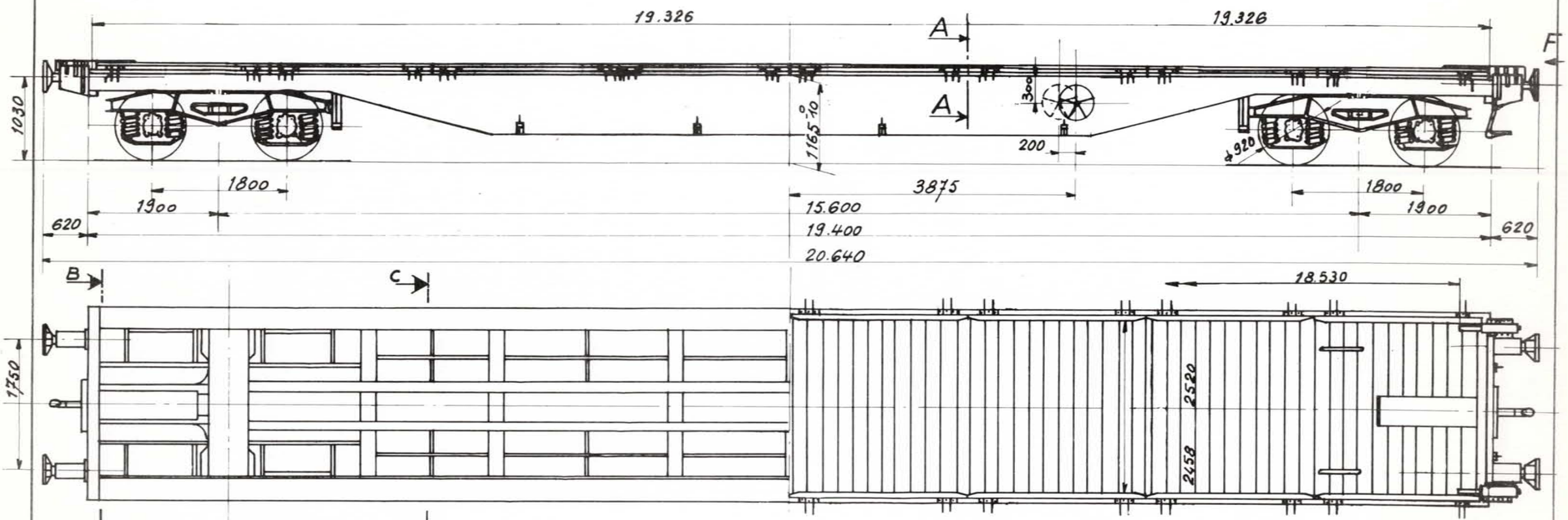

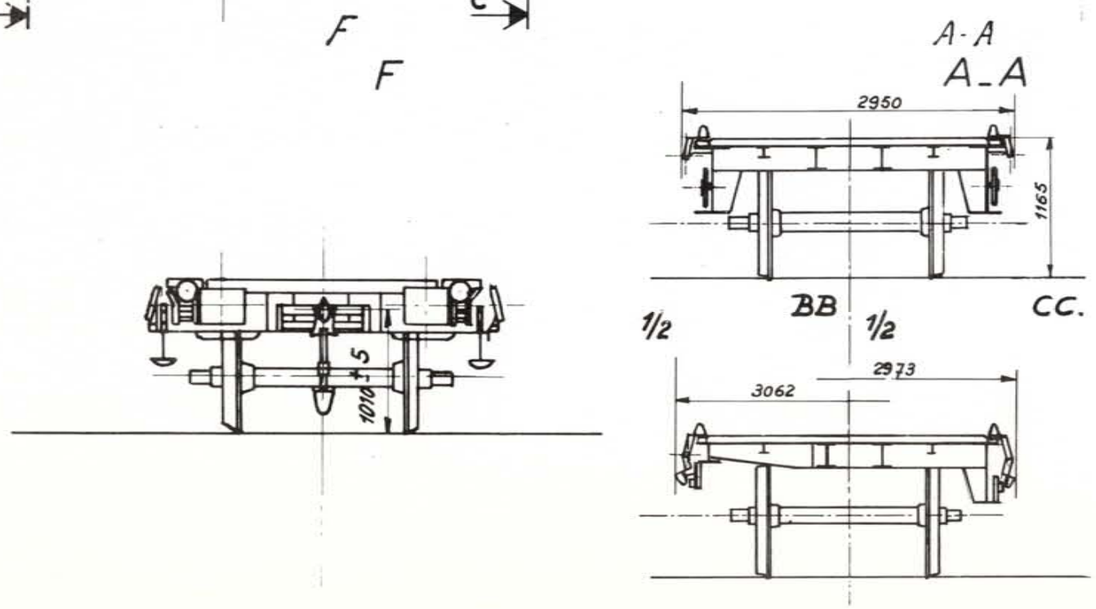

Inhoud:

Oppervlakte: 48,25 m²

Rollagerasbus: SPH ø 130 x 217

Ø van het opzetvlak: 185 mm

Draaistel: Y25 CSS

Veer: ø162 ø30x239 ø90 ø24x228

Buigzaamheid in mm/t:

Speling h onder tarra tussen stuit en veerstrop { max. / min. bij revisie

Toegelaten boogstraal: 35 m

Handrem: ISAJAX

Remtype: O-GP-A

Verdeler: Est 3f GP

Regelaar: DRV 2A-450 H2

Weegklep: DP1

Remgewicht: Max. 80t.

Wijziging van het schema:

Type M : 3714B 0

Wagen voor vervoer van containers en laadkisten

Gemiddelde tarra 20 t

Lettercode : Sgss

Reeks : 8284545 9 000 Zonder handrem

8284545 9 199 Met handrem

Bouwjaar : 1982

	Met handrem			Zonder handrem
	A	B	C	
S	44	52	60	

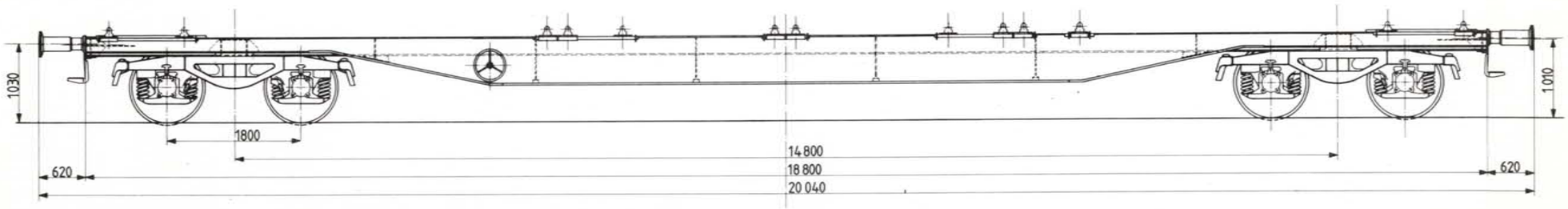

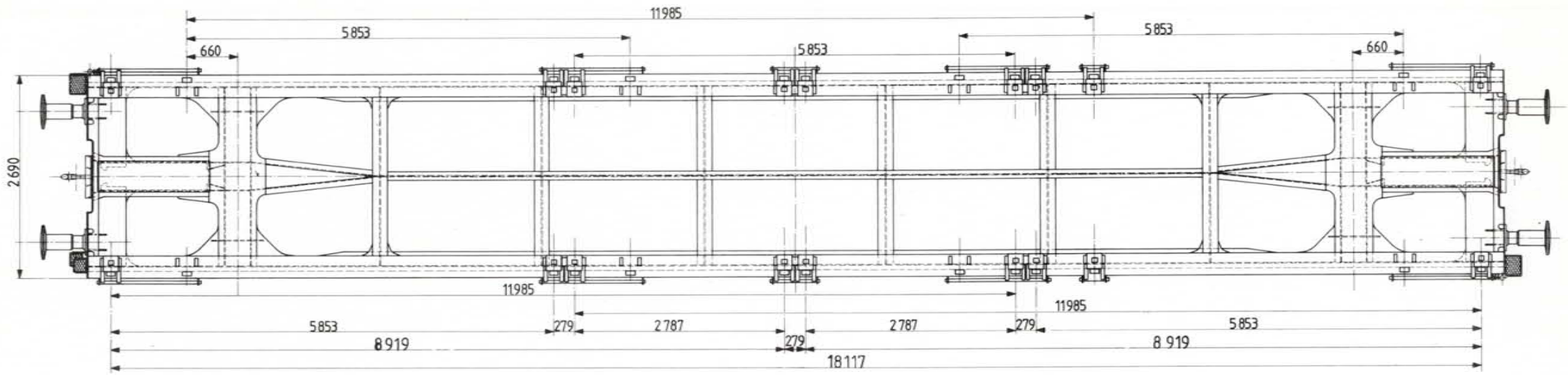

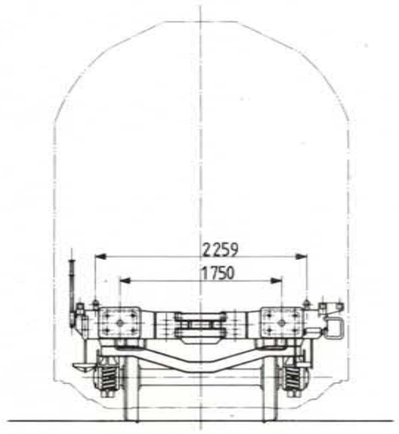

Inhoud : —

Oppervlakte :

Rollagerasbus :

Ø van het opzetvlak :

Draaistel : Y 25 Ls-Rss

Veer :

Buigzaamheid in mm/t :

Speling h onder tarra tussen stuit en veerstrop { max. / min. bij revisie

Toegelaten boogstraal : 35 m

Handrem : Frein à vis Schroefrem

Remtype : O-GP-A

Verdeler : Oerlikon Est 3f

Regelaar :

Weegklep :

Remgewicht : OGPA Max 80 t

Wijziging van het schema :

3.10. WAGENS MET OPENGAAND DAK

Tremelwagen - Zelflosser.

Type M : 1000 1

Lettercode : Tds

Reeks : 21885730 0 200 a 21885730 0 299 a Zonder handrem
21885730 0 000 a 21885730 0 199 a Met handrem

Bouwjaar : 1964

Gemiddelde tarra : 12,5 t

Met handrem

	A	B	C
S	19,5	23,5	27,5

Zonder handrem

	A	B	C
S	19,5	23,5	27,5

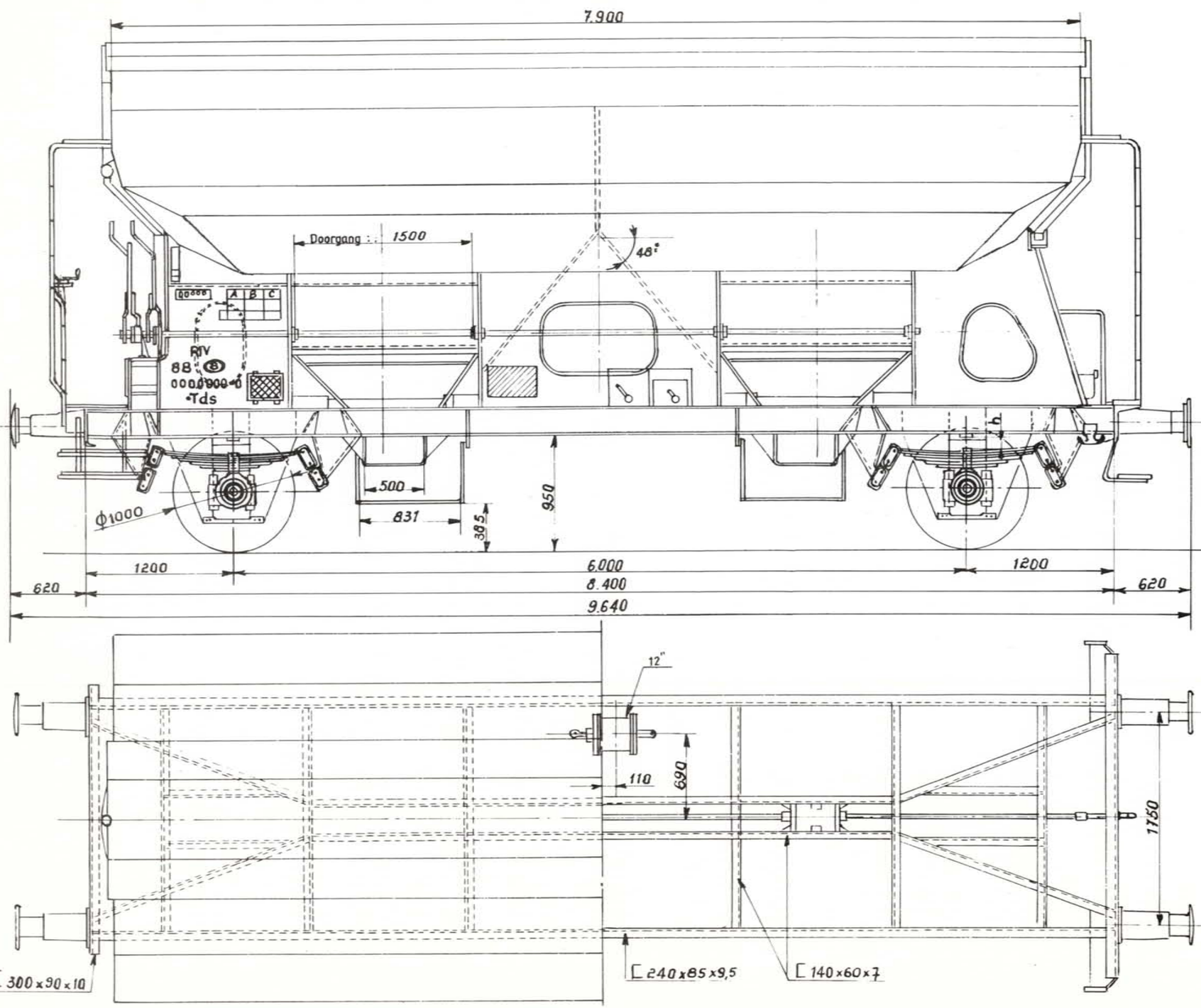

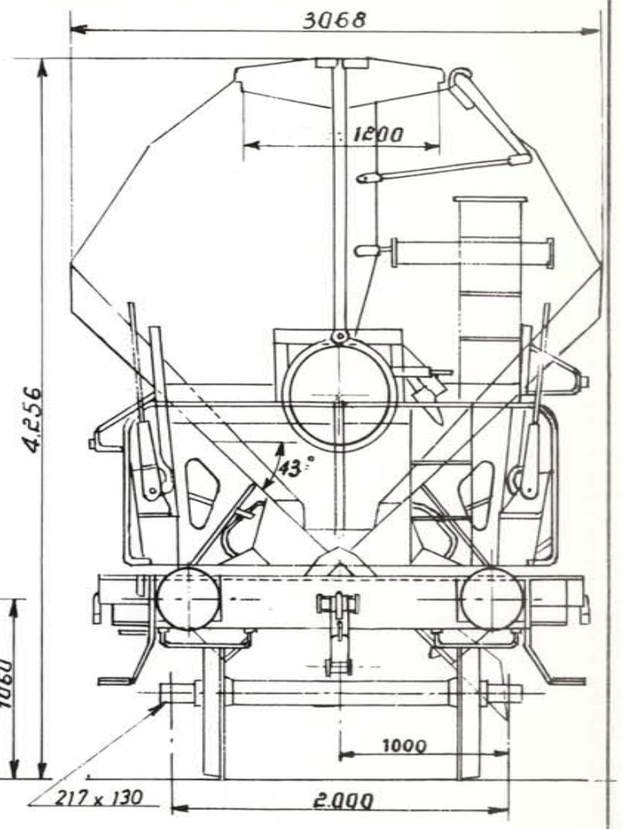

Inhoud :	38 m³
Oppervlakte :	—
Rollagerasbus :	SKF
Ø van het opzetvlak :	185 mm
Draaistel :	—
Veer :	8 bladen 120 x 16 - 2000
Buigzaamheid in mm/t :	6,8
Speling h onder tarra tussen stuit en veerstrop	max. 86 mm min. bij revisie 86
Toegelaten boogstraal :	—
Handrem :	—
Remtype :	O-GP
Verdeler :	EST - 3e
Regelaar :	DRV 2 + 450
Weegklep :	—
Remgewicht :	13 / 15 24 24 22

803.017 C

Wijziging van het schemd. 3.79

Tremelwagen. Zelflosser.

Type M : 1 0 0 0 D 2

Lettercode : Tds

Reeks : 2 1 8 8 5 7 3 0 5 0 0 a — Zonder handrem
2 1 8 8 5 7 3 0 5 4 9 a — Met handrem

Bouwjaar : 1967

Gemiddelde tarra : 12,85t

Met handrem

	A	B	C
S			

Zonder handrem

	A	B	C
S	19	23	27

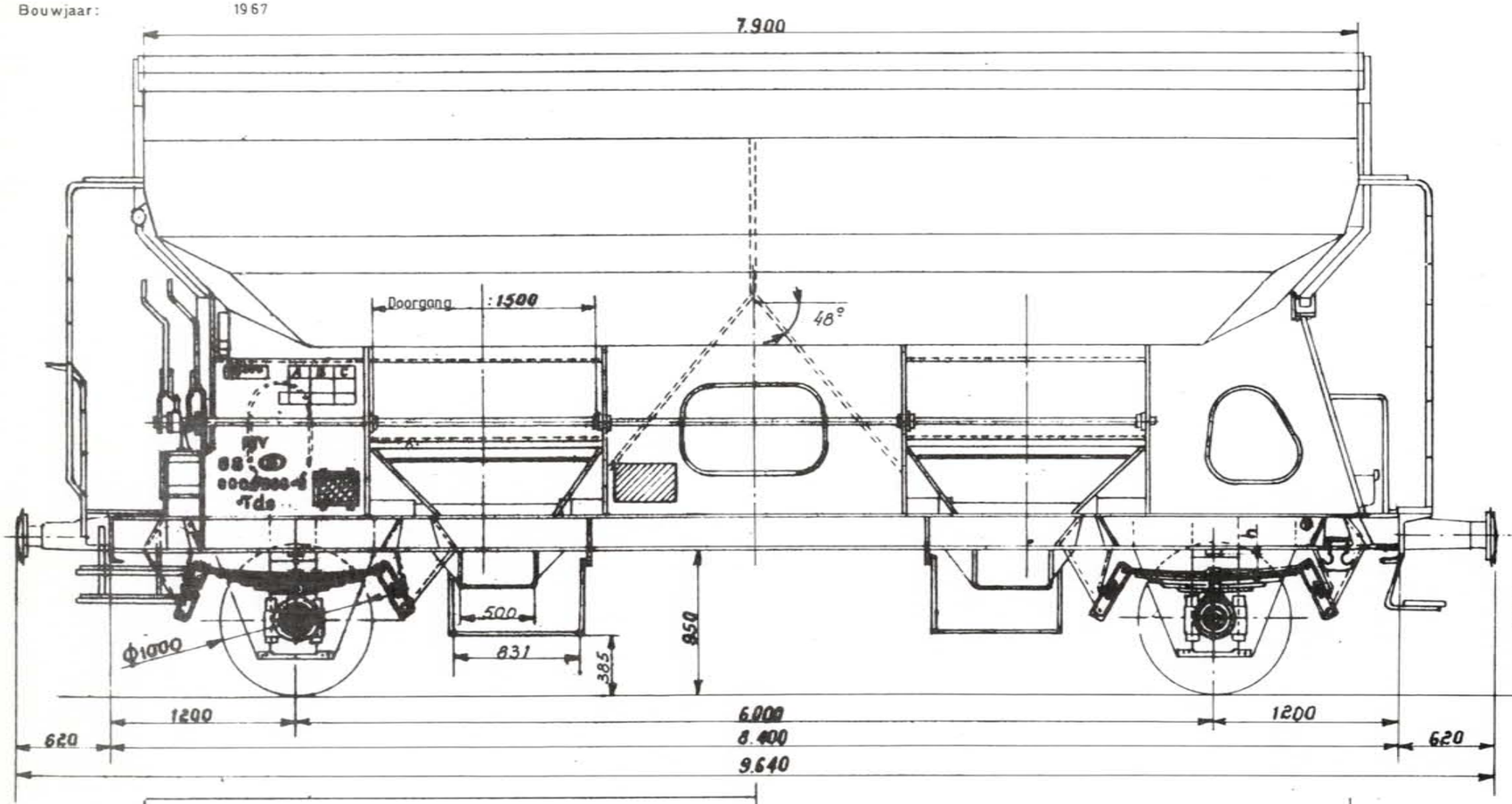

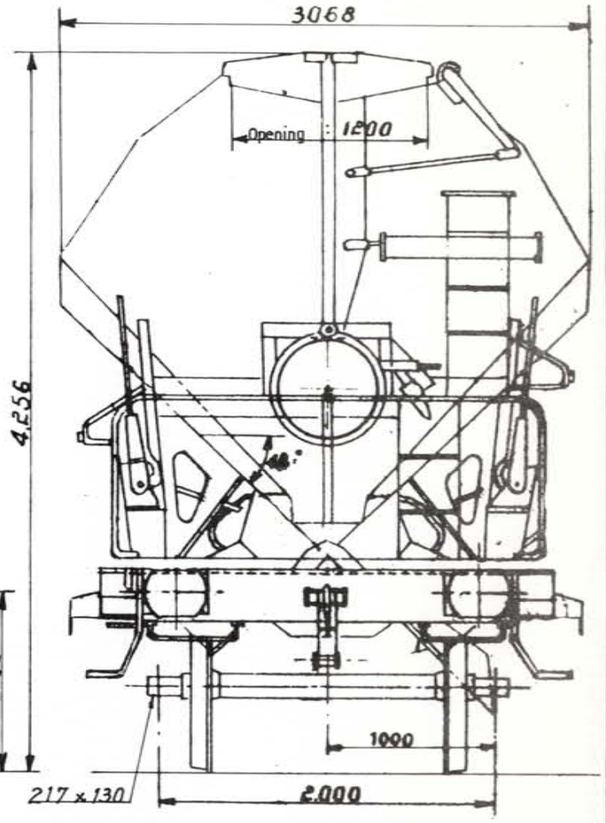

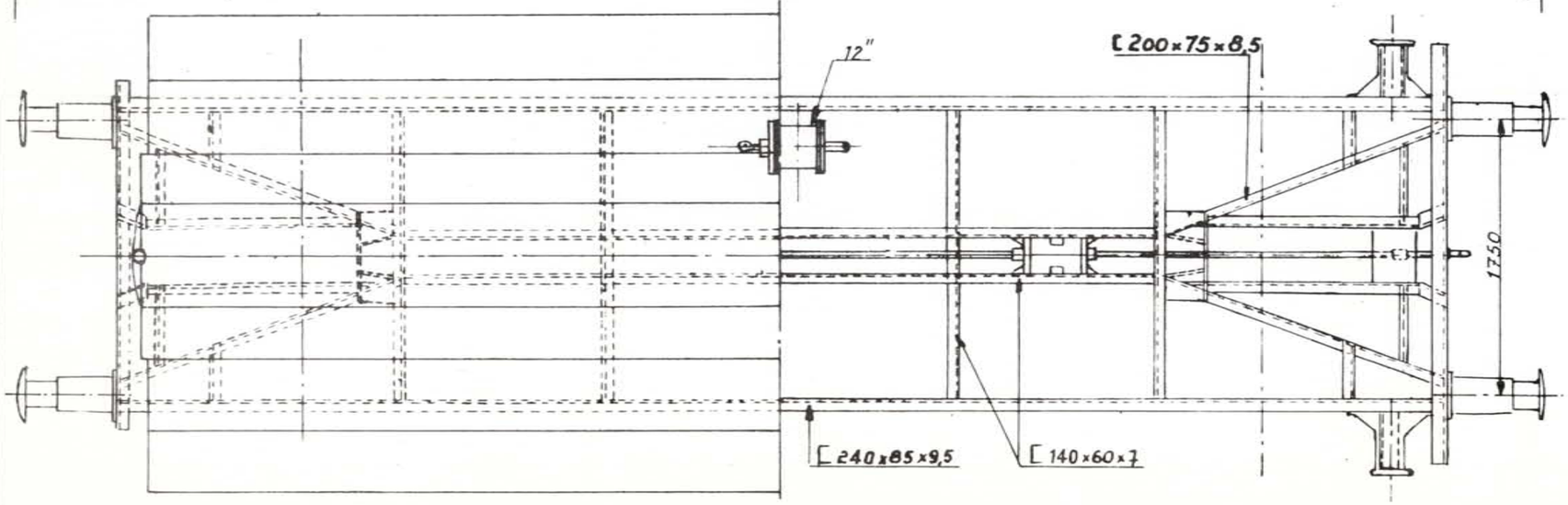

Inhoud :	38 m³
Oppervlakte :	—
Rollagerasbus :	SKF
Ø van het opzetvlak :	185 mm
Draaistel :	—
Veer :	8 bladen 120 x 16 - 1200
Buigzaamheid in mm/t :	6,8
Speling h onder tarra tussen stuit en veerstrop	max. 95 mm min. bij revisie —
Toegelaten boogstraal :	—
Handrem :	—
Remtype :	O-GP
Verdeler :	Est 3e
Regelaar :	DRV 2-450
Weegklep :	—
Remgewicht :	13 / 22 / 24

873.0.003 M

Wijziging van het schema 22.2.81

Tremelwagen.

Type M : 1 0 0 0 D 3

Lettercode : Tds

Reeks : 2 1 8 8 5 7 3 1 5 0 0 a 2 1 8 8 5 7 3 1 5 5 9 a Zonder handrem
2 1 8 8 5 7 3 1 8 0 0 a 2 1 8 8 5 7 3 1 8 3 9 a Met handrem

Bouwjaar : 1968

Gemiddelde tarra : 13,64 t - 13,75 t

Met handrem

	A	B	C
S	18	22	26

Zonder handrem

	A	B	C
S	18	22	26

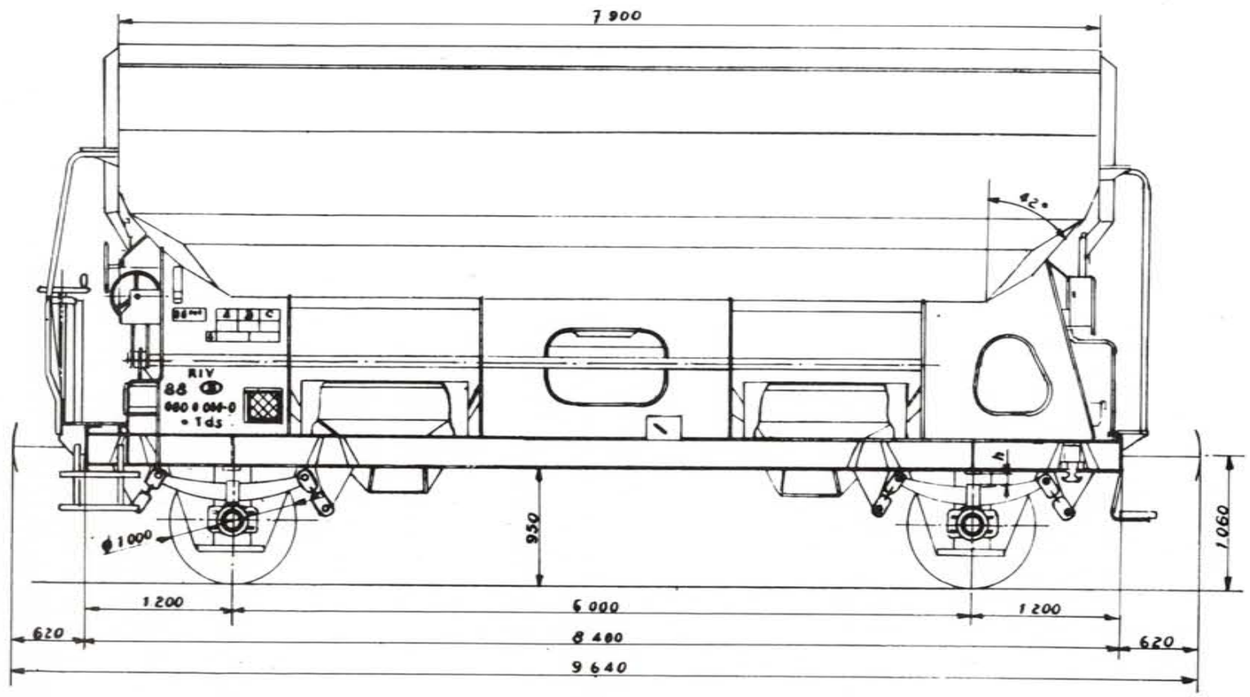

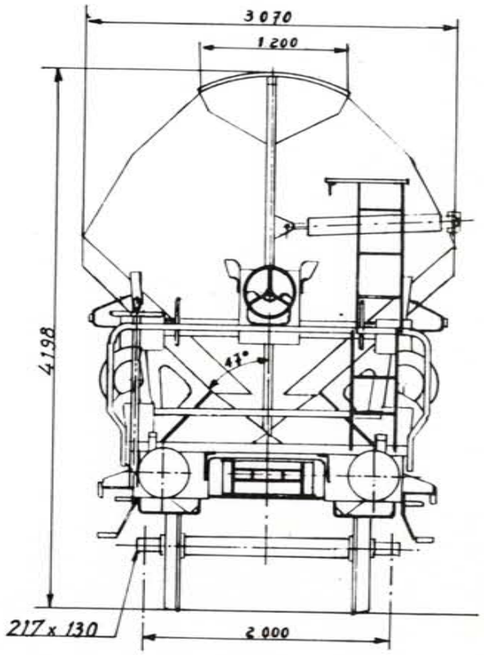

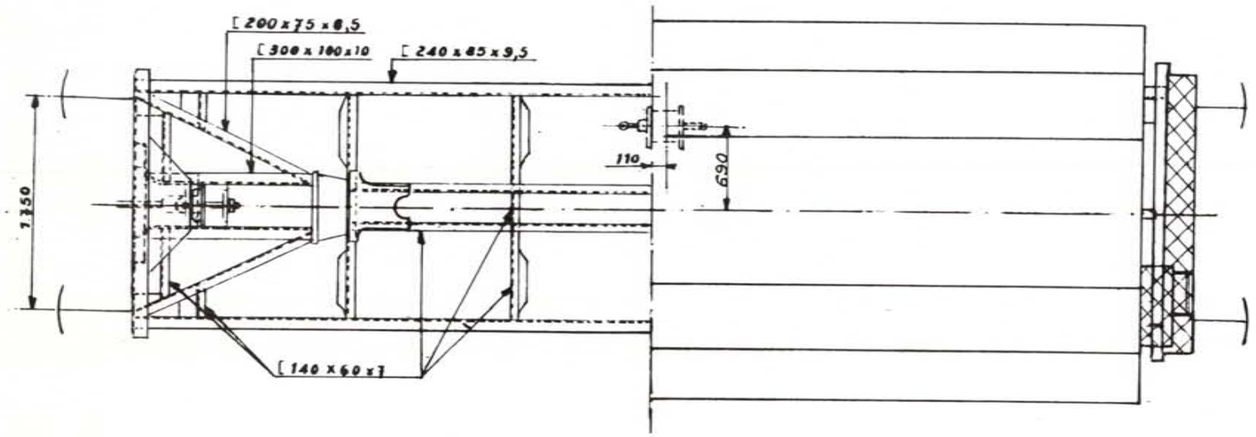

Inhoud :	38 m³
Oppervlakte :	—
Rollagerasbus :	SKF
Ø van het opzetvlak :	185 mm
Draaistel :	—
Veer :	8 bladen 120 x 16 - 1200
Buigzaamheid in mm/t :	6,8
Speling h onder tarra tussen stuit en veerstrop	max. 86,5 mm min. bij revisie —
Toegelaten boogstraal :	—
Handrem :	—
Remtype :	O-GP
Verdeler :	Est 3 e
Regelaar :	DRV 2-450
Weegklep :	—
Remgewicht :	13 [ ] 24 22

Wijziging van het schema 01.03.79

Tremelwagen - Zelflosser.

Type M : 1000 4

Lettercode : Tds

Reeks : 21 68573 0 550 a — Zonder handrem

21 68573 0 699 a — Met handrem

Bouwjaar : 1969

Gemiddelde tarra : 13,5 t

Met handrem

	A	B	C
S			

Zonder handrem

	A	B	C
S	18,5	22,5	26,5

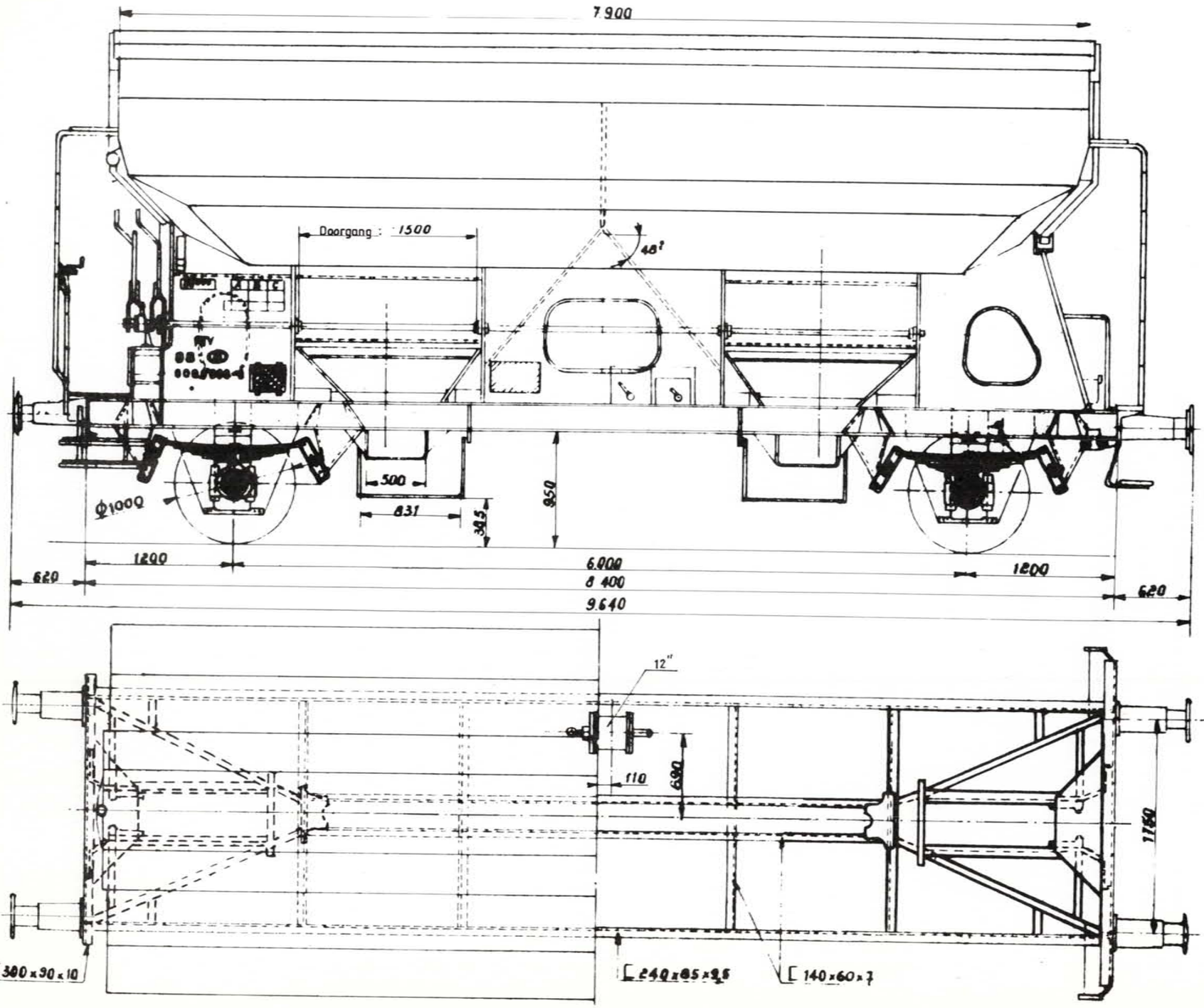

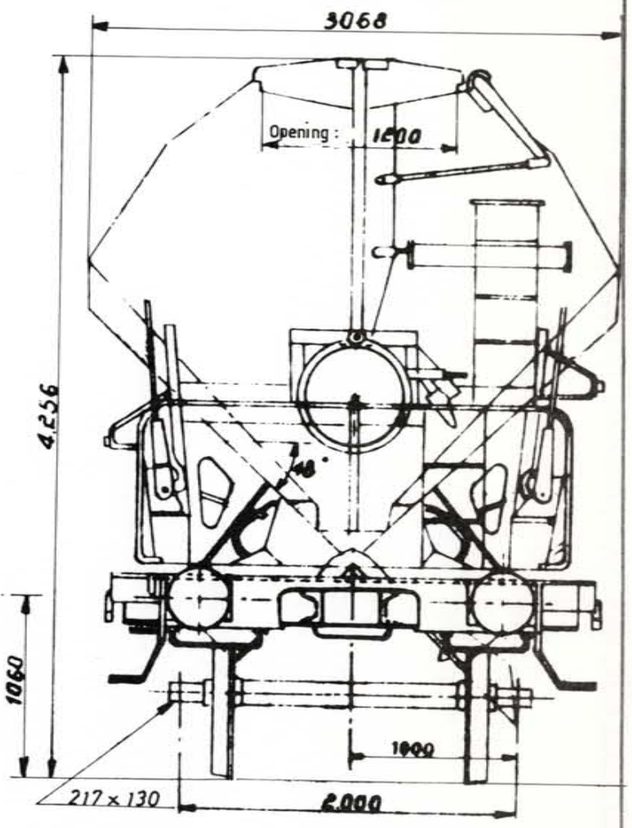

Inhoud :	38 m³
Oppervlakte :	—
Rollagerasbus :	SKF
Ø van het opzetvlak :	185 mm
Draaistel :	—
Veer :	8 bladen 120 x 16 - 1200
Buigzaamheid in mm/t :	6,8
Speling h onder tarra tussen stuit en veerstrop	max. 86 mm min. bij revisie 86
Toegelaten boogstraal :	—
Handrem :	—
Remtype :	O-GP
Verdeler :	EST - 3e
Regelaar :	DRV 2 - 450
Weegklep :	—
Remgewicht :	13 / 22 / 24

869.0.003 M

Wijziging van het schema 20. 2. 81

Tremelwagen. Zelflosser.

Type M : 1 0 0 0 D 6

Lettercode : Tds

Reeks : 21 88 57 3 2 500 a — 21 88 57 3 2 619 a Zonder handrem
21 88 57 3 2 620 a — 21 88 57 3 2 649 a Met handrem

Bouwjaar : 1970

Gemiddelde tarra : 14t

Met handrem

	A	B	C
S	18	22	26

Zonder handrem

	A	B	C
S	18	22	26

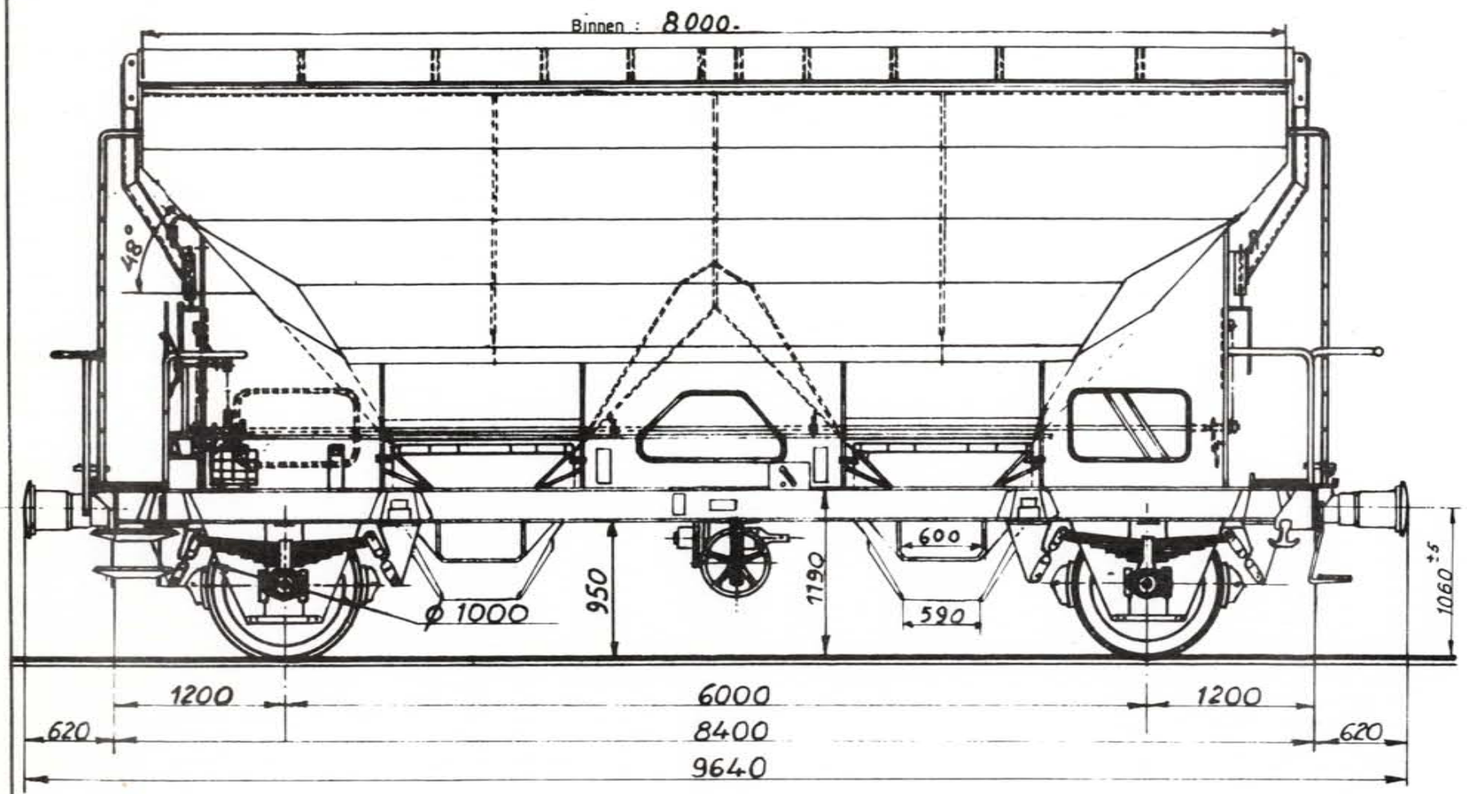

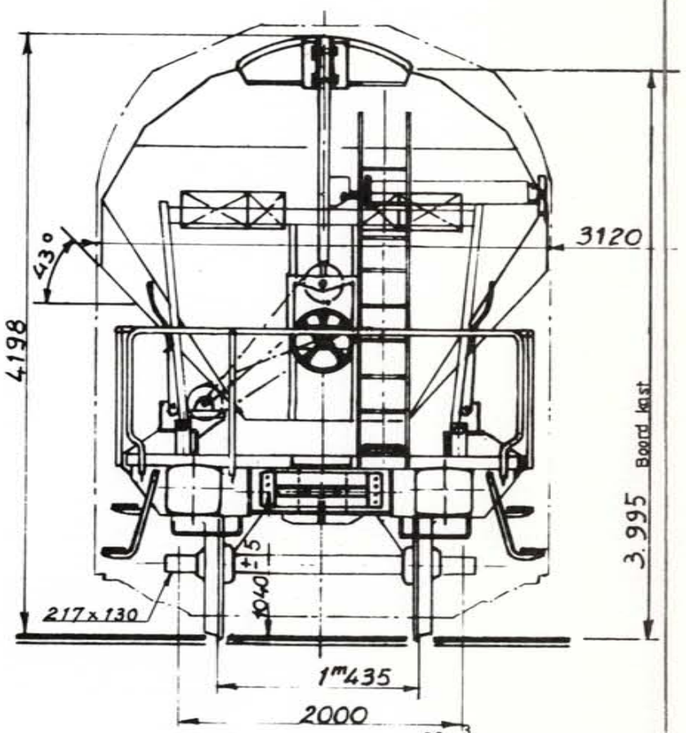

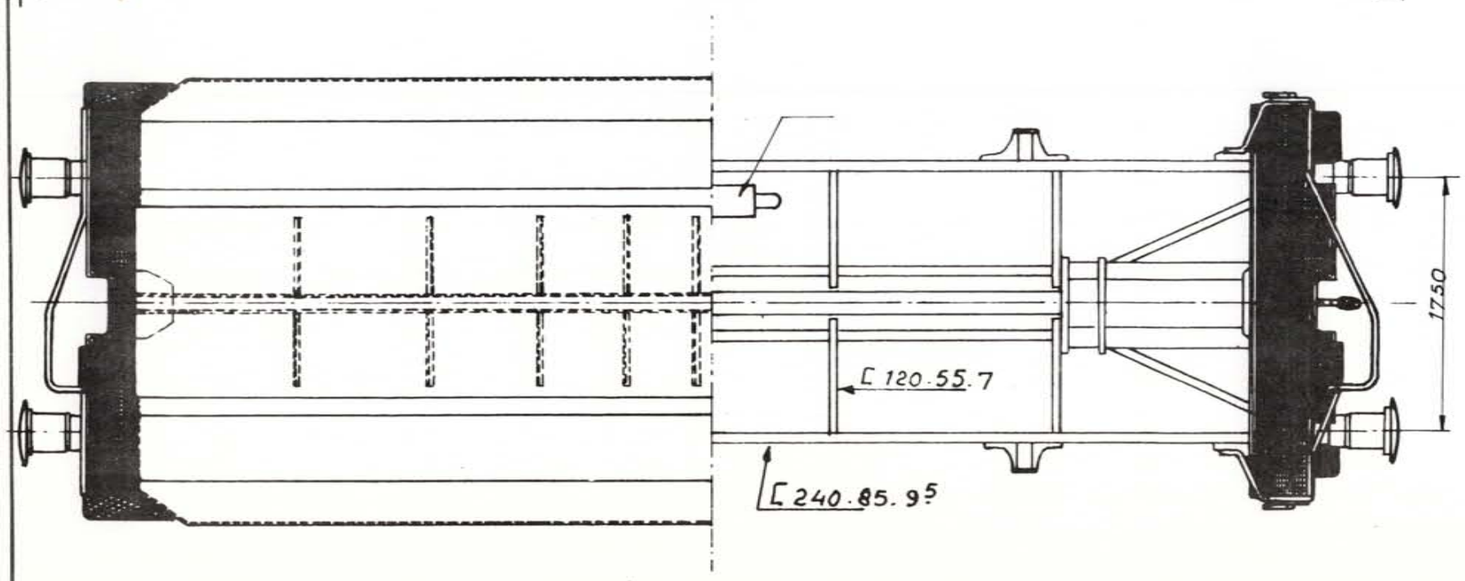

Inhoud : 38m³

Oppervlakte : —

Rollagerasbus : SKF

Ø van het opzetvlak : 185 mm

Draaistel : —

Veer : 8 bladen 120 x 16-1200

Buigzaamheid in mm/t : 6,8

Speling h onder tarra tussen stuit en veerstrop : max. — ; min.bij revisie —

Toegelaten boogstraal : 75 m

Handrem : —

Remtype : O-GP

Verdeler : Oerl. type Est 3e

Regelaar : SAB DRV2-450

Weegklep : —

Remgewicht : [ ] [13 [ ] 24 / 22]

879.0.003 M

Wijziging van het schema: 3.79

Type M : 1 0 0 0 0 7

Lettercode : Tds

Reeks : 2 1 8 8 5 7 3 2 7 5 0 a 2 1 8 8 5 7 3 2 9 1 9 a Zonder handrem
2 1 8 8 5 7 3 2 9 2 0 a 2 1 8 8 5 7 3 2 9 6 4 a Met handrem

Bouwjaar : 1970

Tremelwagen. Zelflosser.

Gemiddelde tarra : 13,9 t. - 14,1 t

Met handrem

	A	B	C
S	18	22	26

Zonder handrem

	A	B	C
S	18	22	26

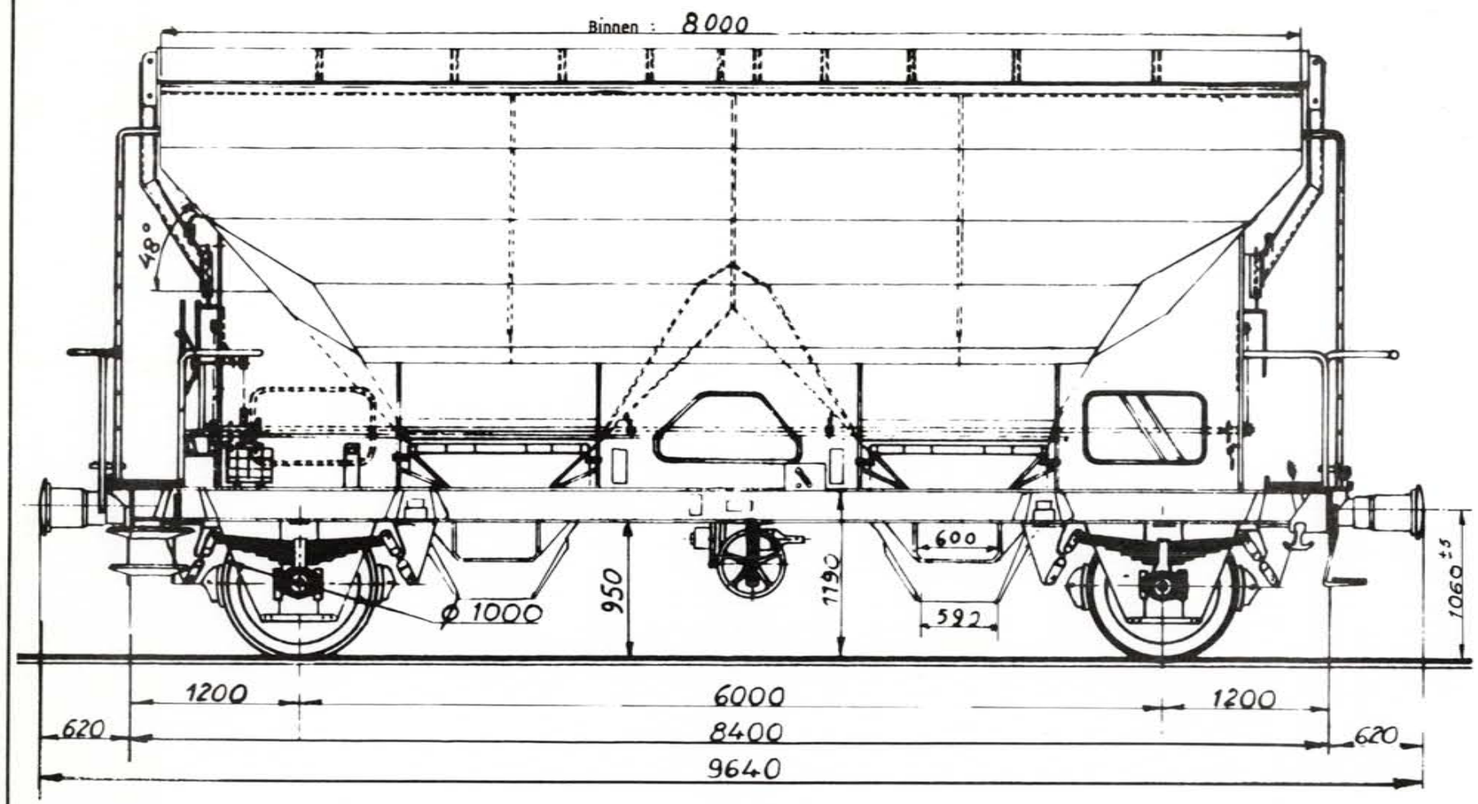

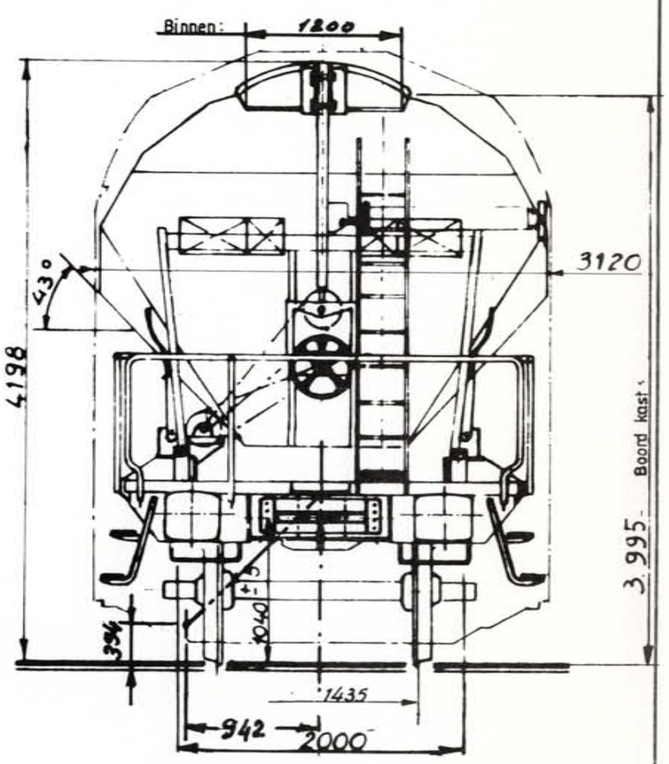

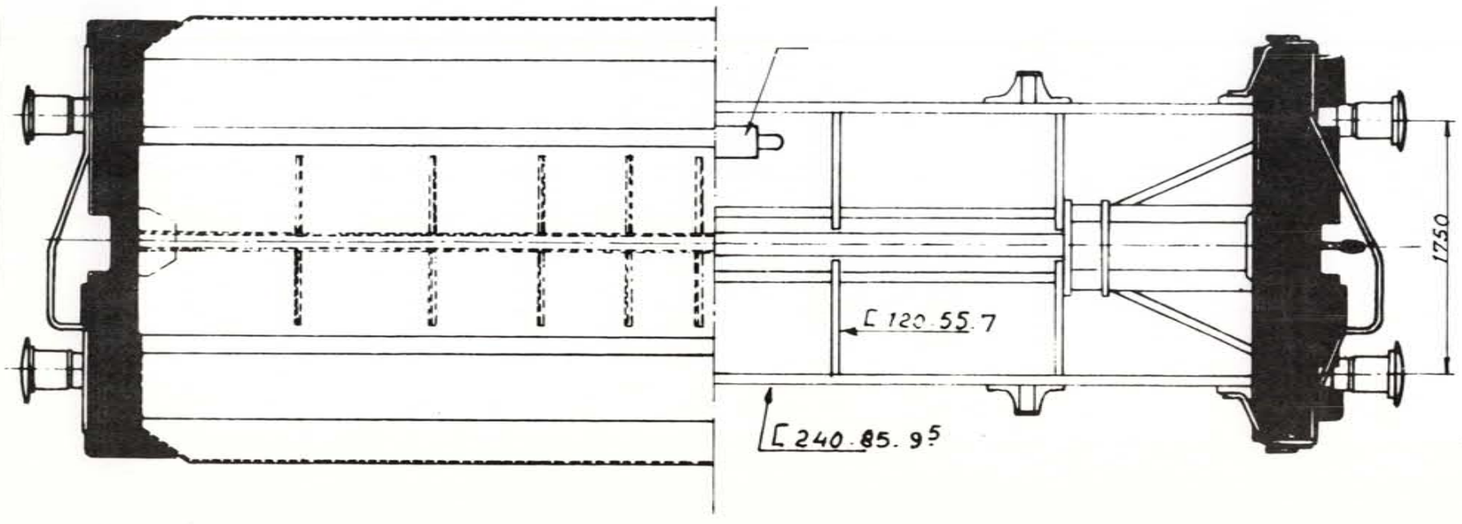

Inhoud :	38 m³
Oppervlakte :	—
Rollagerasbus :	SKF
Ø van het opzetvlak :	185 mm
Draaistel :	—
Veer :	8 bladen 120 x 16 - 1200
Buigzaamheid in mm/t :	6,8
Speling h onder tarra tussen stuit en veerstrop	max. / min. bij revisie
Toegelaten boogstraal :	75 m
Handrem :	—
Remtype :	O-GP
Verdeler :	Oerl. Est 3e - 12"
Regelaar :	SAB DRV2 - 450
Weegklep :	—
Remgewicht :	13 24 22

879.0.004M

Wijziging van het schema :

Tremelwagen.

Type M : 1 0 0 0 D 8

Lettercode : Tds

Reeks : [ ][ ][ ][ ][ ][ ] [ ] [ ][ ][ ] [ ][ ][ ][ ][ ][ ] [ ] [ ][ ][ ] Zonder handrem

2 1 8 8 5 7 3 2 3 5 0 a 2 1 8 8 5 7 3 2 4 9 9 a Met handrem

Bouwjaar : 1973

Gemiddelde tarra 13,6 t.

Met handrem

	A	B	C
S	18	22	26

Zonder handrem

	A	B	C
S			

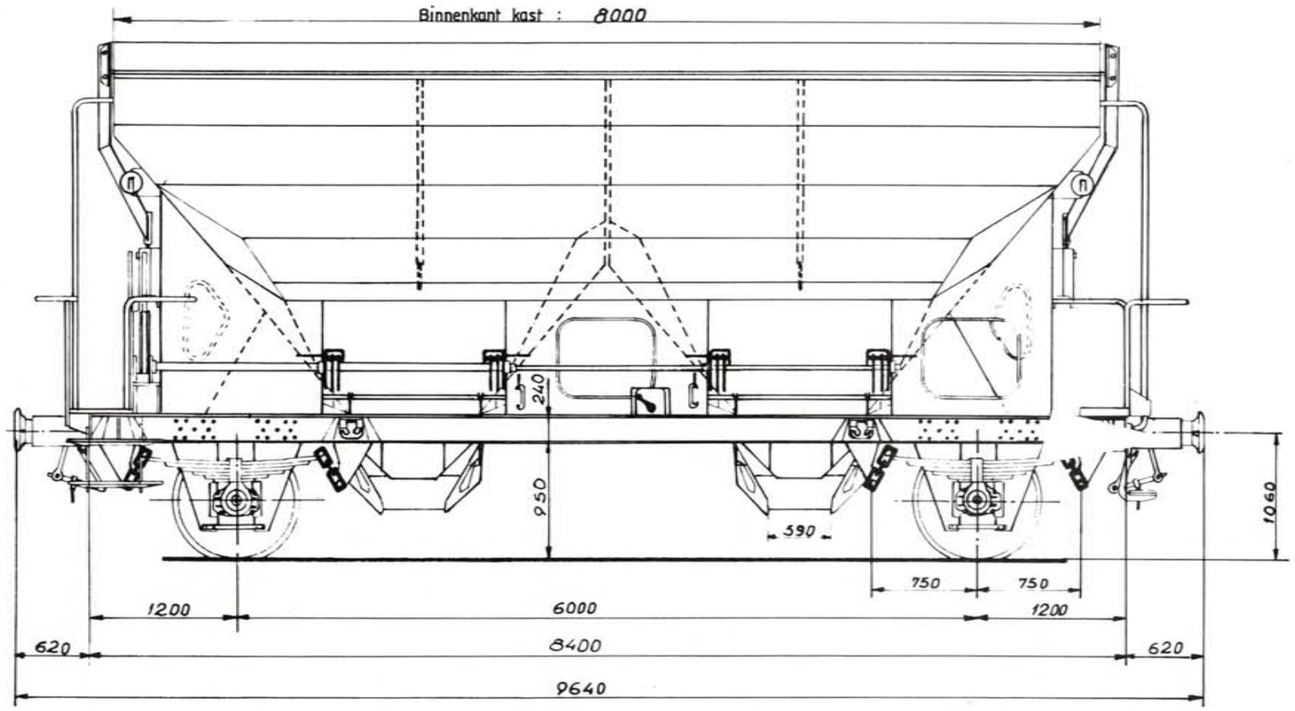

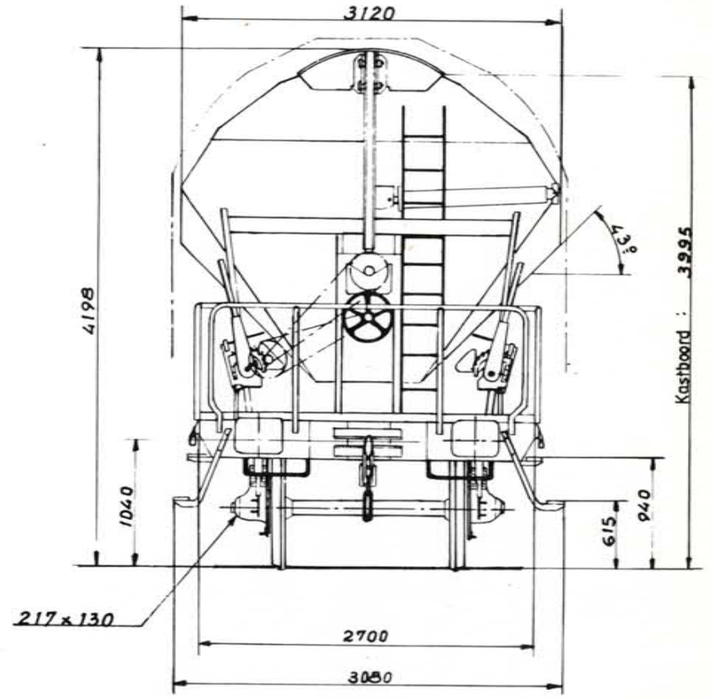

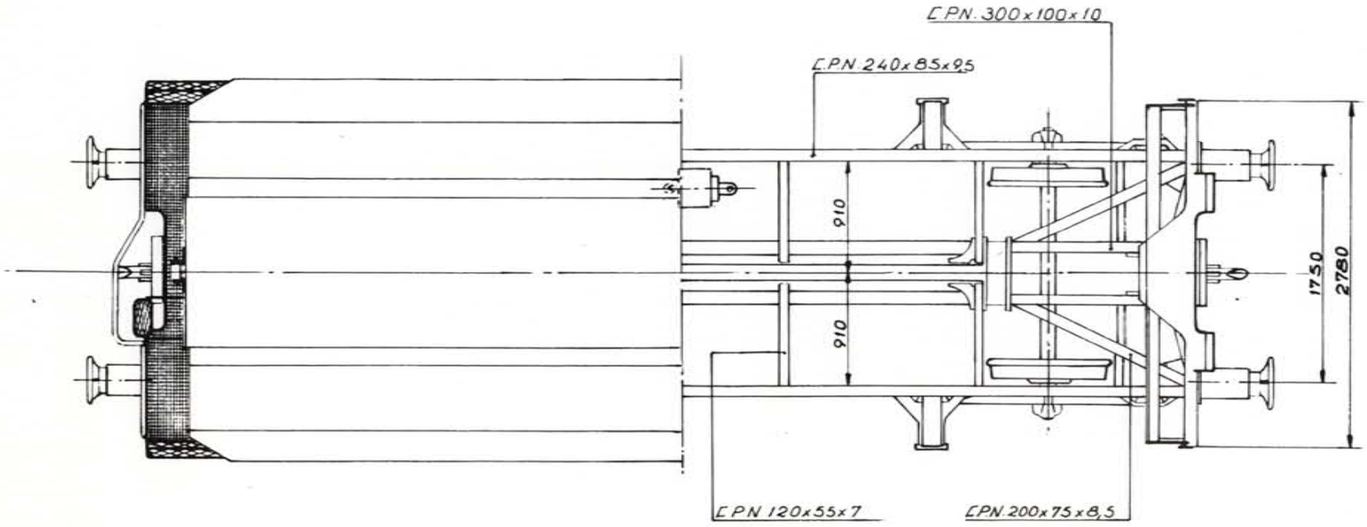

Inhoud :	38 m³
Oppervlakte :	—
Rollagerasbus :	SKF
Ø van het opzetvlak :	125 mm
Draaistel :	—
Veer :	8 bladen 120 x 16 – 1200
Buigzaamheid in mm/t :	6,8
Speling h onder tarra tussen stuit en veerstrop	max. — ; min. bij revisie —
Toegelaten boogstraal :	75 m
Handrem :	—
Remtype :	O - GP
Verdeler :	Oerl. Est 3f - GP 12"
Regelaar :	—
Weegklep :	—
Remgewicht :	[ ] 13 [ ] 24 22

892.0.002 M

Wijziging van het schema 23.02.81

Type M : 1 2 1 5 B 1

Lettercode : Tms

Reeks : 0 1 8 8 5 7 5 6 0 0 0 — Zonder handrem

0 1 8 8 5 7 5 6 2 8 9 — Met handrem

Bouwjaar : 1963 - 1964

Wagen met oprolbaar dak

Gemiddelde tarra 13,5 t.

	Met handrem			Zonder handrem
	A	B	C	
	18,5	22,5	26,5	
S	18,5	22,5		

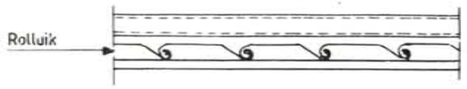

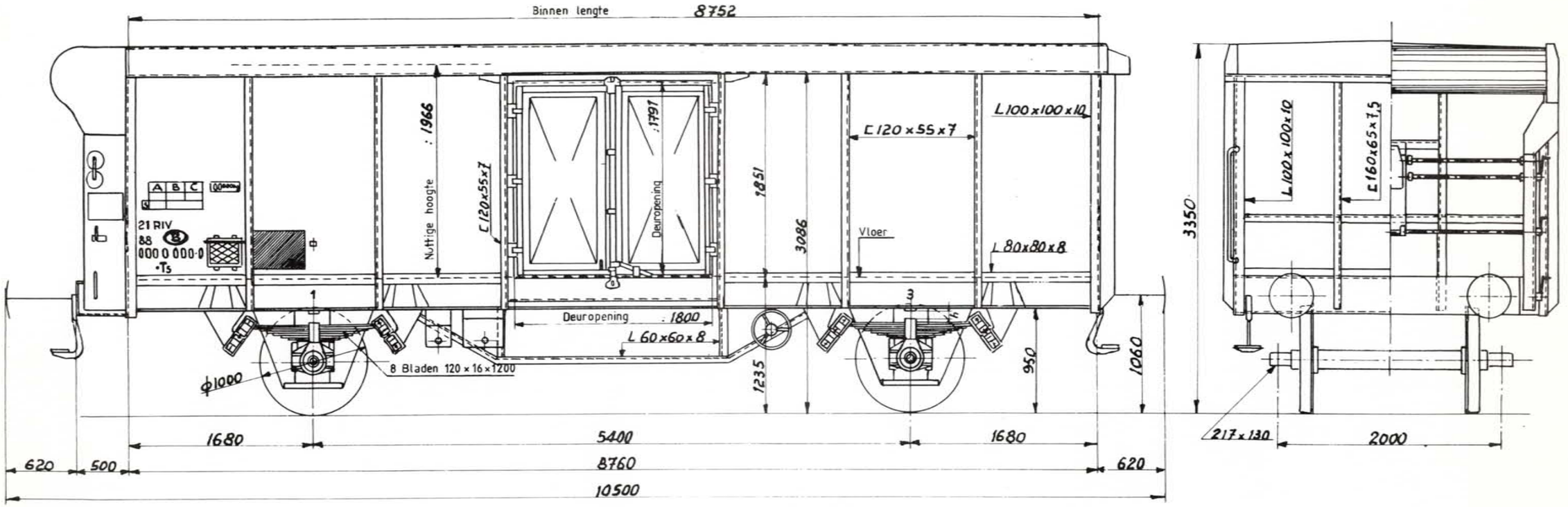

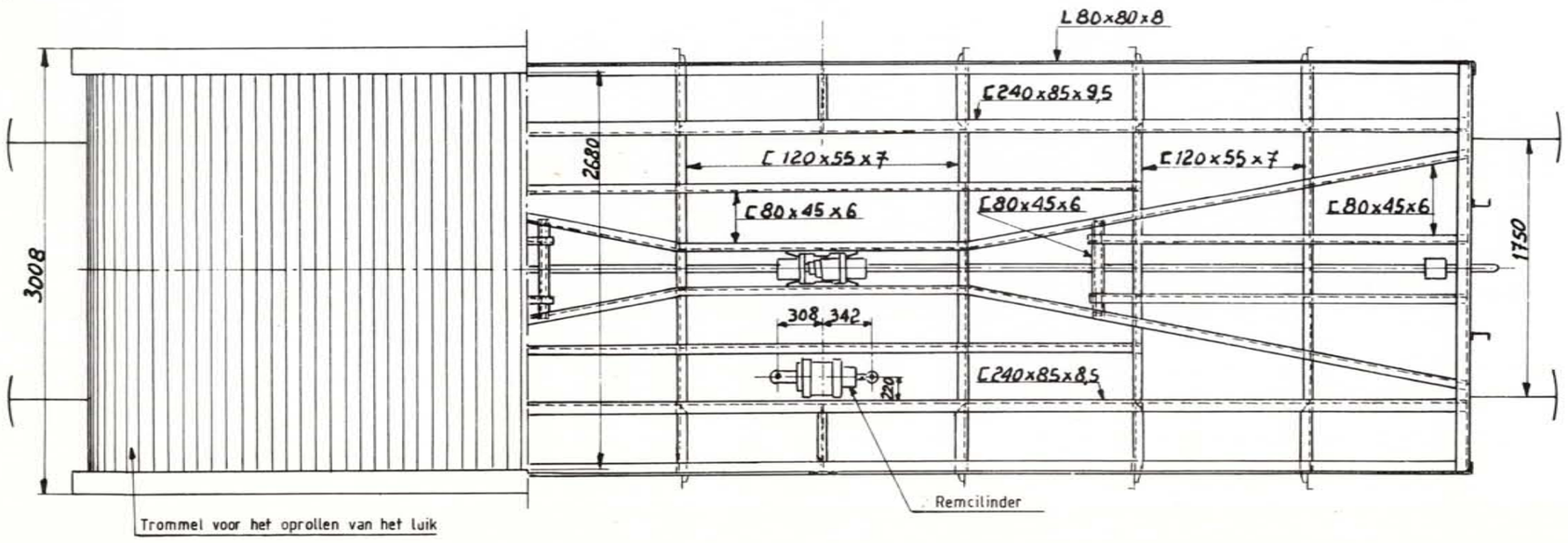

Inhoud :	47,5 m³
Oppervlakte :	24 m²
Rollagerasbus :	SKF
Ø van het opzetvlak :	185 mm.
Draaistel :	—
Veer :	8 Bladen 120 x 16 - 1200
Buigzaamheid in mm/t :	6,8
Speling h onder tarra tussen stuit en veerstrop	max. 86 mm. / min. bij revisie 86 mm.
Toegelaten boogstraal :	—
Handrem :	—
Remtype :	O-GP
Verdeler :	Oerl. Est - 3e - 10"
Regelaar :	DRV 2-450
Weegklep :	—
Remgewicht :	12 / 14 23 24 / 20

Wijziging van het schem 09-03-79

Type M : 1215 B 3

Lettercode : Tms

Reeks : 0188575 7 5000 a Zonder handrem

0188575 7 799 a Met handrem

Bouwjaar : 1969

Wagen met oprolbaar dak.

Gemiddelde tarra 13,5 t.

	Met handrem			Zonder handrem
	A	B	C	
	18,5	22,5	26,5	
S	18,5	22,5		

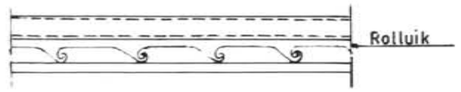

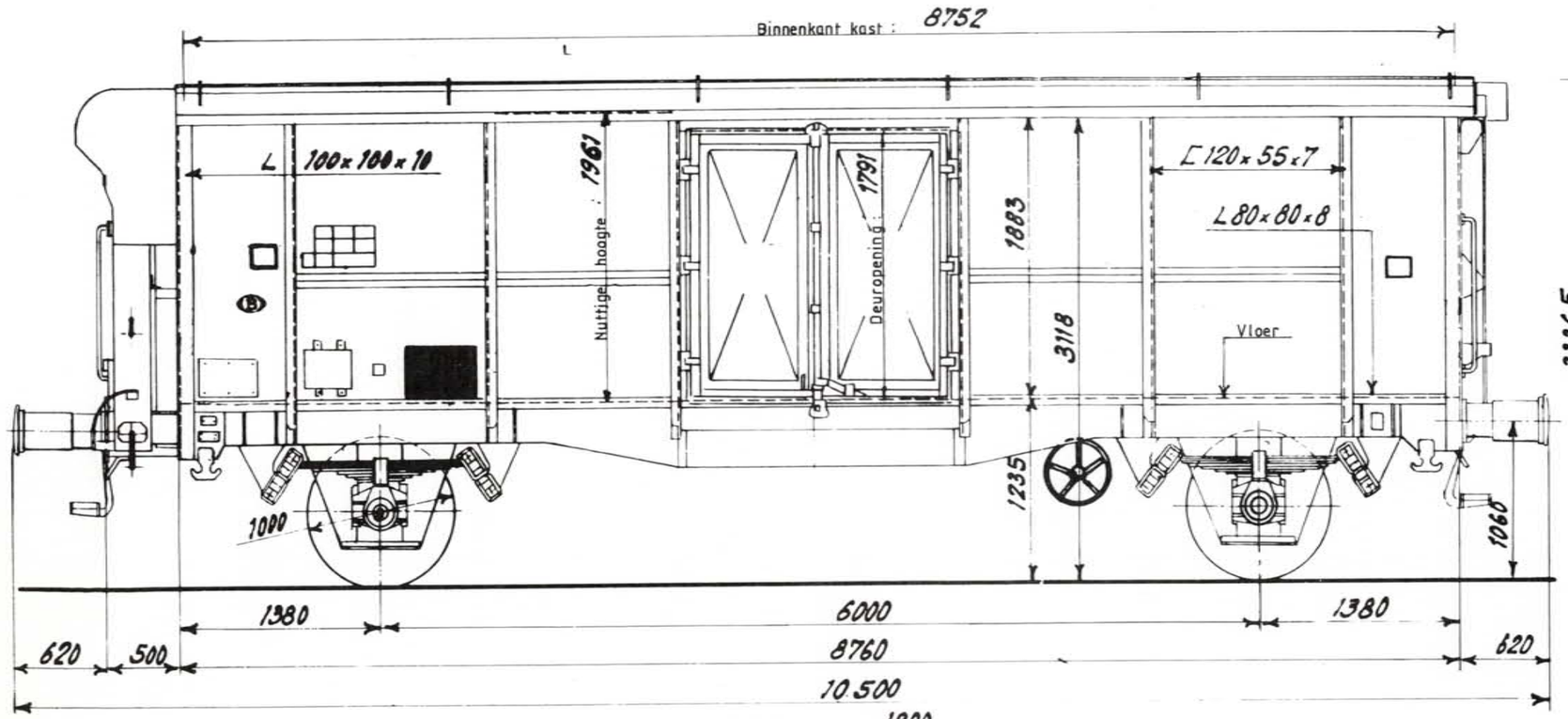

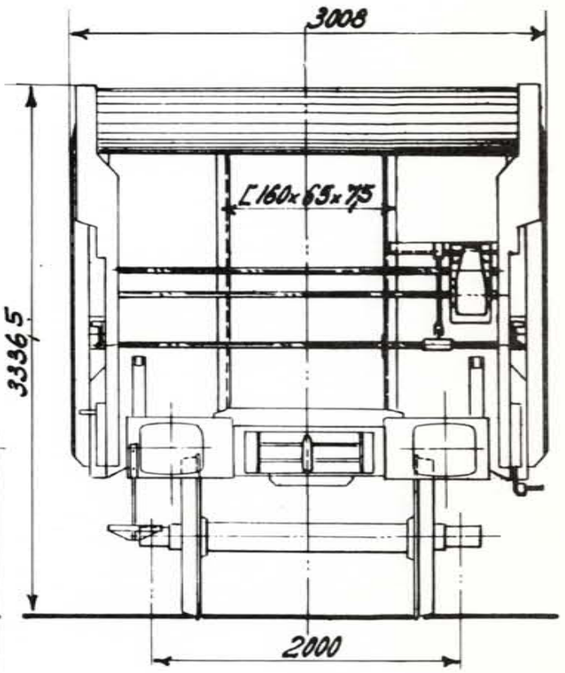

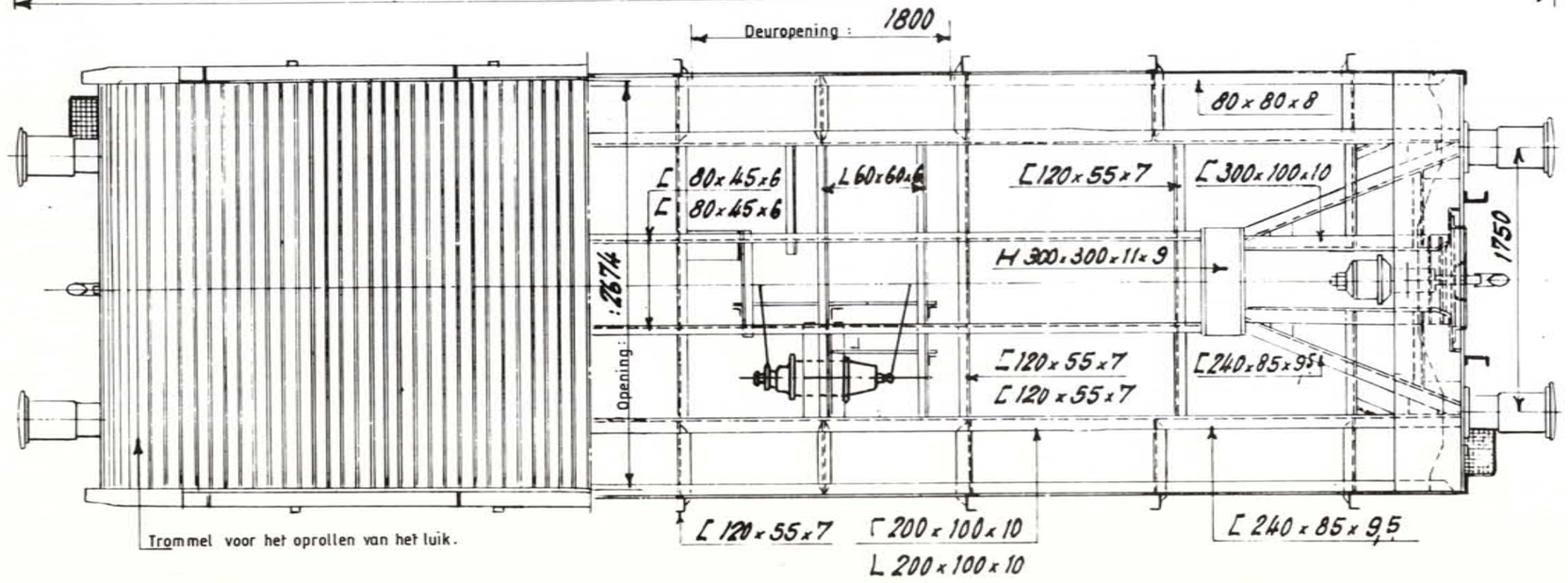

Inhoud :	47,5 m³
Oppervlakte :	24 m²
Rollagerasbus :	FAG
Ø van het opzetvlak :	185 mm.
Draaistel :	—
Veer :	8 bladen 120 x 16 - 1200
Buigzaamheid in mm/t :	6,8
Speling h onder tarra tussen stuit en veerstrop	max. — / min. bij revisie —
Toegelaten boogstraal :	60 m.
Handrem :	—
Remtype :	O-GP
Verdeler :	Est-3e_12"
Regelaar :	DRV2-450
Weegklep :	—
Remgewicht :	13 / 22 / 24

871-0-002 M.

Wijziging van het schem 25-02-81

Wagen met oprolbaar dak

Type M : 1215B 4

Lettercode : Tms

Reeks : 21885760 6 0000 Zonder handrem

21885760 6 0499 Met handrem

Bouwjaar : 1969

Gemiddelde tarra 13,5 t

	Met handrem			Zonder handrem
	A	B	C	
	18,5	22,5	26,5	
S	18,5	22,5		

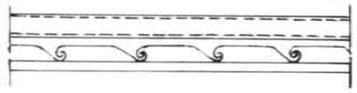

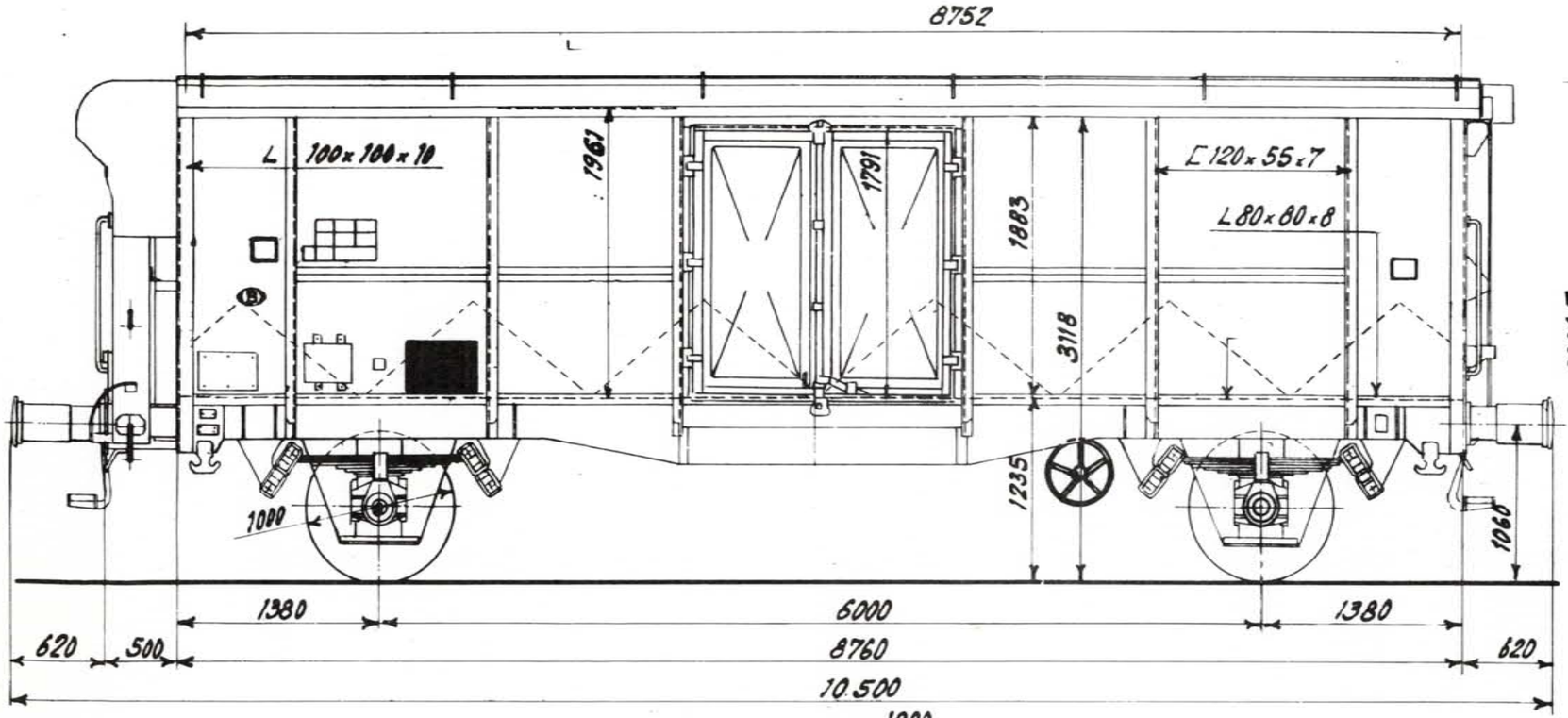

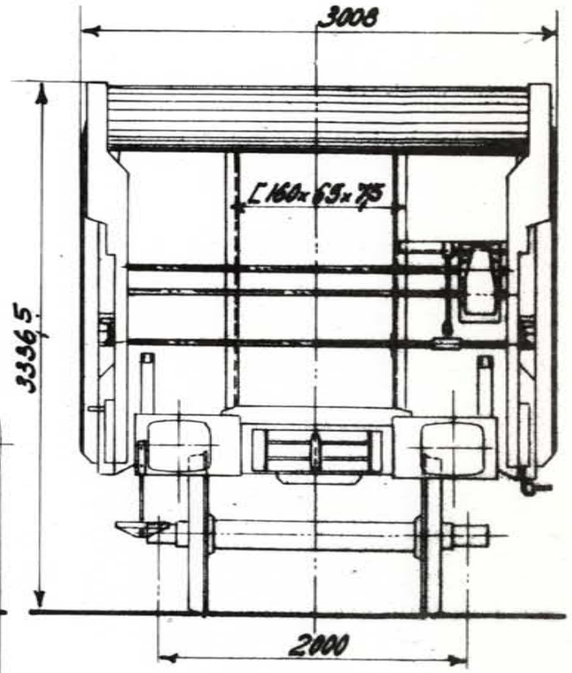

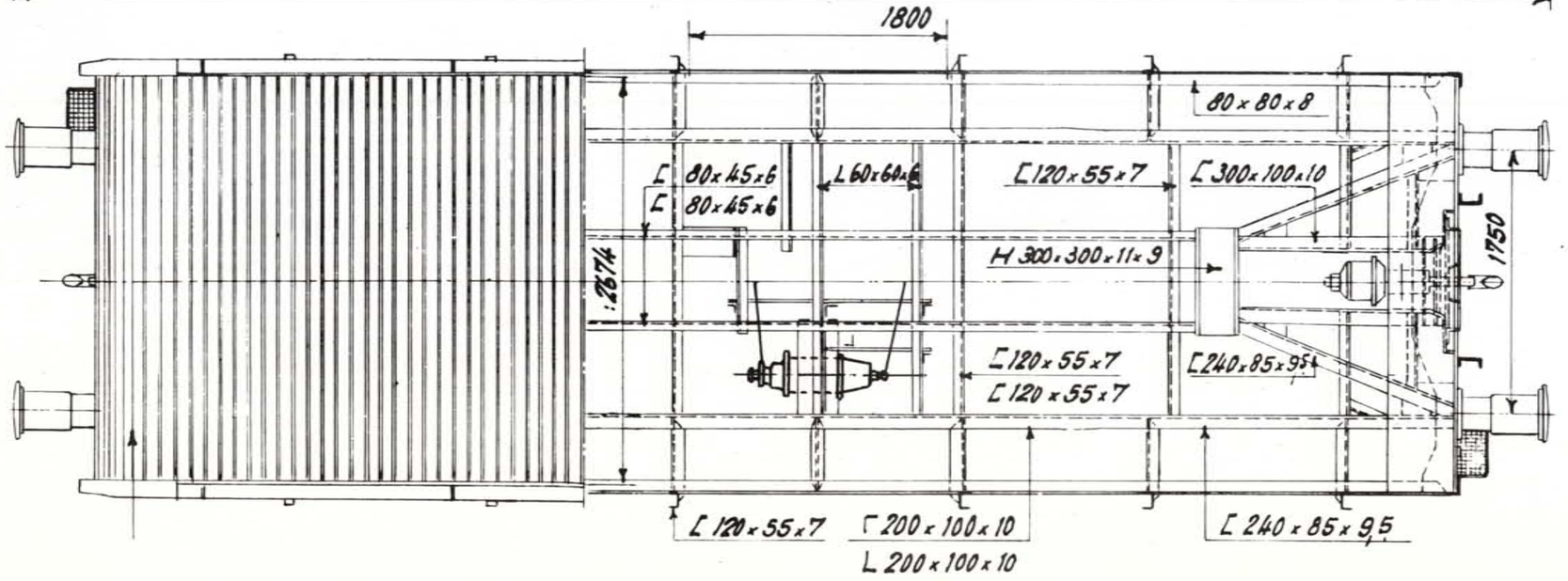

Inhoud : 47,5 m³

Oppervlakte : 24 m²

Rollagerasbus : FAG

Ø van het opzetvlak : 185mm

Draaistel :

Veer : 8 120x16-1200

Buigzaamheid in mm/t : 6,8

Speling h onder tarra tussen stuit en veerstrop { max. / min. bij revisie

Toegelaten boogstraal : 60 m

Handrem :

Remtype : O- GP

Verdeler : Est 3e-12"

Regelaar : DRV 2-450

Weegklep :

Remgewicht : 13 24 / 22

Wijziging van het schema :

Type M : 1 2 1 S C 1

Lettercode : Tms

Reeks : 0 1 8 8 5 7 5 9 0 0 0 a Zonder handrem

0 1 8 8 5 7 5 9 2 3 9 a Met handrem

Bouwjaar : 1971

Stortwagen met oprolbaar dak.

Gemiddelde tarra 13,5 t. - 14 t.

Met handrem

	A	B	C
S	18	22	26

Zonder handrem

	A	B	C
S	18,5	22,5	26,5

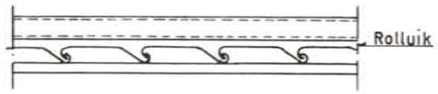

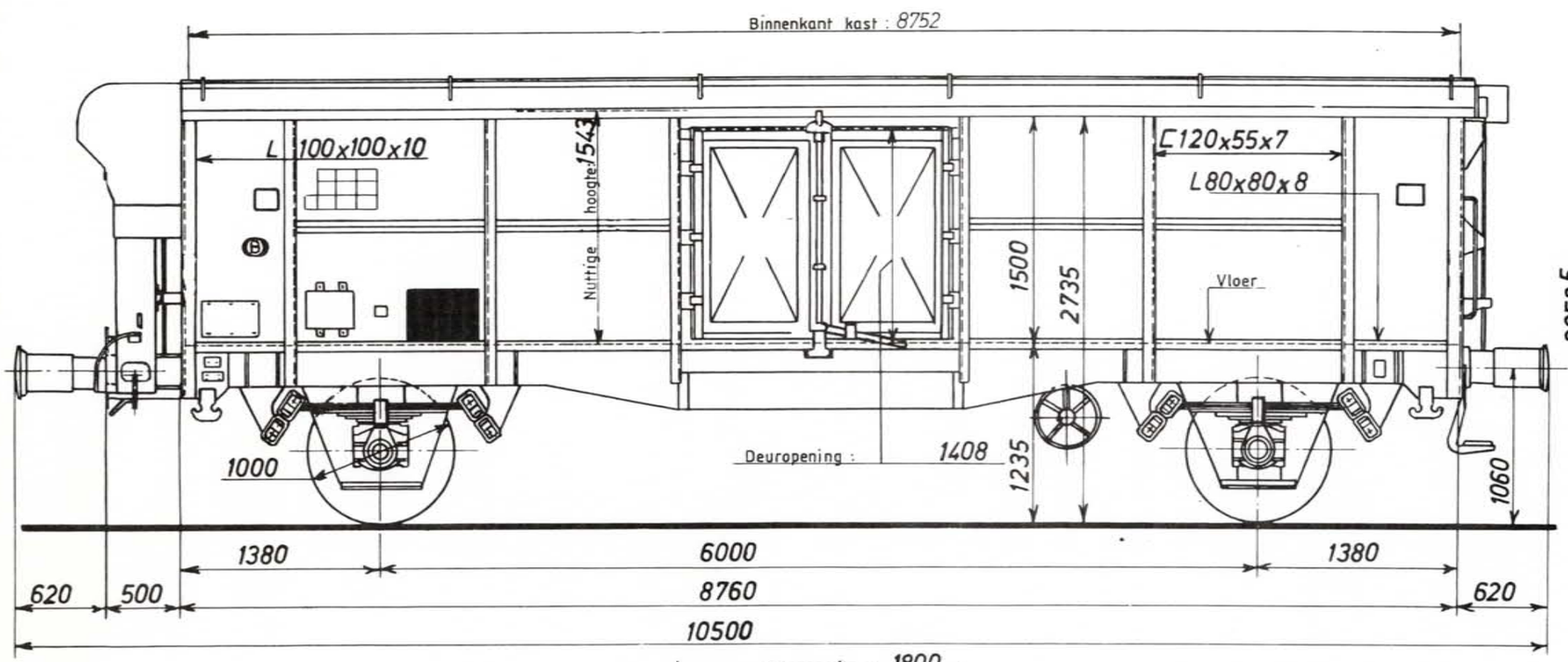

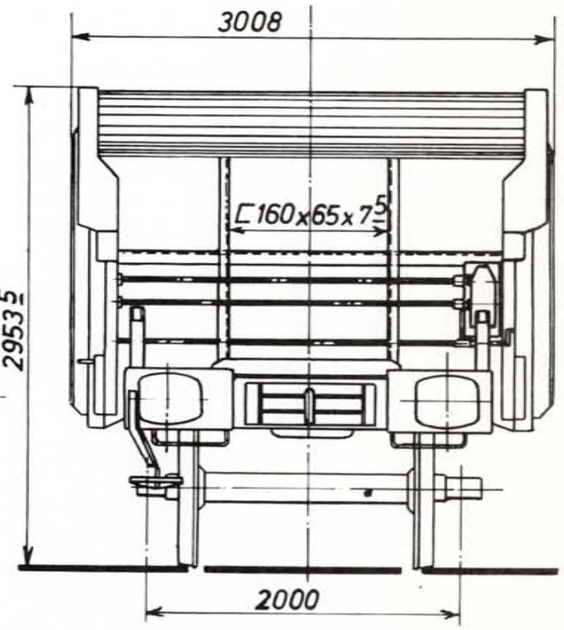

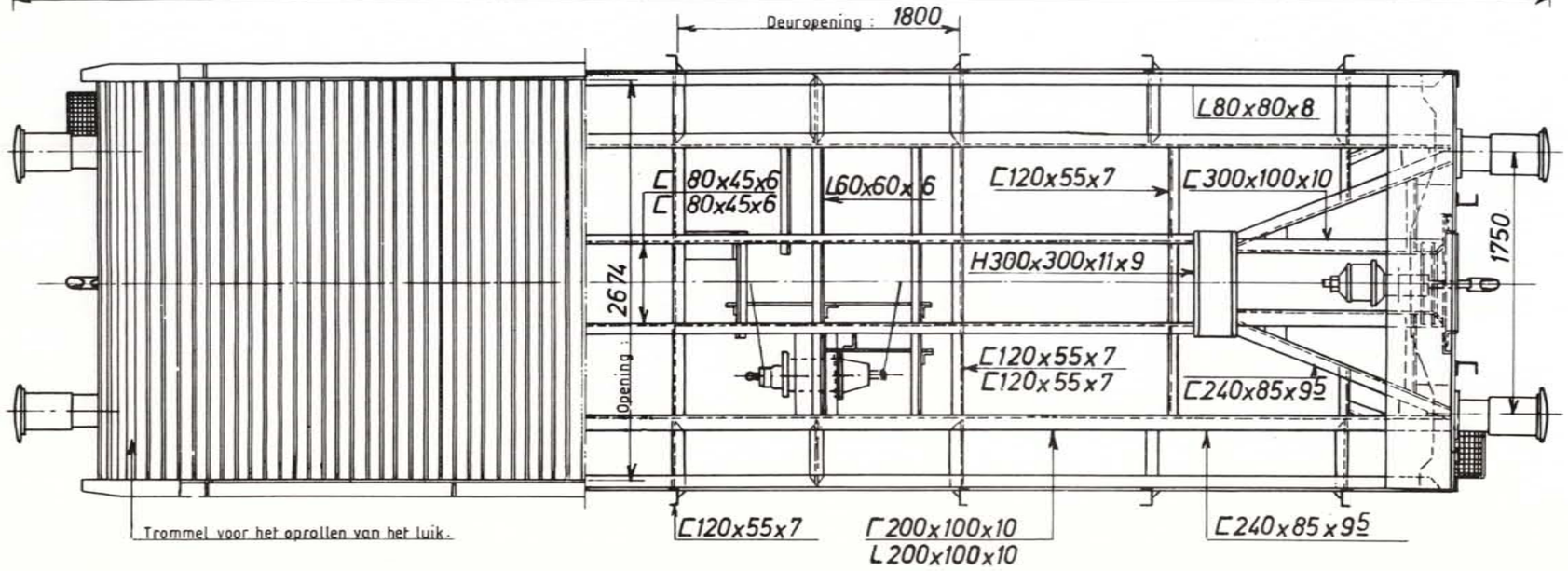

Inhoud :	37,5 m³
Oppervlakte :	24 m²
Rollagerasbus :	S.K.F.
Ø van het opzetvlak :	185 mm.
Draaistel :	—
Veer :	8 bladen 120 x 16 . 1200.
Buigzaamheid in mm/t :	6,8
Speling h onder tarra tussen stuit en veerstrop	max. — ; min. bij revisie —
Toegelaten boogstraal :	60 m.
Handrem :	—
Remtype :	O-GP
Verdeler :	Oerl. Est-3 f . 12"
Regelaar :	DRV 2-450
Weegklep :	—
Remgewicht :	13 / 24 / 22

876-0-002 M.

Wijziging van het schema 25-02-81

Wagen met oprolbaar dak.

Type M : 1 2 2 2 B 4

Lettercode : Tems

Reeks : 2 1 8 8 5 7 6 2 0 0 0 a — Zonder handrem

2 1 8 8 5 7 6 2 0 9 9 a — Met handrem

Bouwjaar : 1962

Gemiddelde tarra : 12,3 t

Met handrem

	A	B	C
S			

Zonder handrem

	A	B	C
S	19,7		23,7

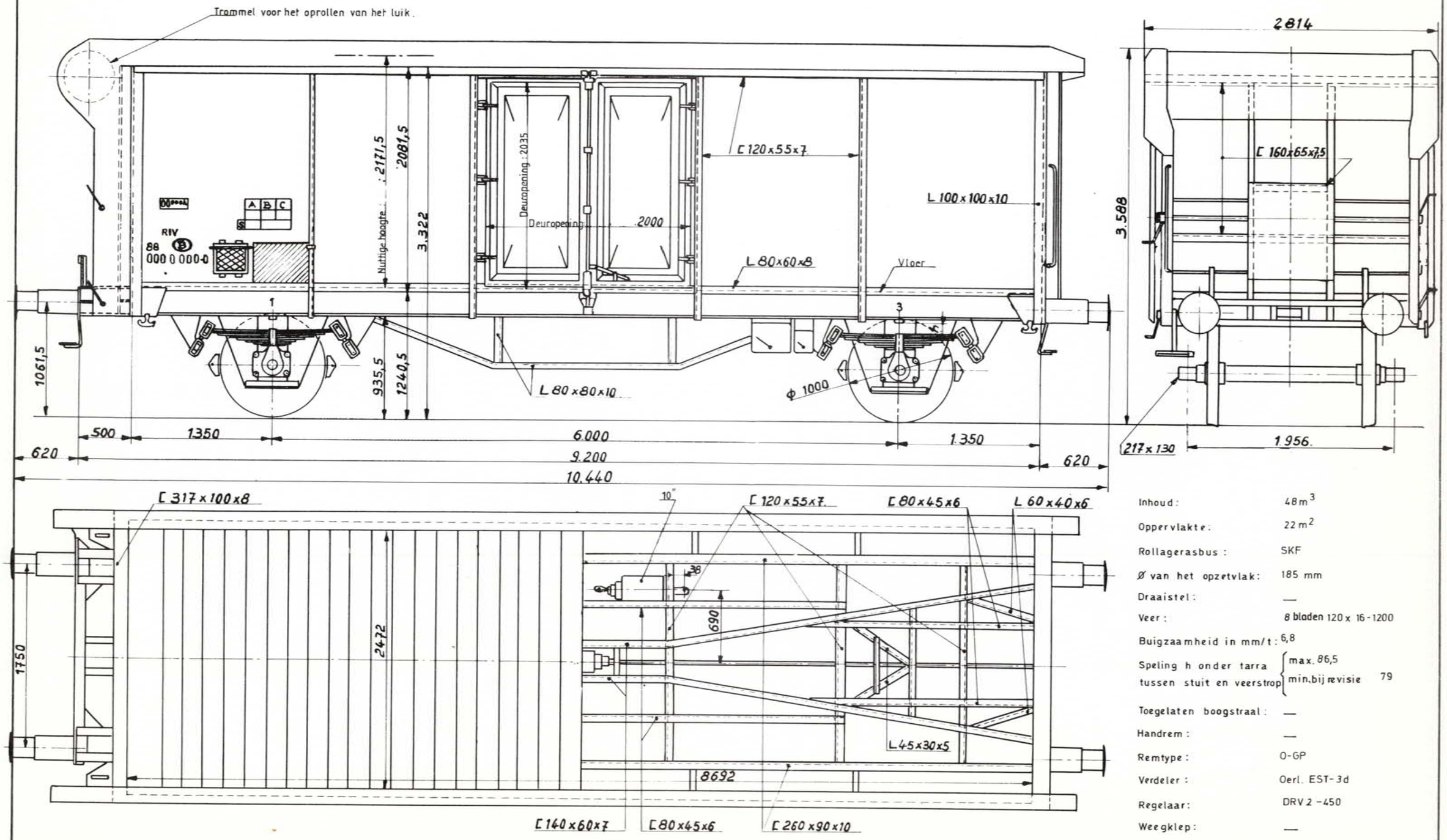

Inhoud :	48 m³
Oppervlakte :	22 m²
Rollagerasbus :	SKF
Ø van het opzetvlak :	185 mm
Draaistel :	—
Veer :	8 bladen 120 x 16 - 1200
Buigzaamheid in mm/t :	6,8
Speling h onder tarra tussen stuit en veerstrop	max. 86,5 / min. bij revisie 79
Toegelaten boogstraal :	—
Handrem :	—
Remtype :	O-GP
Verdeler :	Oerl. EST-3d
Regelaar :	DRV 2 -450
Weegklep :	—
Remgewicht :	13 — 15 24 24 / 22

832.0.000M

Wijziging van het schema 25.2.81

Wagen met oprolbaar dak.

Type M : 1 2 2 2 B 4

Lettercode : Tems

Reeks : 2 1 8 8 5 7 6 2 0 0 0 a — Zonder handrem

2 1 8 8 5 7 6 2 0 9 9 a — Met handrem

Bouwjaar : 1962

Gemiddelde tarra 12,5 t

	Met handrem			Zonder handrem
	A	B	C	
	19,5	23,5	27,5	
S	19,5	23,5		

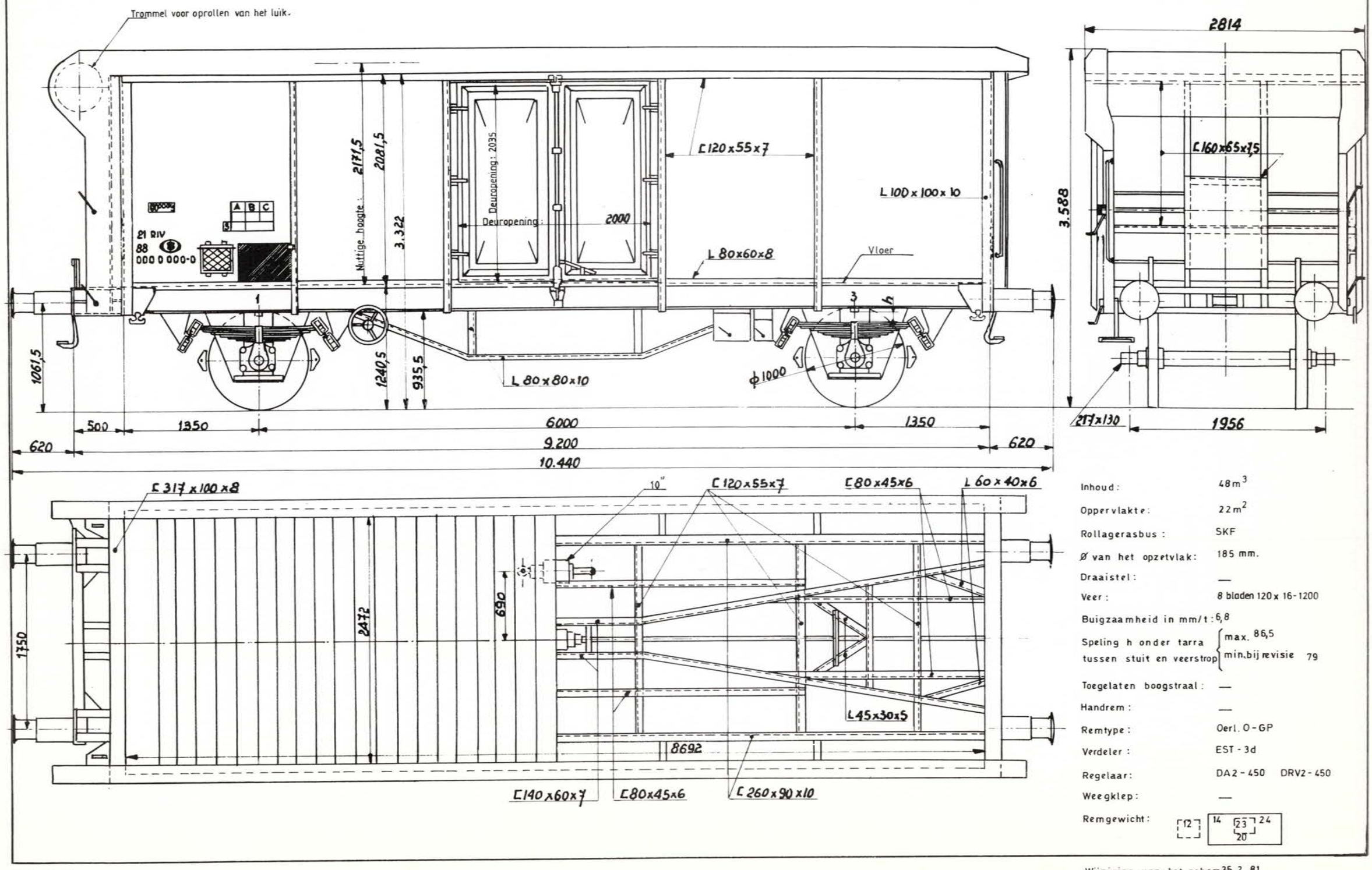

Inhoud :	48 m³
Oppervlakte :	22 m²
Rollagerasbus :	SKF
Ø van het opzetvlak :	185 mm.
Draaistel :	—
Veer :	8 bladen 120 x 16 - 1200
Buigzaamheid in mm/t :	6,8
Speling h onder tarra tussen stuit en veerstrop	max. 86,5 / min. bij revisie 79
Toegelaten boogstraal :	—
Handrem :	—
Remtype :	Oerl. O - GP
Verdeler :	EST - 3d
Regelaar :	DA2 - 450 DRV2 - 450
Weegklep :	—
Remgewicht :	12 / 14 23 24 20

808.021 C

Wijziging van het schema 25.2.81

Wagen met oprolbaar dak.

Type M : 1222B 5

Lettercode : Tms

Reeks : 0188575 6 500 a — Zonder handrem

0188575 7 069 a — Met handrem

Bouwjaar : 1944 - 1946

Gemiddelde tarra 11,8 t

	Met handrem		Zonder handrem
	A	B	C
	20	24	28
S	20	24	

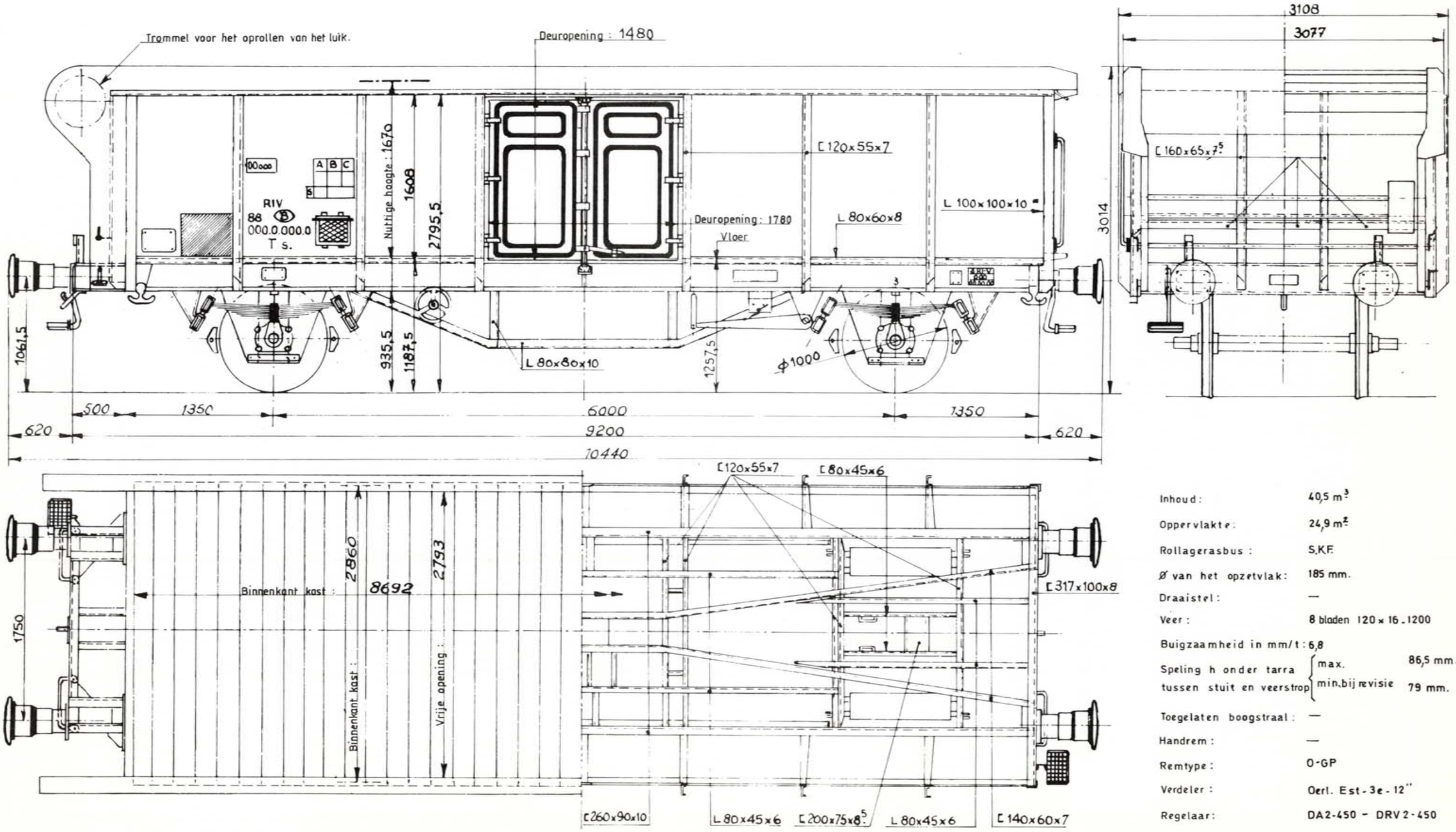

Inhoud :	40,5 m³
Oppervlakte :	24,9 m²
Rollagerasbus :	S.K.F.
Ø van het opzetvlak :	185 mm.
Draaistel :	—
Veer :	8 bladen 120 × 16 . 1200
Buigzaamheid in mm/t :	6,8
Speling h onder tarra tussen stuit en veerstrop	max. 86,5 mm. / min. bij revisie 79 mm.
Toegelaten boogstraal :	—
Handrem :	—
Remtype :	O-GP
Verdeler :	Oerl. Est-3e-12"
Regelaar :	DA2-450 - DRV2-450
Weegklep :	—
Remgewicht :	13 / 22 / 24

808.022C.

Wijziging van het schema 26-02-81.

Tremelwagen zelflosser

Type M : 1238A 1

Lettercode : Tds

Reeks : 2188573 0 300 — 2188573 0 499 Zonder handrem

Met handrem

Bouwjaar : 1963-1964

Gemiddelde tarra 12,5 t

	Met handrem	Zonder handrem
	A	B	C
S	19	23	27

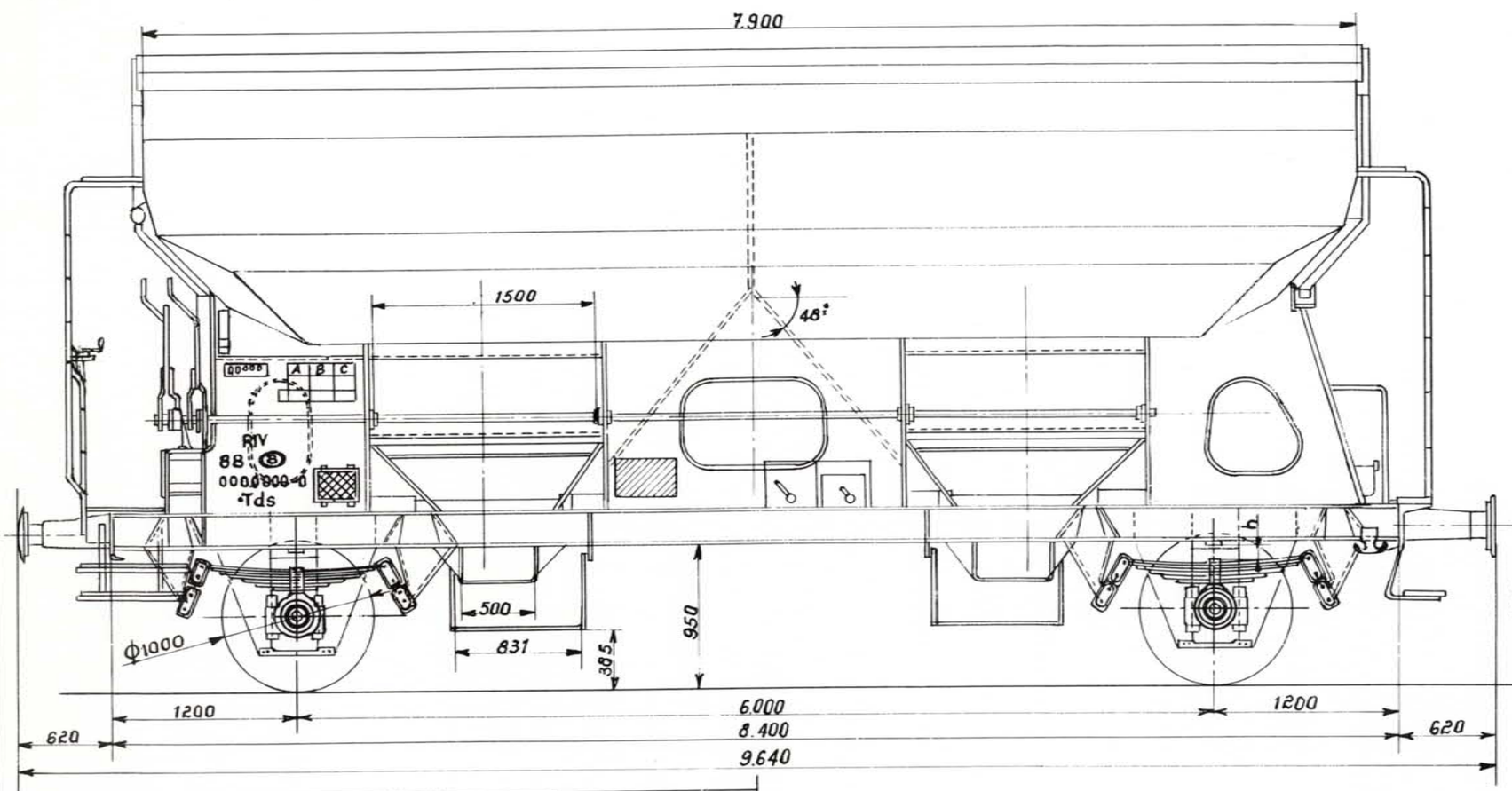

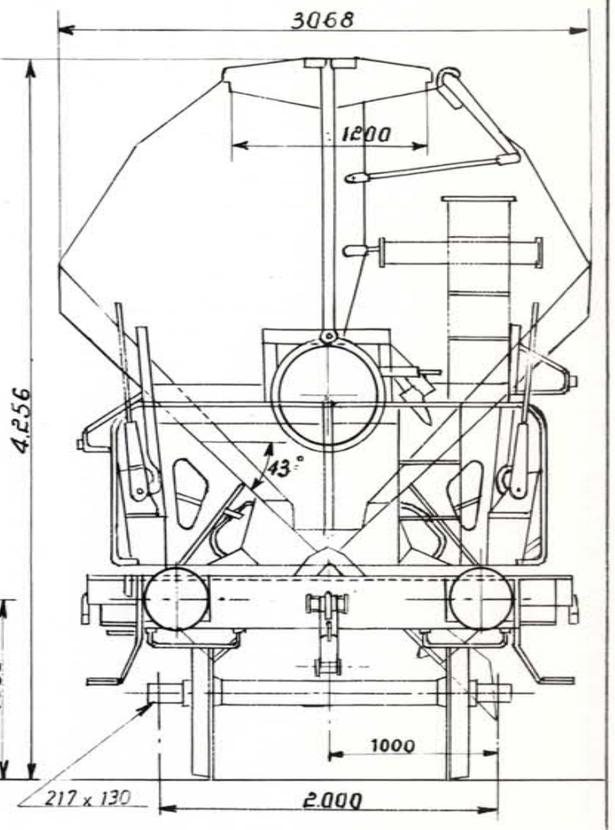

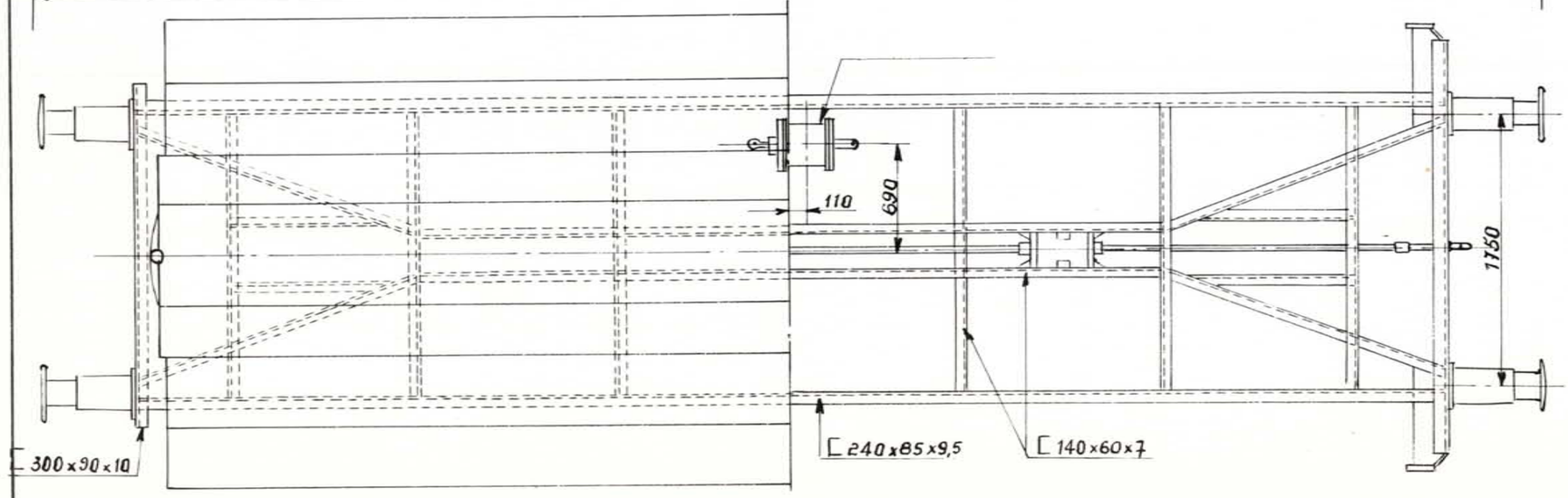

Inhoud : 38 m³

Oppervlakte :

Rollagerasbus : SKF

Ø van het opzetvlak : 185mm

Draaistel :

Veer : 8 120×16-2000

Buigzaamheid in mm/t : 6,8

Speling h onder tarra tussen stuit en veerstrop { max. 86 / min. bij revisie 86

Toegelaten boogstraal :

Handrem :

Remtype : O-GP

Verdeler : EST-3e

Regelaar : DRV2-450

Weegklep :

Remgewicht : 13 | 15 24 24 / 22

Wijziging van het schema :

Wagen met roldaken en schuifwanden

Type M : 2215A 0

Lettercode : Tbis

Reeks : 21858780 000 a 21858780 549 a Zonder handrem
Met handrem

Bouwjaar : 1967-1968-1969

Gemiddelde tarra : 15 t

Met handrem — Zonder handrem

	A	B	C
S	17	21	25

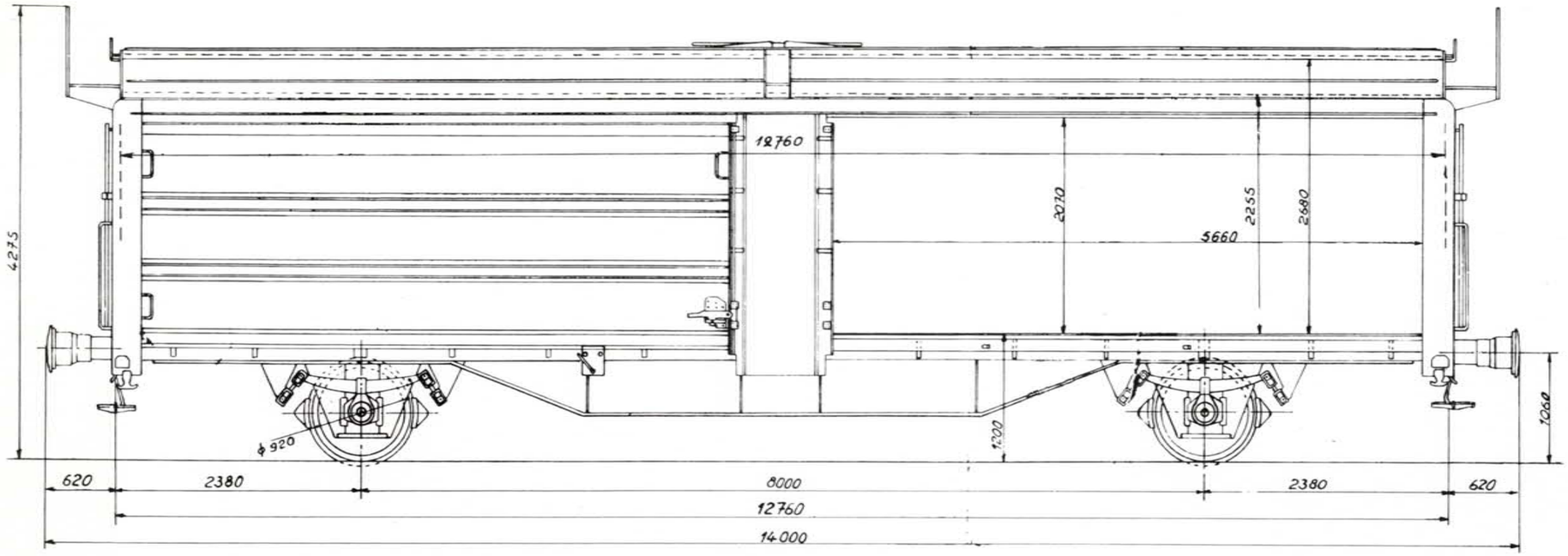

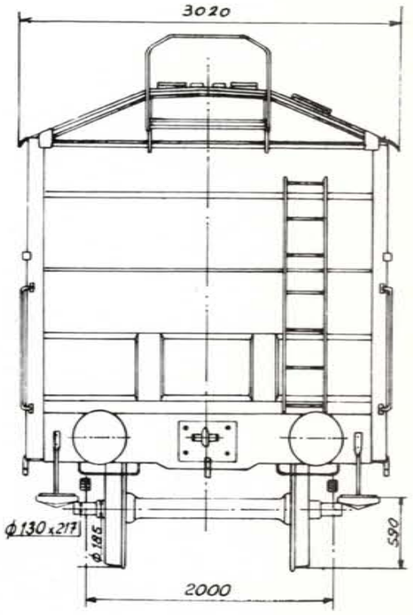

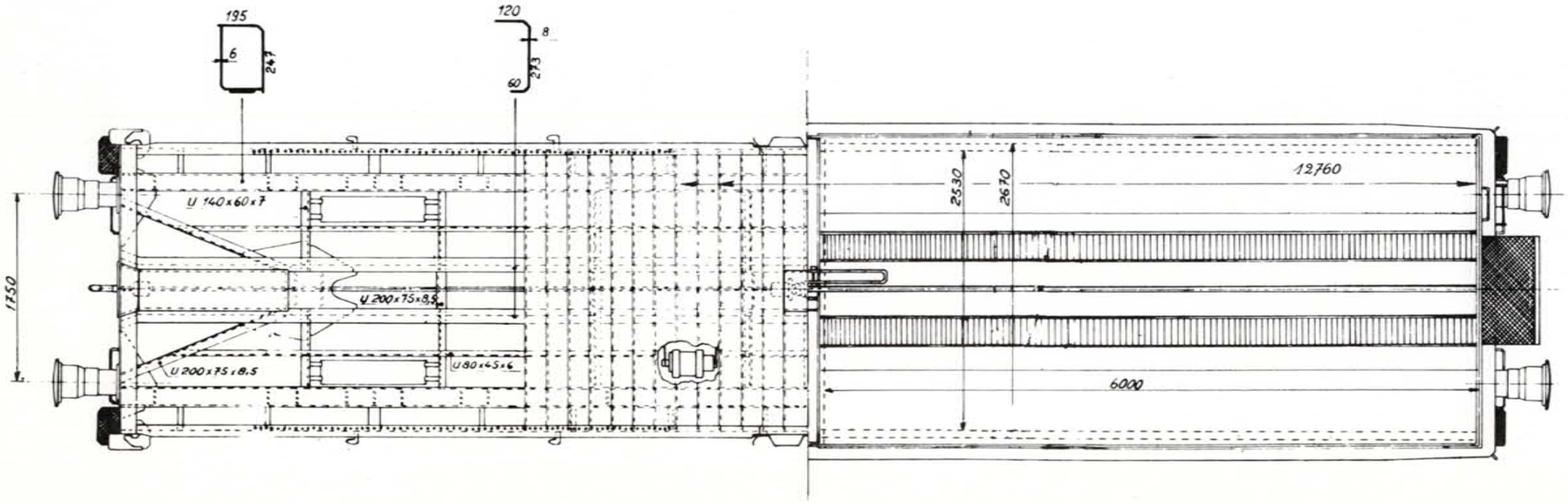

Inhoud :	85 m³
Oppervlakte :	33 m²
Rollagerasbus :	SKF
Ø van het opzetvlak :	——
Draaistel :	——
Veer :	9 120 x 16 - 1385
Buigzaamheid in mm/t :	9,65
Speling h onder tarra tussen stuit en veerstrop	max. / min. bij revisie
Toegelaten boogstraal :	
Handrem :	RG 24t PF 24t
Remtype :	O - GP
Verdeler :	Oerl. type Est 3e
Regelaar :	SAB DRY2 - 450
Weegklep :	DRV 2
Remgewicht :	13 — 24 (22) Max 24,5t.

851-0-007 M

Wijziging van het schema 12.2.67

Wagen met roldaken en schuifwanden.

Type M: 2215A 1

Lettercode: Tbikks

Reeks: 2188578 2 000 a — Zonder handrem; 2188578 2 549 a — Met handrem

Bouwjaar: 1967-1968-1969

Gemiddelde tarra: 15,5t - 15,3t

Met handrem

	A	B	C
S	16,5	20,5	25

Zonder handrem

	A	B	C
S	16,5	20,5	24,5

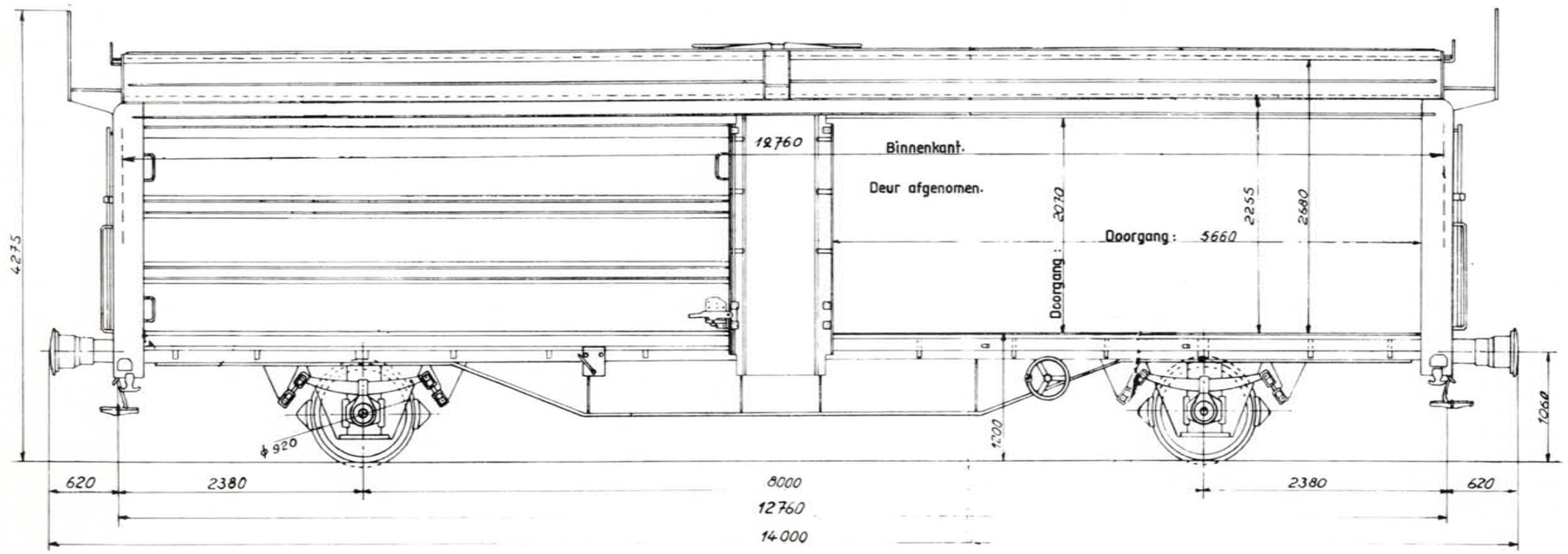

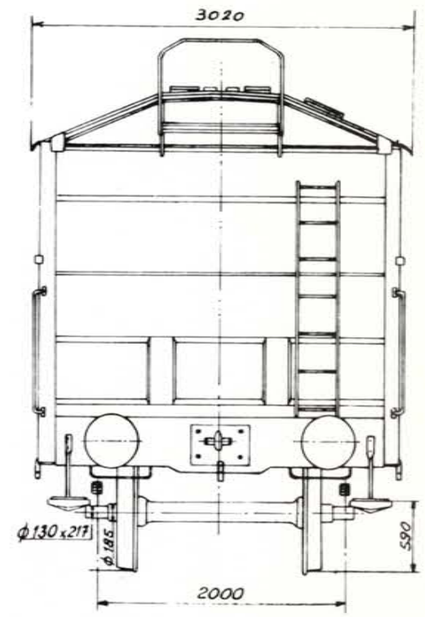

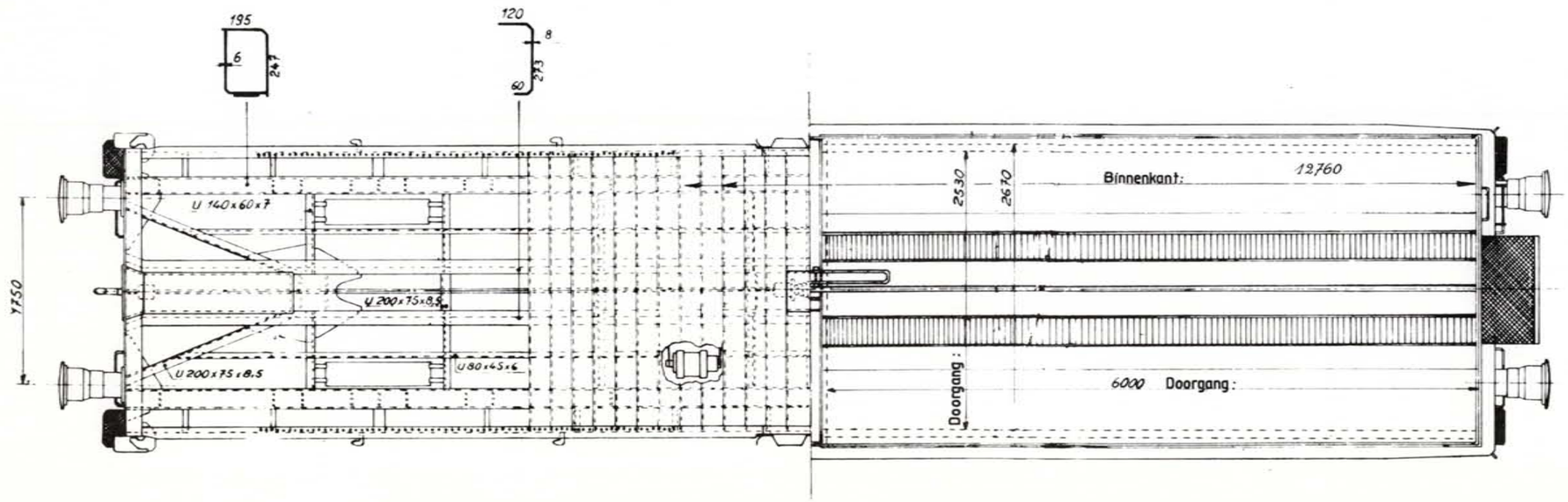

Inhoud:	85 m³
Oppervlakte:	33 m²
Rollagerasbus:	SKF
Ø van het opzetvlak:	—
Draaistel:	—
Veer:	9 bladen 120 x 16 - 1385
Buigzaamheid in mm/t:	9,65
Speling h onder tarra tussen stuit en veerstrop	max. — min. bij revisie —
Toegelaten boogstraal:	—
Handrem:	RG 24t PF 24t
Remtype:	O - GP
Verdeler:	Oerl. type Est 3e
Regelaar:	SAB DRY2 - 450
Weegklep:	DRV 2
Remgewicht:	13 24 22 Max 24,5t.

LADING: Goederen van allerlei aard beschermd tegen weersinvloeden, op laadborden en met kleine containes.

851-0-007 M

Wijziging van het schema 12.2.67

Type M : 5 0 3 0 0 0

Lettercode : Tbfis

Reeks : 2 1 8 8 5 7 9 9 0 0 0 a — Zonder handrem

2 1 8 8 5 7 9 9 0 4 9 a — Met handrem

Bouwjaar : 1976 - 1977

F-B wagen met schuifwanden en roldak.

Gemiddelde tarra 14,5 t.

	Met handrem A	B	C	Zonder handrem
S	17,5	21,5	25,5	

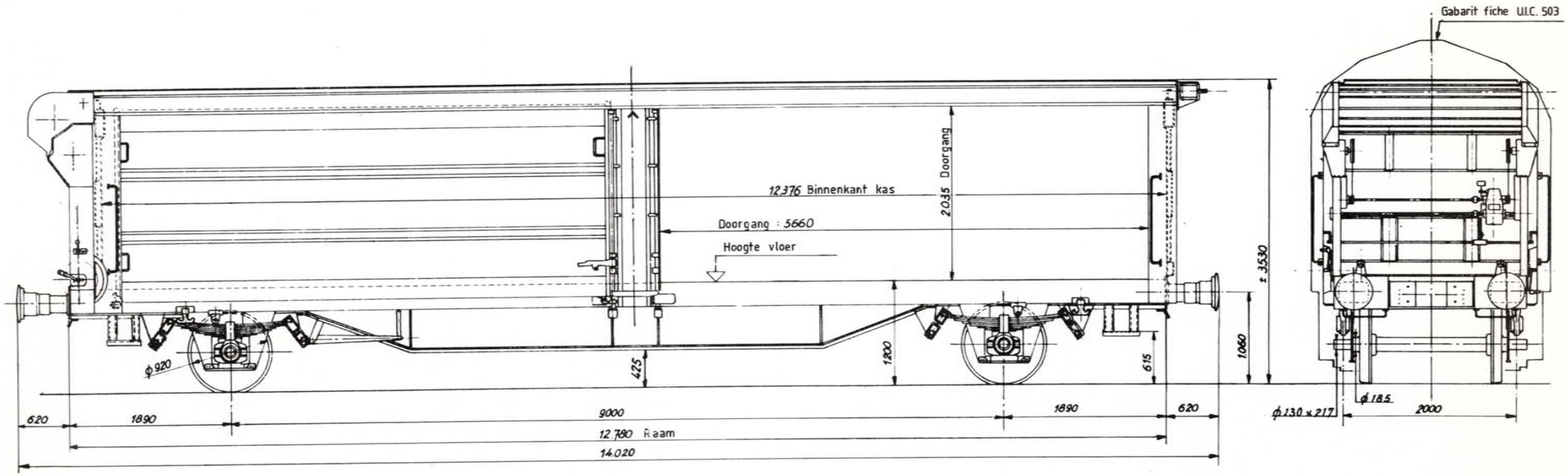

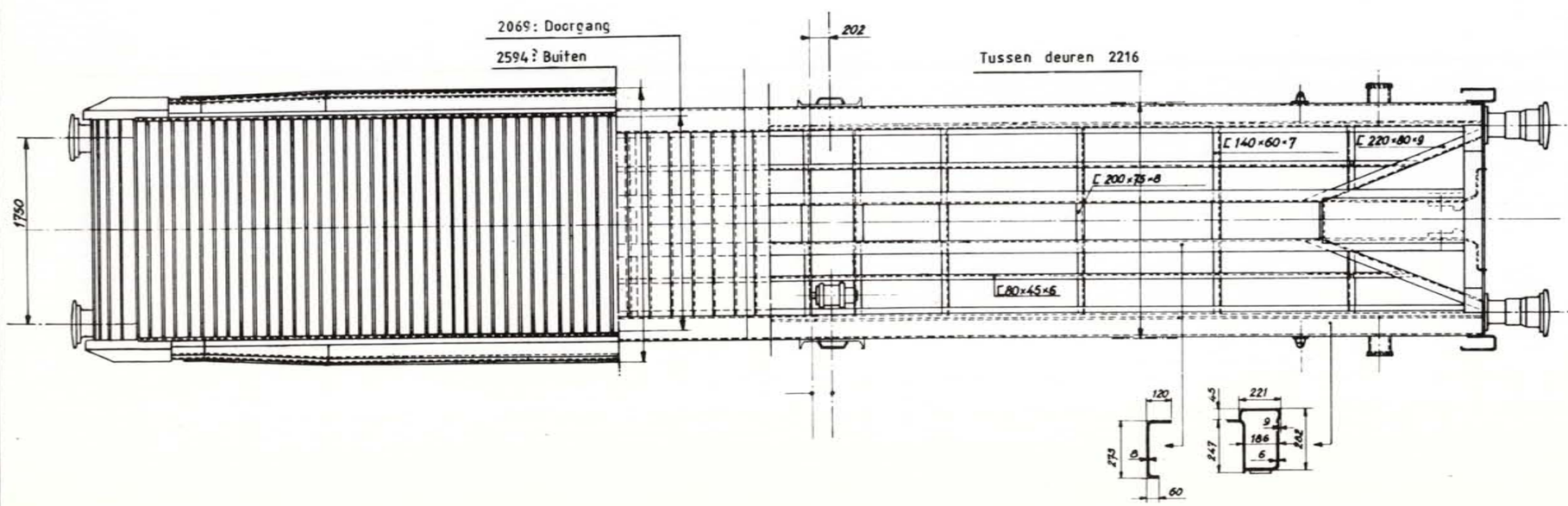

Inhoud :	61,26 m³
Oppervlakte :	27,13 m²
Rollagerasbus :	S.K.F.
Ø van het opzetvlak :	185 mm.
Draaistel :	—
Veer :	9 Bladen 120 x 16 . 1385
Buigzaamheid in mm/t :	9,65
Speling h onder tarra tussen stuit en veerstrop	max. — / min. bij revisie —
Toegelaten boogstraal :	—
Handrem :	Isajax.
Remtype :	O-GP.
Verdeler :	Oerl. Est-3f.12"
Regelaar :	DRV2AH2-450.
Weegklep :	—
Remgewicht :	12 / 24 / 20

895-0-002 M.

Wijziging van het schema : 26-02-81.

Tremelwagen. Zelflosser.

Gemiddelde tarra : 22 t.

Type M : 1004D 0

Lettercode : Tads

Reeks : 31885835 5 000 a 31885835 5 399 a Zonder handrem
31885835 5 400 a 31885835 5 499 a Met handrem

Bouwjaar : 1976-77

	Met handrem				Zonder handrem
	A	B1	B2	C	
S	42	50	50	58	

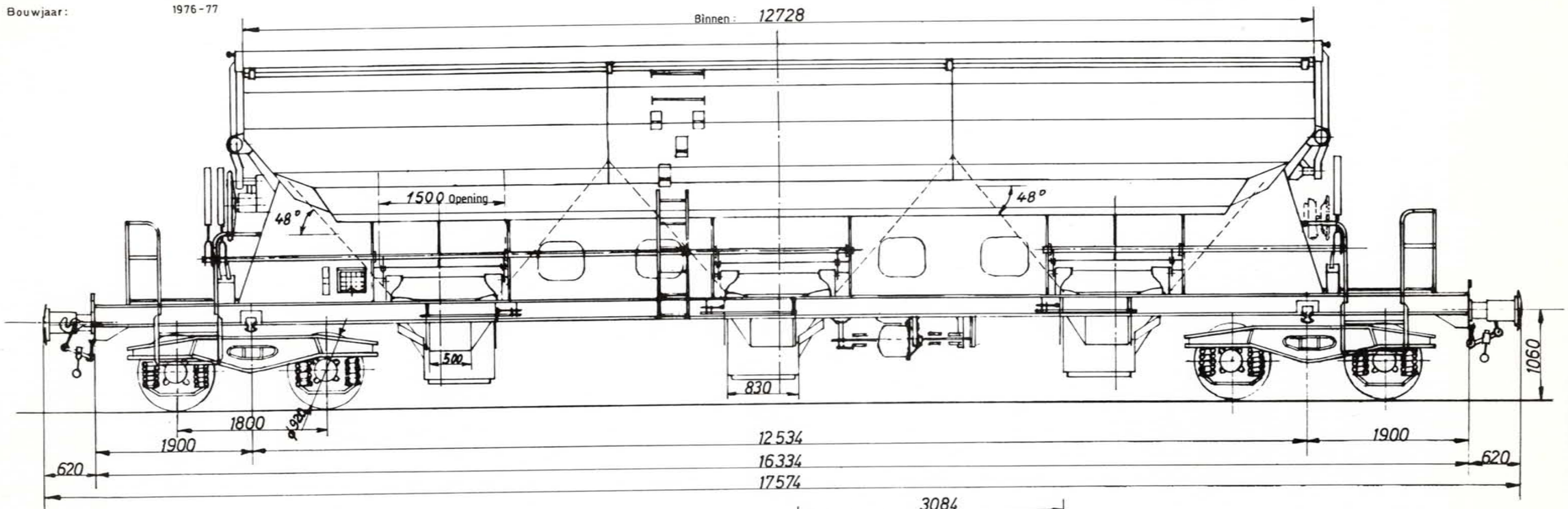

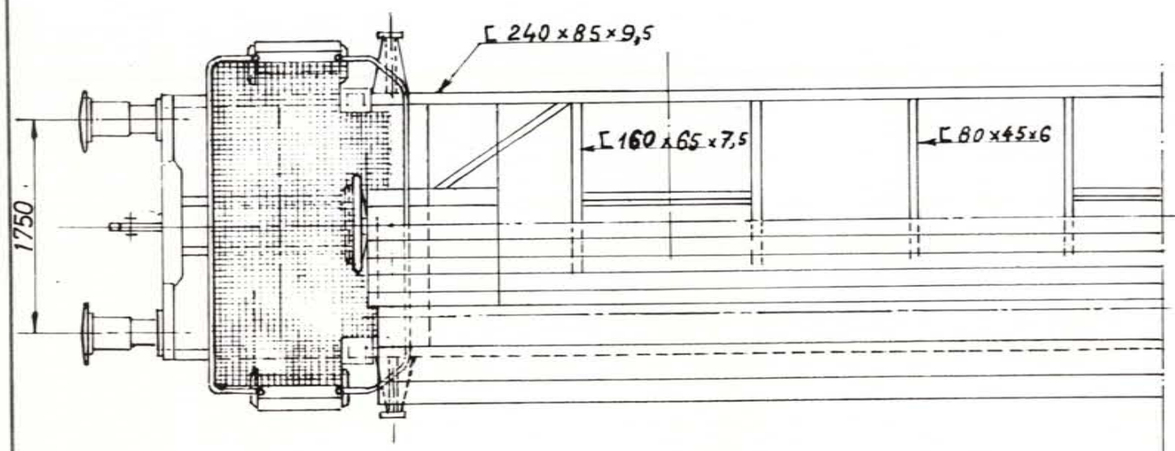

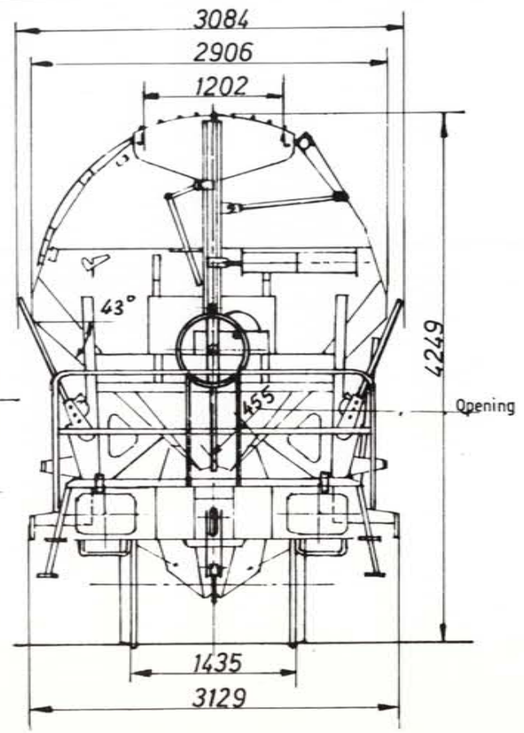

Inhoud :	56,7 m³
Oppervlakte :	—
Rollagerasbus :	SKF
Ø van het opzetvlak :	—
Draaistel :	Y 25 Cs
Veer :	—
Buigzaamheid in mm/t :	—
Speling h onder tarra tussen stuit en veerstrop	max. — ; min. bij revisie —
Toegelaten boogstraal :	35 m
Handrem :	ISAJAX
Remtype :	O-GP
Verdeler :	Oerl. Est 3f GP 14"
Regelaar :	SAB DRV 2A-H2-600
Weegklep :	LA 3R
Remgewicht :	24 / 40 / 48

Wijziging van het schema 5.7.75

896.0002 M

Tremelwagen

Type M : 1 0 0 4 D 1

Lettercode : Tads

Reeks : 3 1 8 8 5 8 2 0 0 0 Zonder handrem

3 1 8 8 5 8 2 0 3 9 9 Met handrem

Bouwjaar : 1983

Gemiddelde tarra 23,5 t

	Met handrem			Zonder handrem
	A	B	C	
S	40,5	48,5	56,5	

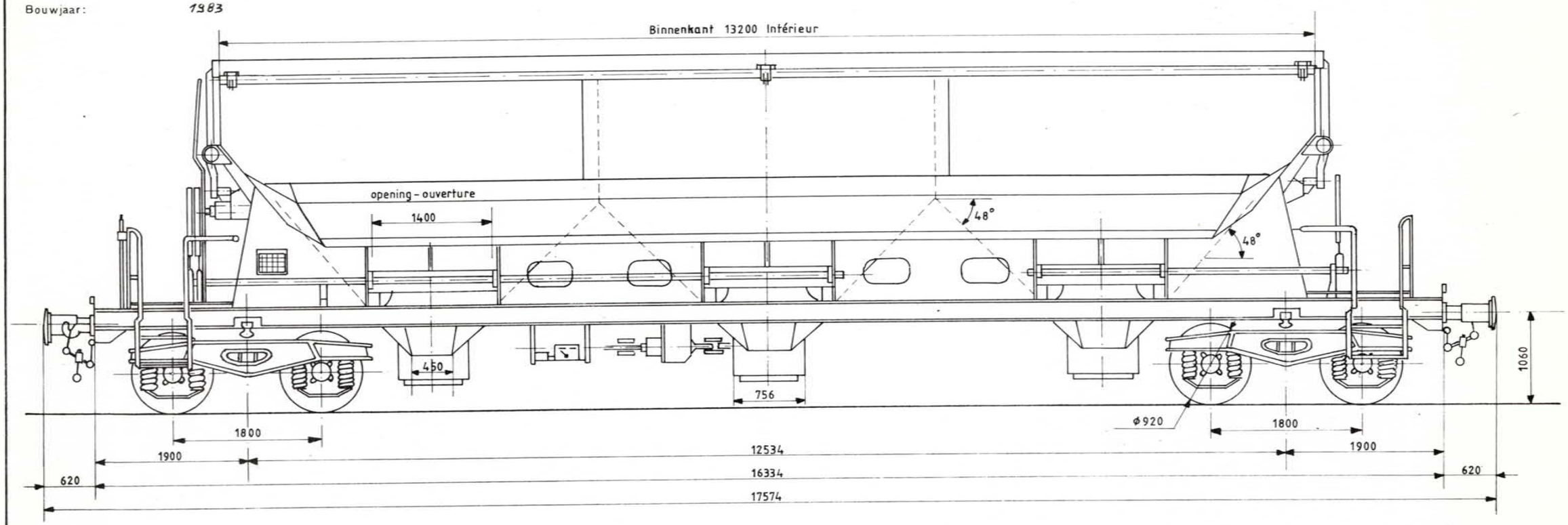

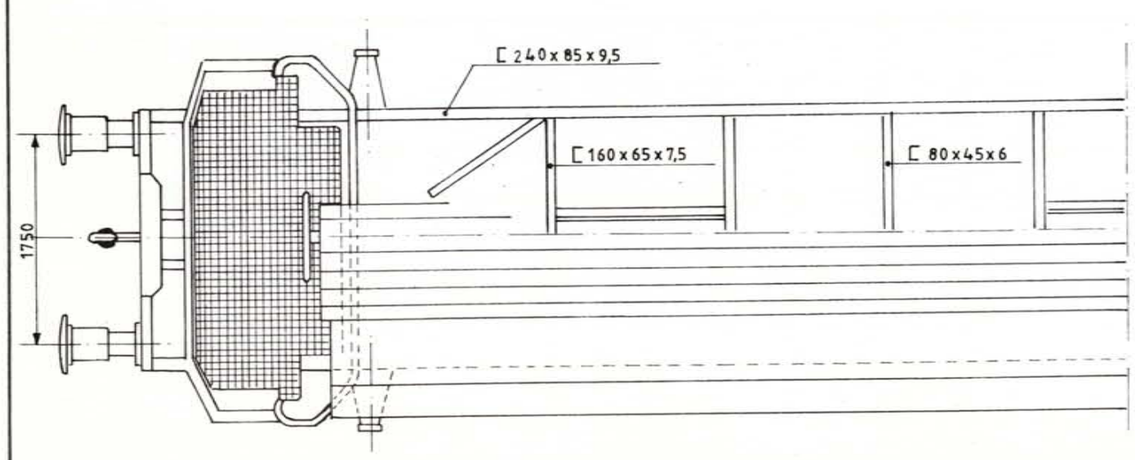

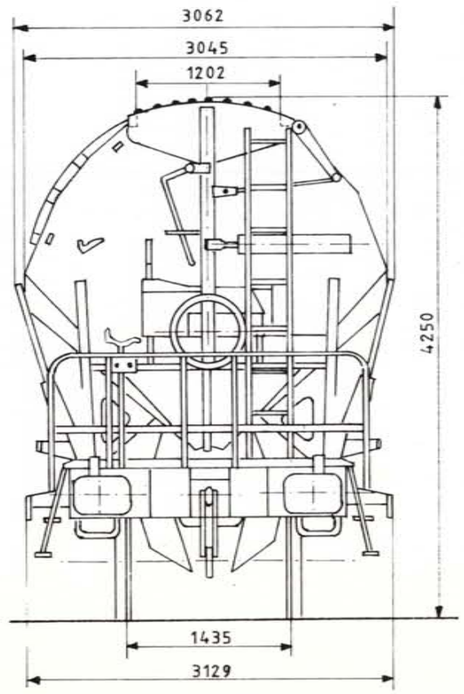

Inhoud : 65 m³

Oppervlakte :

Rollagerasbus :

Ø van het opzetvlak :

Draaistel : Y25CS

Veer :

Buigzaamheid in mm/t :

Speling h onder tarra tussen stuit en veerstrop { max. / min. bij revisie

Toegelaten boogstraal : 35

Handrem : UIC

Remtype : O-GP

Verdeler : Oerl EST 3F GP-H3G 300

Regelaar : SAB DRV 2A - 600 H2

Weegklep :

Remgewicht : [ ] [ ]

973-0-002 M

Wijziging van het schema :

Stortwagen met oprolbaar dak.

Type M : 1416A 0

Lettercode : Taems

Reeks : 31885851 1 000 a — 31885851 1 159 a Zonder handrem
31885851 1 160 a — 31885851 1 209 a Met handrem

Bouwjaar : 1972 - 1973

Gemiddelde tarra 23 t. - 22,5 t.

Met handrem

	A	B1	B2	C
S	41	47	49	57

Zonder handrem

	A	B1	B2	C
S	41,5	47,5	49,5	57,5

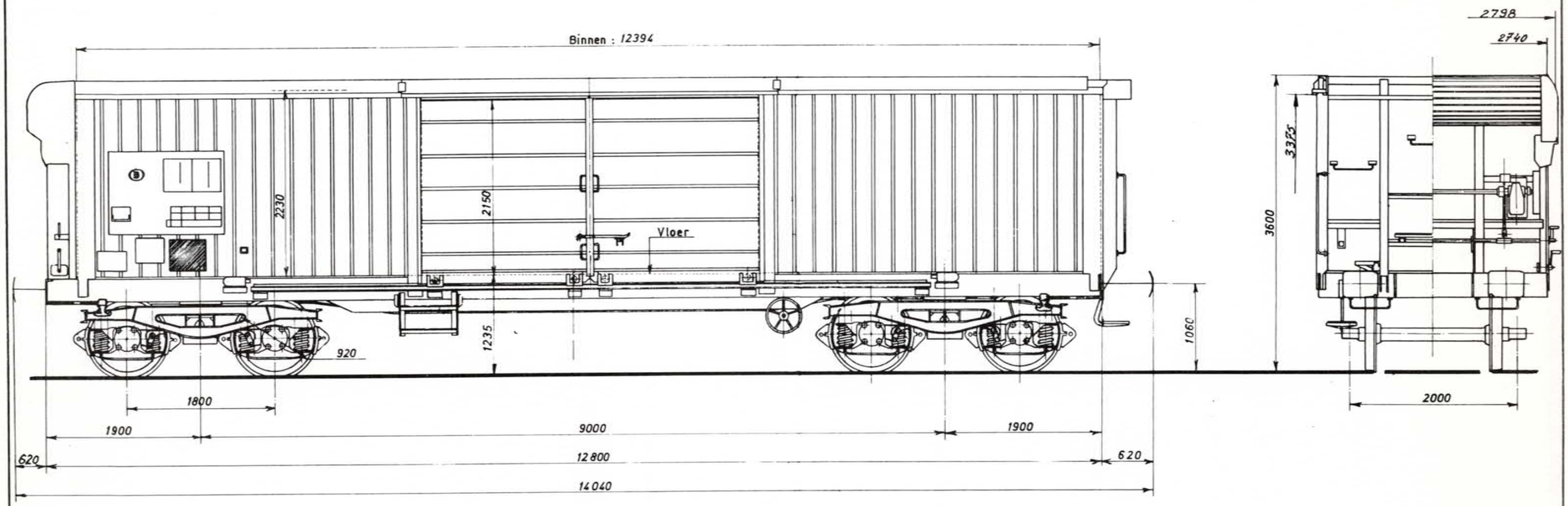

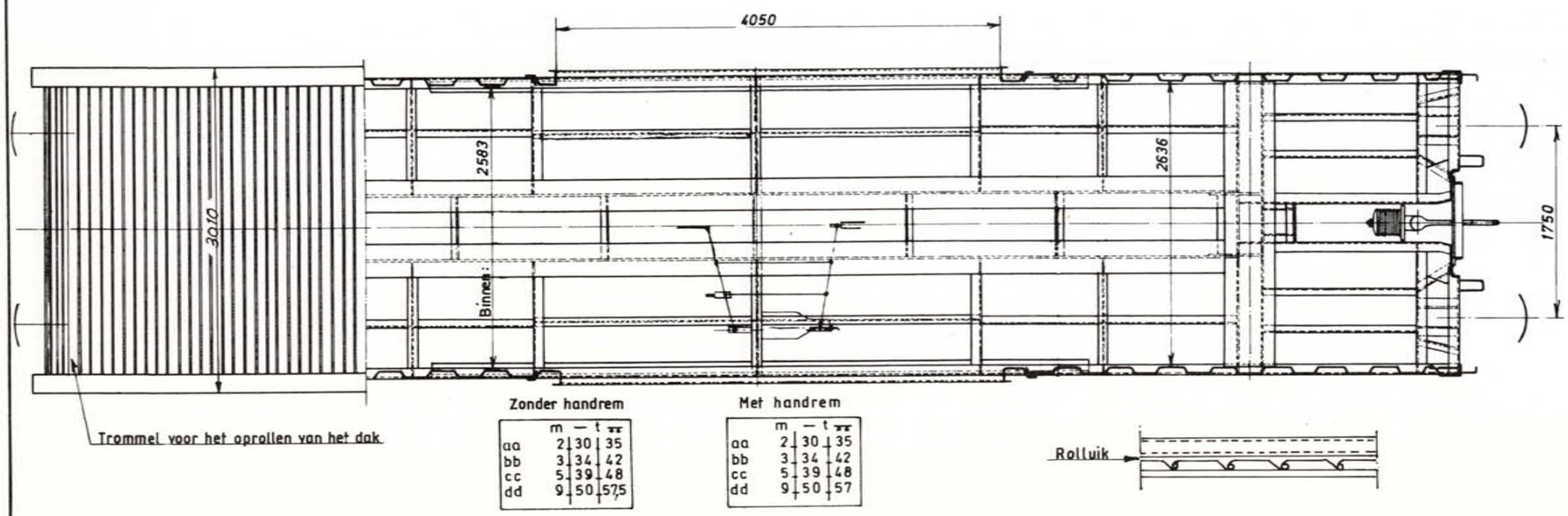

Zonder handrem

	m	—	t
aa	2	30	35
bb	3	34	42
cc	5	39	48
dd	9	50	57,5

Met handrem

	m	—	t
aa	2	30	35
bb	3	34	42
cc	5	39	48
dd	9	50	57

Inhoud :	72,5 m³
Oppervlakte :	32,5 m²
Rollagerasbus :	—
Ø van het opzetvlak :	—
Draaistel :	Y 25 Cs
Veer :	—
Buigzaamheid in mm/t :	—
Speling h onder tarra tussen stuit en veerstrop	max. — ; min. bij revisie —
Toegelaten boogstraal :	35 m.
Handrem :	Isajax.
Remtype :	O - GP
Verdeler :	Oerl. Est - 3 f _ 14"
Regelaar :	DRV 2 - 600
Weegklep :	—
Remgewicht :	24 / 40 / 48

889-0-002 M.

Wijziging van het schema 26-02-81

Stortwagen met oprolbaar dak.

Type M : 1416B 1

Lettercode : Taems

Reeks : 31885852 000a — Zonder handrem
31885852 499a — Met handrem

Bouwjaar : 1972 - 1973

Gemiddelde tarra 22,5 t.

	Met handrem				Zonder handrem			
	A	B1	B2	C	A	B1	B2	C
S	41,5	47,5	49,5	57,5				

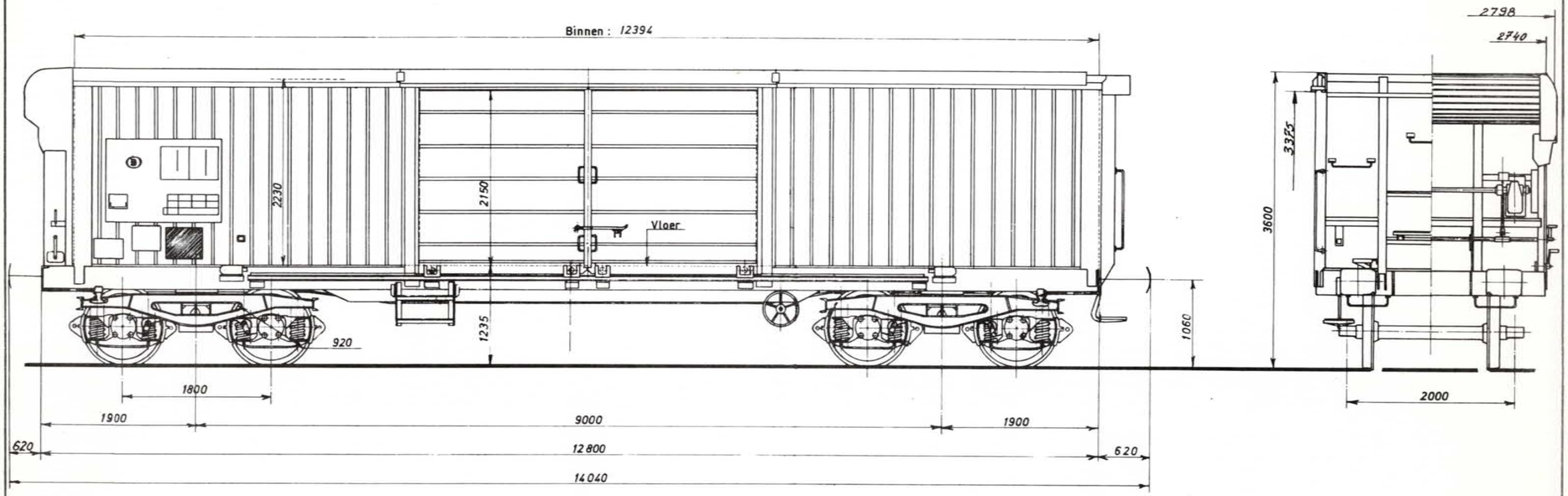

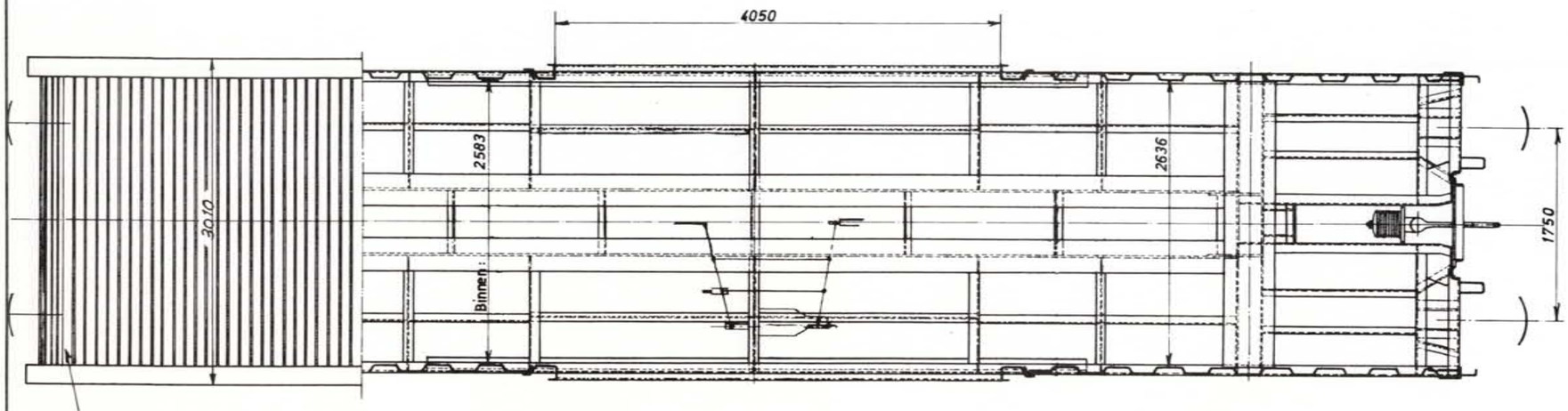

	m	—	t	**
aa	2	30	35	
bb	3	34	42	
cc	5	39	48	
dd	9	50	57,5	

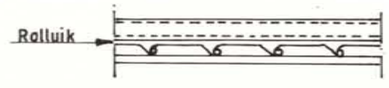

Inhoud :	72,5 m³
Oppervlakte :	32,5 m²
Rollagerasbus :	—
Ø van het opzetvlak :	—
Draaistel :	Y 25 Cs
Veer :	—
Buigzaamheid in mm/t :	—
Speling h onder tarra tussen stuit en veerstrop	max. — ; min. bij revisie —
Toegelaten boogstraal :	35 m.
Handrem :	—
Remtype :	O - GP
Verdeler :	Oerl. Est - 3f _14"
Regelaar :	DRV 2-600
Weegklep :	—
Remgewicht :	24 / 40 / 48

889-0-002 M.

Wijziging van het schema 25-02-81

Tremelwagen op draaistellen voor vervoer van zout

Type M : 1 4 4 8 A 1

Lettercode : Talls

Reeks : Zonder handrem

8 1 8 8 5 6 7 5 0 0 0 a

8 1 8 8 5 6 7 5 0 1 9 a Met handrem

Bouwjaar : 1977

Gemiddelde tarra : 18,6 t

Met handrem / Zonder handrem

	A	B1	B2	C
S	45,3	49,9	53,3	61,3

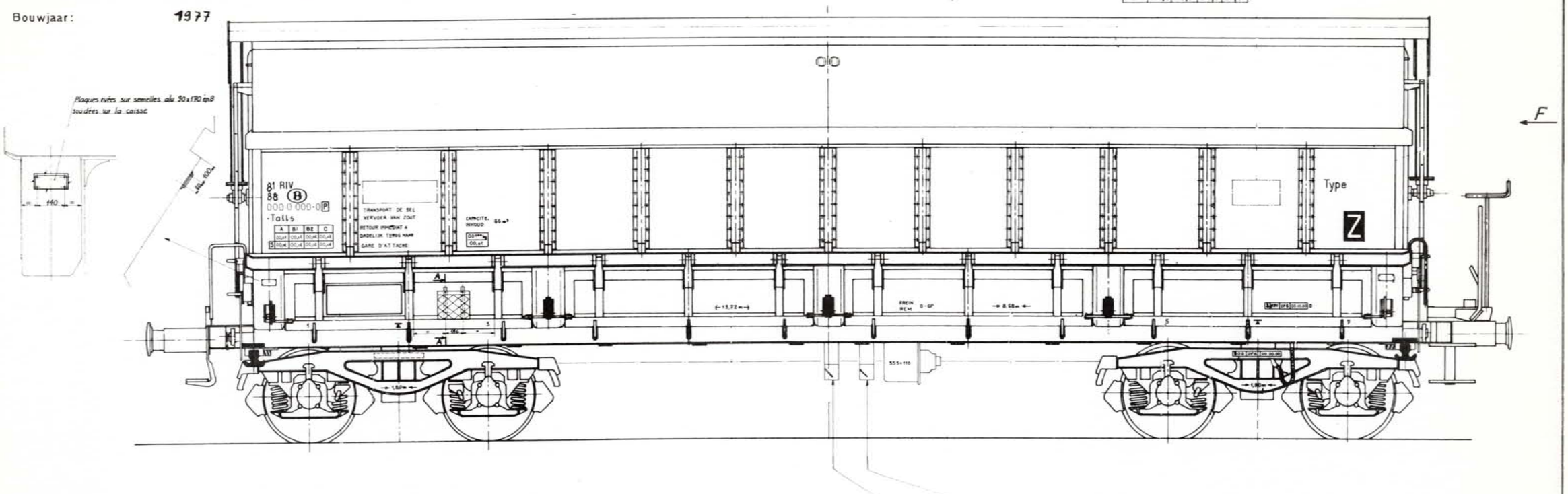

VUE SUIVANT F

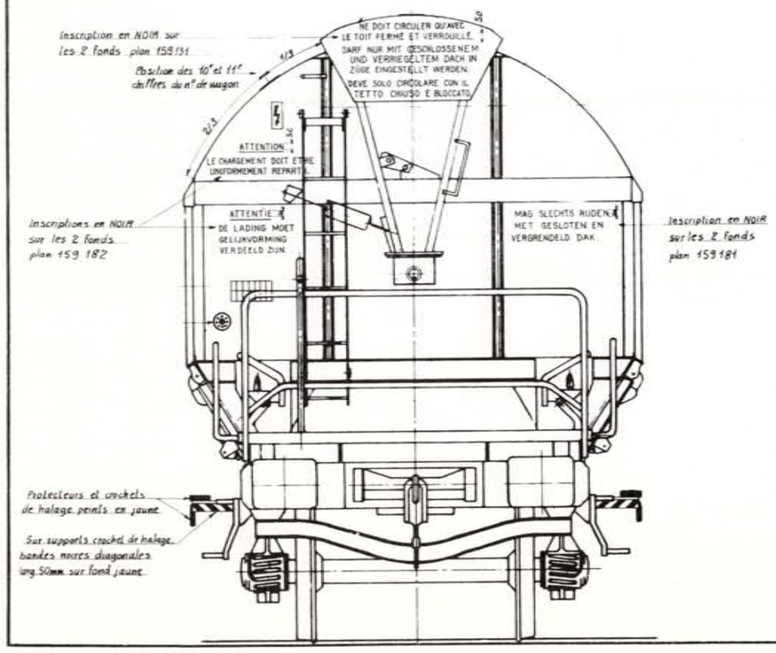

SECTION A-A

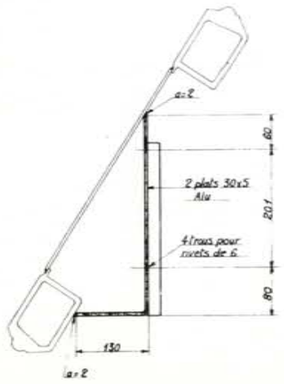

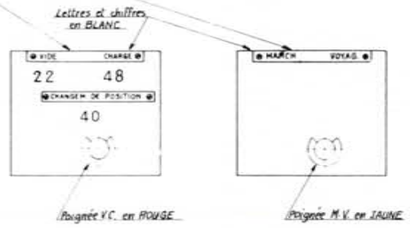

Inhoud :	66 m³
Oppervlakte :	—
Rollagerasbus :	SPH Ø 130 x 217
Ø van het opzetvlak :	185mm
Draaistel :	Y 25 CS 2
Veer :	Ø 162 Ø 30 x 239 Ø 90 Ø 24 x 228
Buigzaamheid in mm/t :	1,5 mm / 0,5 mm / wagen ledig beladen
Speling h onder tarra tussen stuit en veerstrop	max. / min. bij revisie
Toegelaten boogstraal :	50 m
Handrem :	Schroefrem
Remtype :	0-GP
Verdeler :	Est 3f GP
Regelaar :	DRV-2 600
Weegklep :	Handbediening
Remgewicht :	22 48 / 40

968-0-002 M

Wijziging van het schema :

Type M : 1448A 2

Lettercode : Tacos

Reeks : 81885693 3 700 | 81885693 3 749 Zonder handrem

Met handrem

Bouwjaar : 1981

Tremelwagen - axiale lossing - laag

Gemiddelde tarra 22,1 t

Met handrem	Zonder handrem		
	A	B2	C4
	41,9	49,9	57,9

1/2 Coupe AA

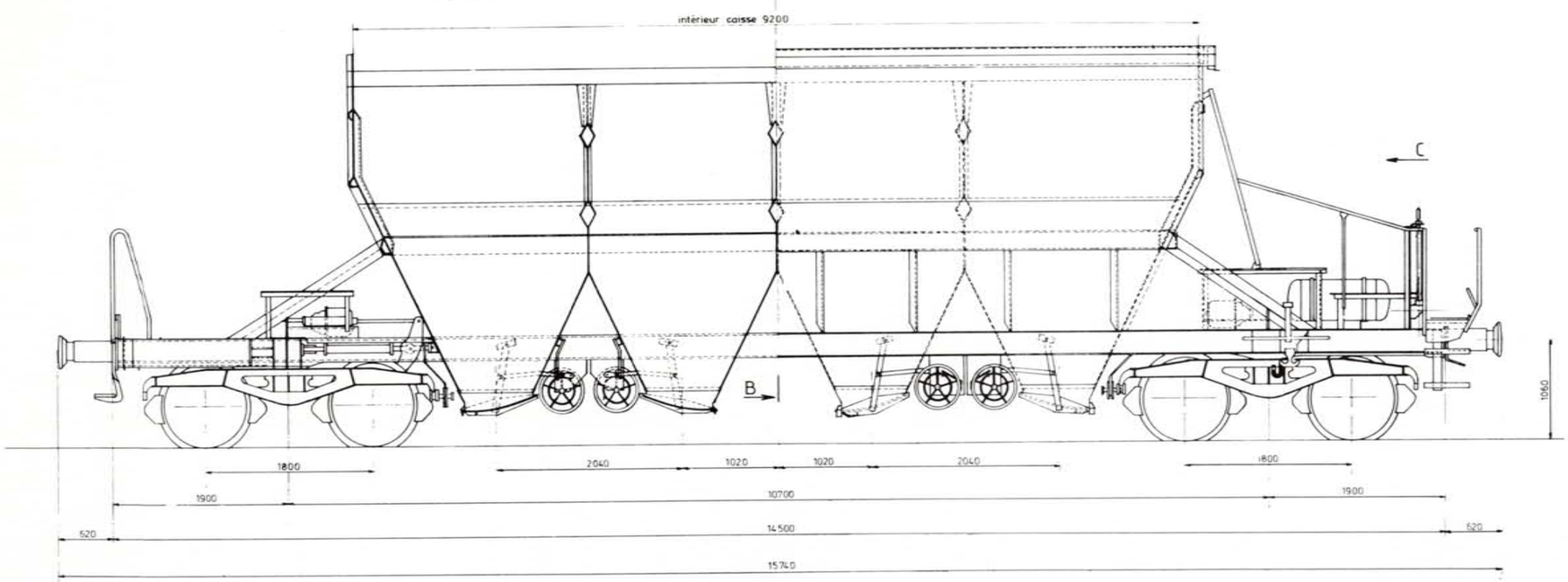

1/2 Vue suivant C

1/2 Coupe BB

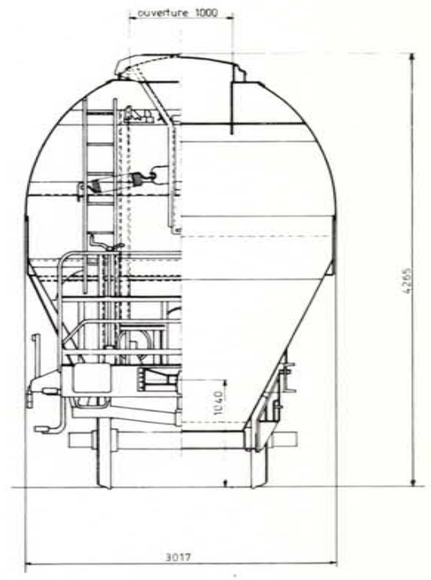

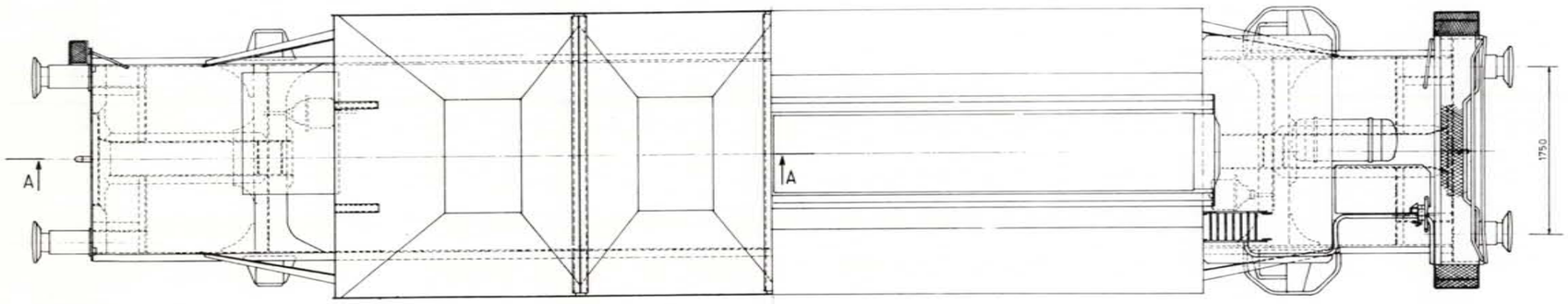

Inhoud :	65 m^3
Oppervlakte :	—
Rollagerasbus :	
Ø van het opzetvlak :	
Draaistel :	Y 25 Cs
Veer :	
Buigzaamheid in mm/t :	
Speling h onder tarra tussen stuit en veerstrop	max. / min. bij revisie
Toegelaten boogstraal :	50 m
Handrem :	—
Remtype :	Knorr - KE - GP 12"
Verdeler :	Knorr
Regelaar :	DRV 2 - 300
Weegklep :	
Remgewicht :	G v c 25 - 48 40 / P v c 25 - 48 40

Wijziging van het schema :

Stortwagen met oprolbaar dak.

Type M : 1456A 1

Lettercode : Taehs

Reeks : 31885856 6 000 a — Zonder handrem

31885856 6 199 a — Met handrem

Bouwjaar : 1972 - 1973

Gemiddelde tarra 25,33 t.

	Met handrem	Zonder handrem
	A	B1	B2	C
S	38,5	44,5	46,5	54,5

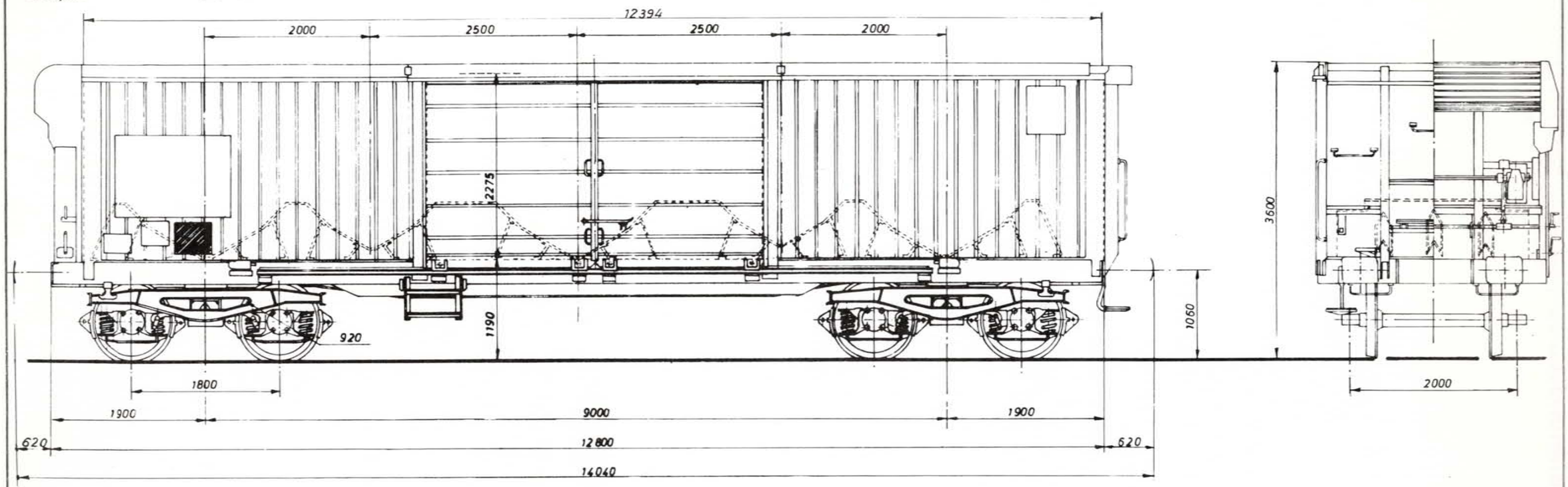

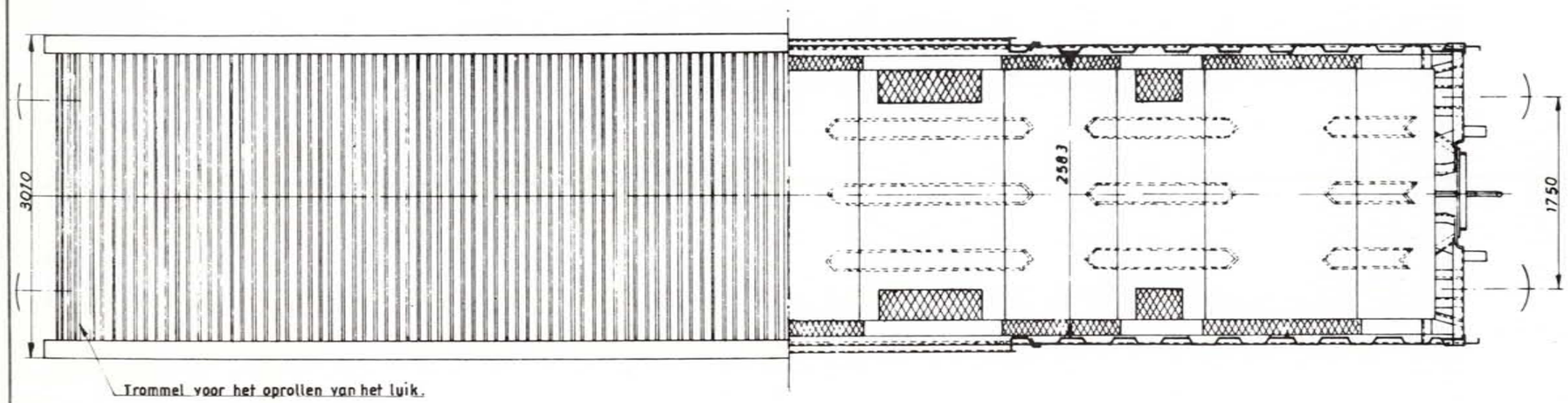

Schema van lading

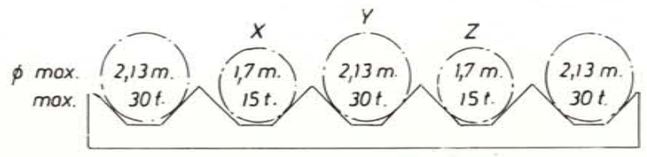

Inhoud :	—
Oppervlakte :	—
Rollagerasbus :	FAG
ϕ van het opzetvlak :	185 mm.
Draaistel :	Y25Cs.
Veer :	—
Buigzaamheid in mm/t :	—
Speling h onder tarra tussen stuit en veerstrop — max.	—
Speling h onder tarra tussen stuit en veerstrop — min. bij revisie	—
Toegelaten boogstraal :	35 m.
Handrem :	—
Remtype :	O-GP
Verdeler :	Oerl. Est-3f_14"
Regelaar :	DRV2-600
Weegklep :	—
Remgewicht :	24 / 40 / 48

051-0-001 C.

Wijziging van het schema:

Wagen met oprolbaar dak voor vervoer van rollen.

Type M : 36 14 A 3

Lettercode : Tahms

Reeks : 31 88 58 7 5 000 a — 31 88 58 7 5 159 a Zonder handrem
31 88 58 7 5 160 a — 31 88 58 7 5 199 a Met handrem

Bouwjaar : 1969

Gemiddelde tarra 22,8 t - 22,9 t

Met handrem / Zonder handrem

	A	B1	B2	C2	C3	C4
S	36,5	39	49	56	57	

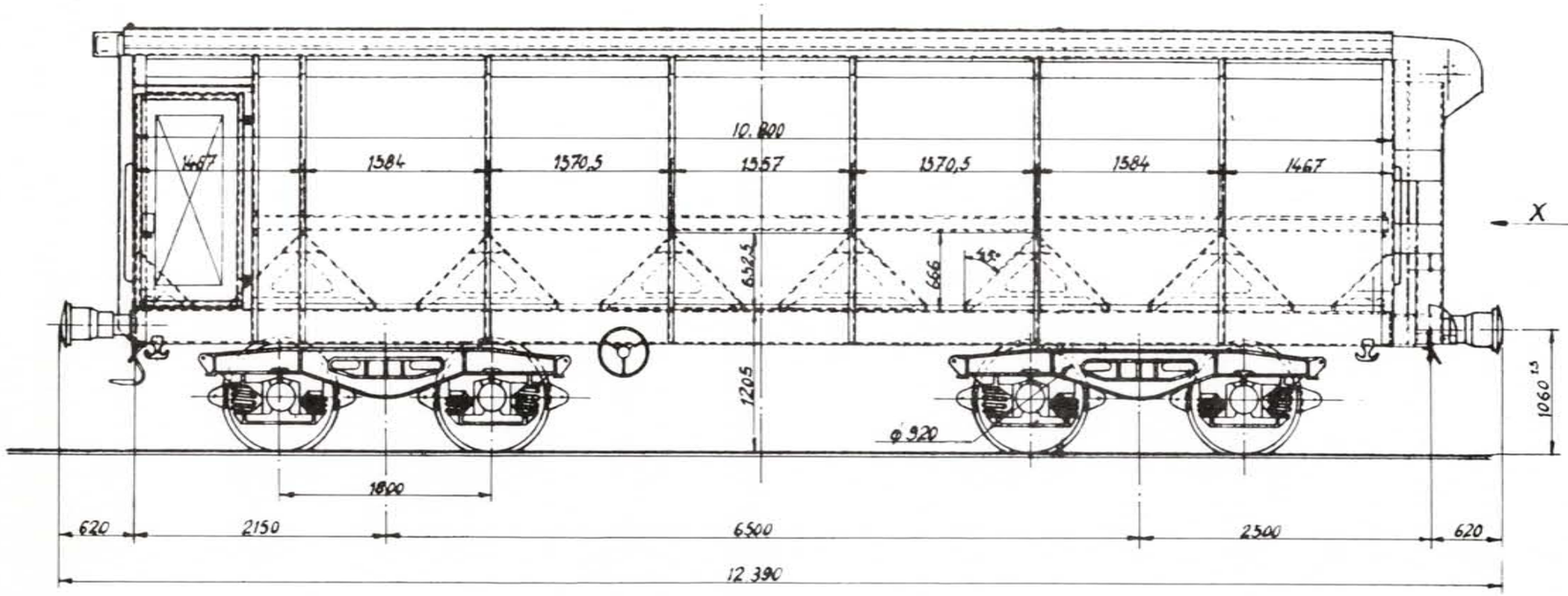

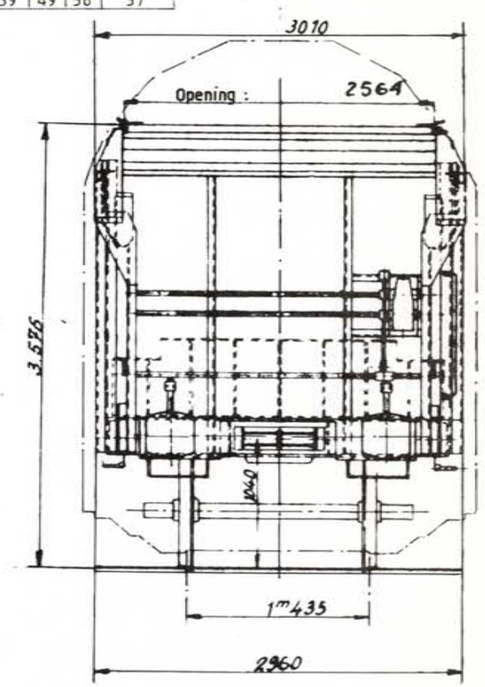

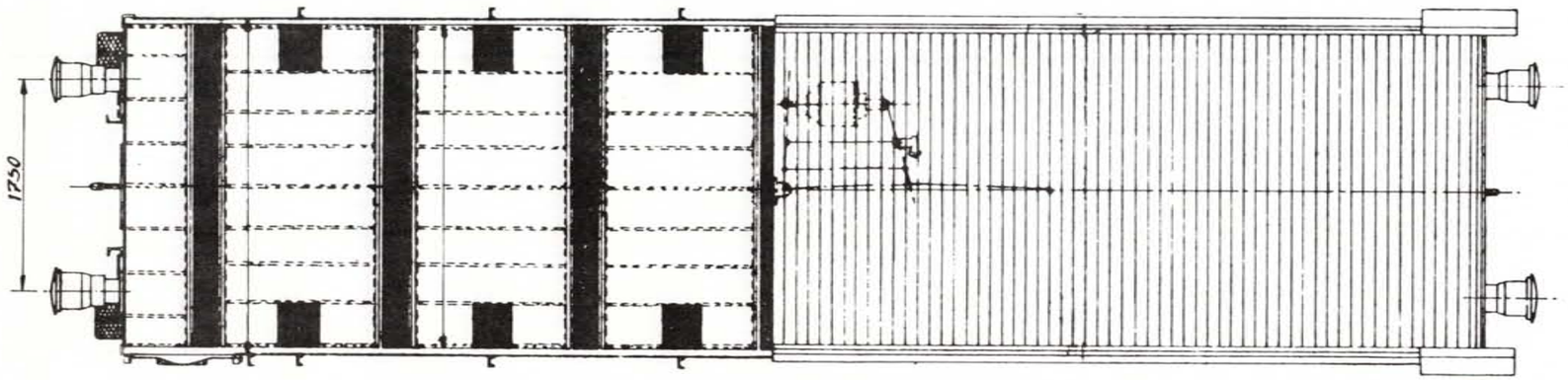

Schema v.d. lading.

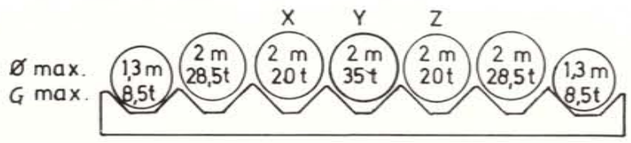

X + Y + Z = max. 57 t.

Inhoud : —

Oppervlakte : —

Rollagerasbus : —

Ø van het opzetvlak : 185 mm

Draaistel : Y 25 C - 1967

Veer : —

Buigzaamheid in mm/t : —

Speling h onder tarra tussen stuit en veerstrop : max. — / min. bij revisie —

Toegelaten boogstraal : 50 m

Handrem : Isajax

Remtype : O - GP

Verdeler : EST - 3e - 14"

Regelaar : DRV 2 - 600

Weegklep : —

Remgewicht : 22 — 47 / 42

931.0.002 M

Wijziging van het schema 8. 3. 81

Wagen met oprolbaar dak voor vervoer van rollen.

Type M : 3614A 4

Lettercode : Tahms

Reeks : 31885857 5 200 a 31885857 5 359 a Zonder handrem
31885857 5 360 a 31885857 5 399 a Met handrem

Bouwjaar : 1970

Gemiddelde tarra 22,9 t

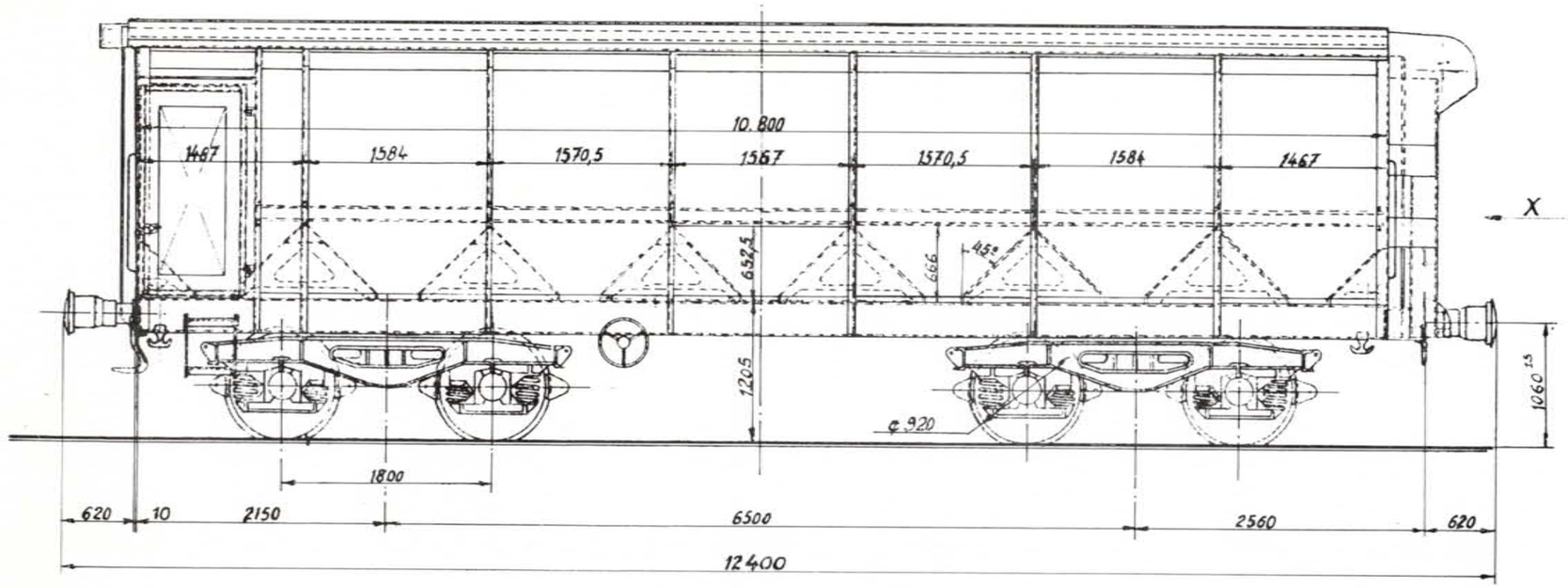

	A	B1	B2	C2	C3	C4
S	36,5	39	49	56	57	

Met handrem Zonder handrem

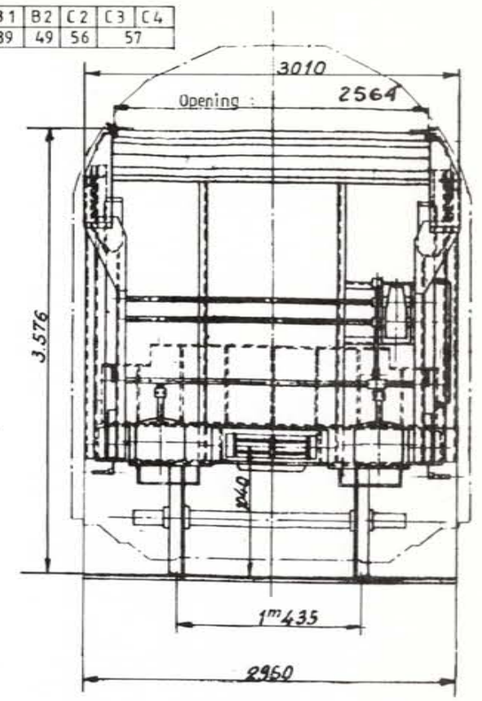

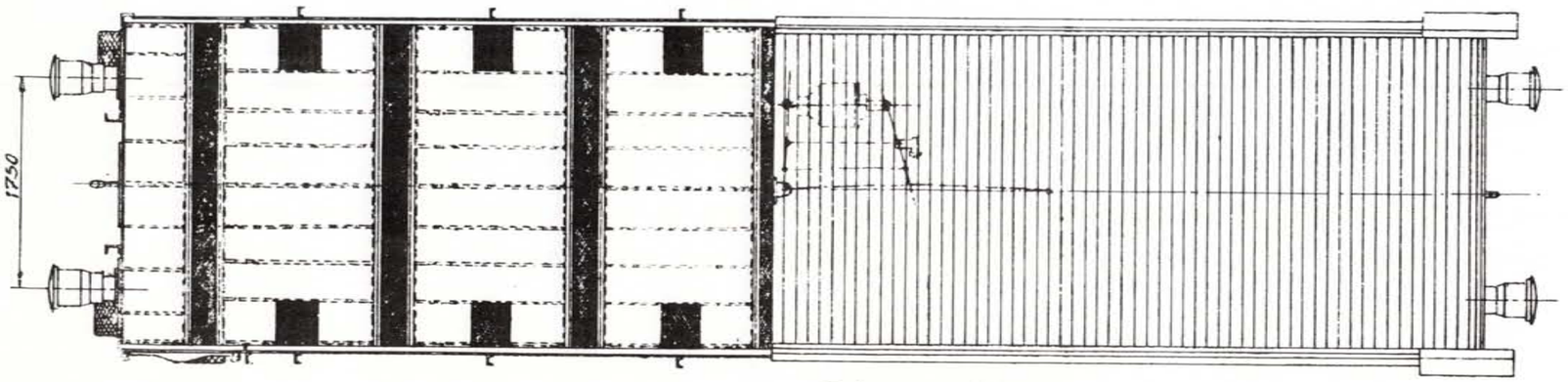

Schema v.d. lading.

max. 57 t.

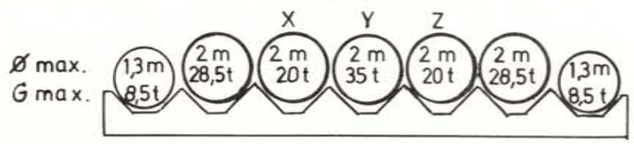

X+Y+Z = max. 57 t.

Inhoud : —

Oppervlakte : —

Rollagerasbus : —

ø van het opzetvlak : 185 mm.

Draaistel : Y 25 C-1967

Veer : —

Buigzaamheid in mm/t : —

Speling h onder tarra tussen stuit en veerstrop { max. — / min. bij revisie — }

Toegelaten boogstraal : 50m

Handrem : Isajax

Remtype : O-GP

Verdeler : EST-3e-14"

Regelaar : DRV2-600

Weegklep : —

Remgewicht : ☐ 22 ☐ 47 42

Wijziging van het schema : 3.81

Wagen met oprolbaar dak voor vervoer van rollen.

Type M : 3614A 5

Lettercode : Tahms

Reeks : 31885875 5 400 1 — 31885875 5 479 5 Zonder handrem
31885875 5 480 3 — 31885875 5 499 3 Met handrem

Bouwjaar : 1971

Gemiddelde tarra 23,45 t

	Met handrem					Zonder handrem
	A	B1	B2	C2	C3	C4
S	36,5	39	49	56	57	

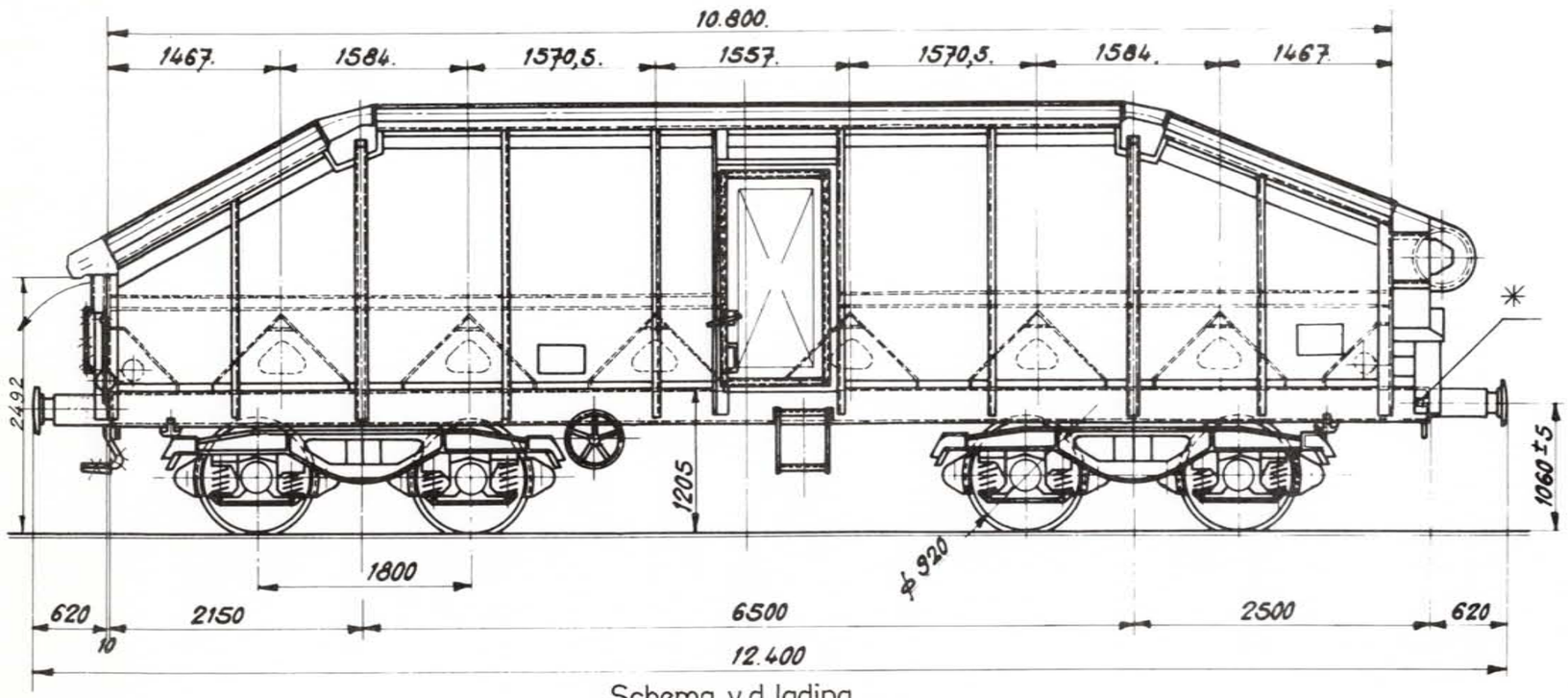

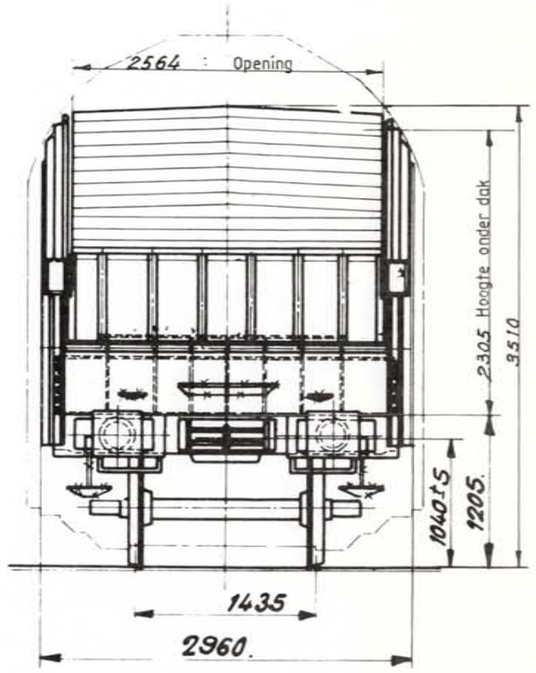

Schema v.d. lading.

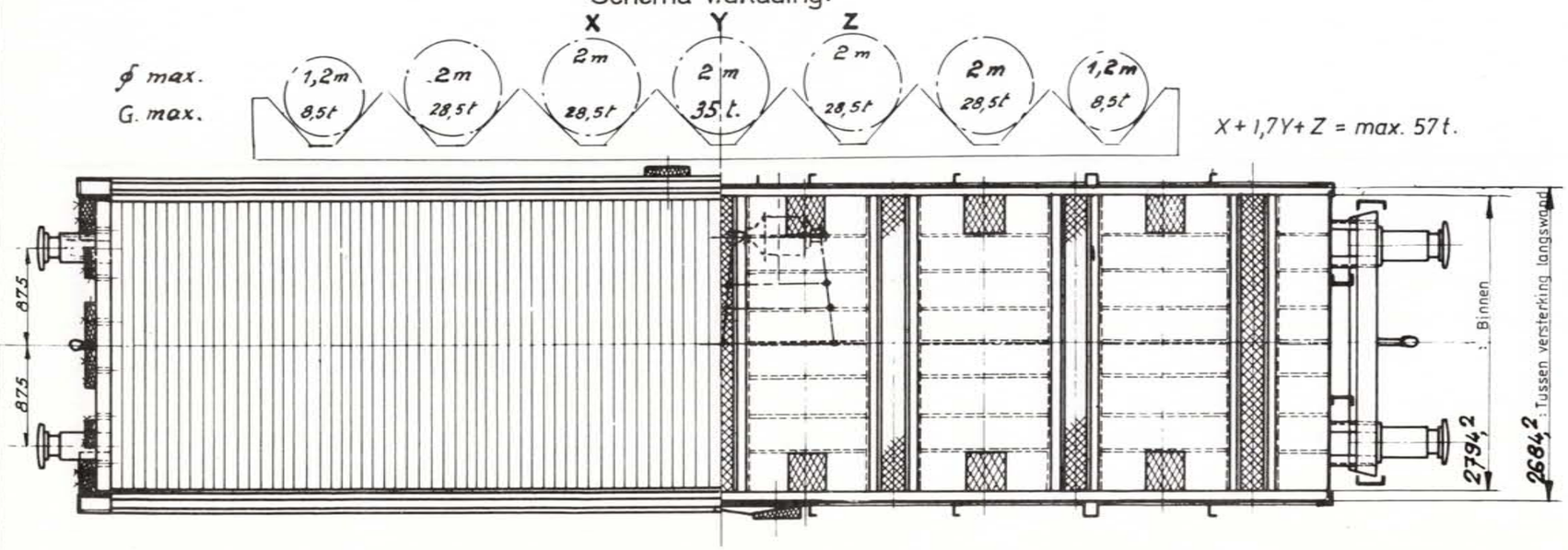

✳ — Vierkant aseinde van 17 mm voor de mechanische bediening voor openen en sluiten van het roldak.

Inhoud :	—
Oppervlakte :	—
Rollagerasbus :	SKF - FAG
ϕ van het opzetvlak :	185 mm
Draaistel :	Y25 Cs
Veer :	—
Buigzaamheid in mm/t :	—
Speling h onder tarra tussen stuit en veerstrop (max.)	—
Speling h onder tarra tussen stuit en veerstrop (min. bij revisie)	—
Toegelaten boogstraal :	50m
Handrem :	Isajax
Remtype :	O - GP
Verdeler :	EST - 3f - 14"
Regelaar :	DRV2 - 600
Weegklep :	—
Remgewicht :	24 / 42 / 48

Wijziging van het schema : 3.81

Type M : 3614A 7

Lettercode : Tahms

Reeks : Zonder handrem
3188587 4 100 a 3188587 4 199 a Met handrem

Bouwjaar : 1972

Wagen met oprolbaar dak voor vervoer van rollen.

Gemiddelde tarra 23,45 t

	Met handrem					Zonder handrem
	A	B1	B2	C2	C3	C4
S	36,5	39	49	56	57	

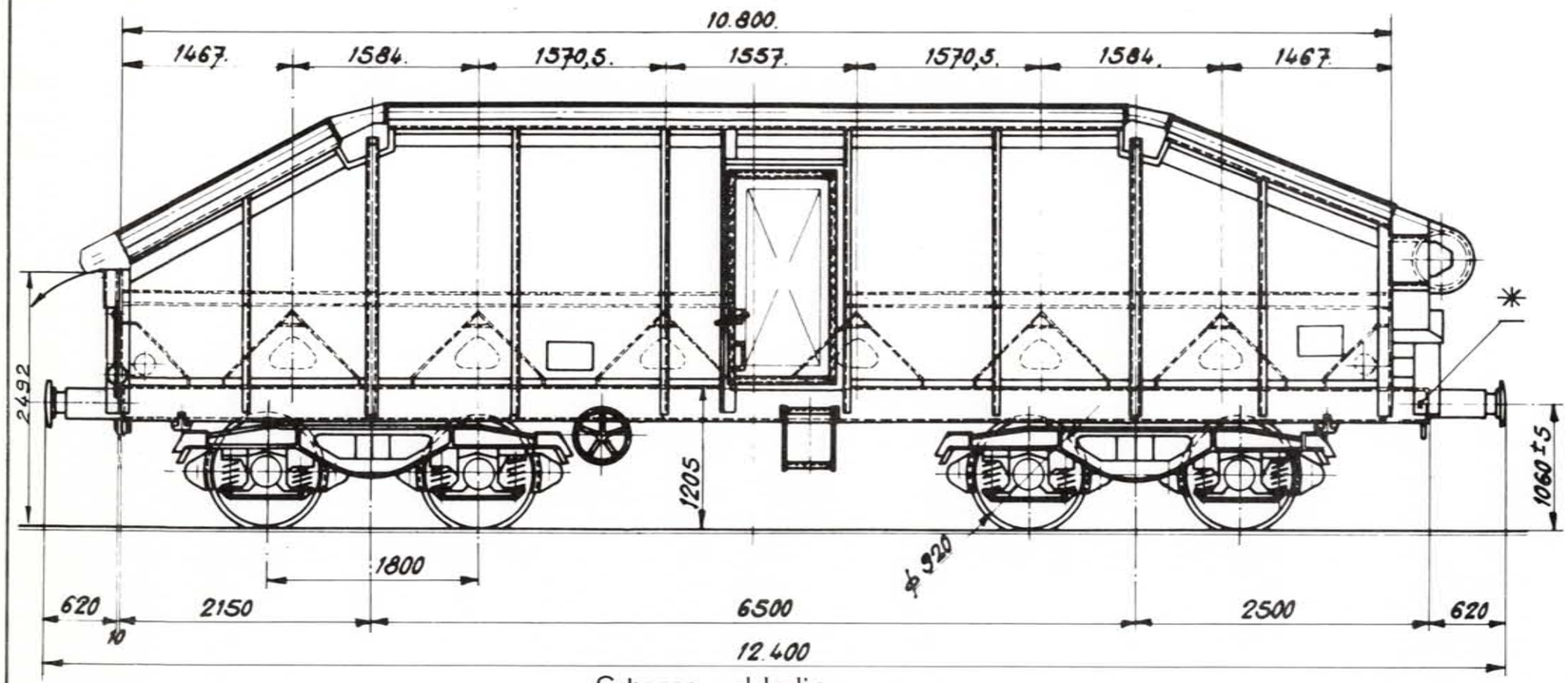

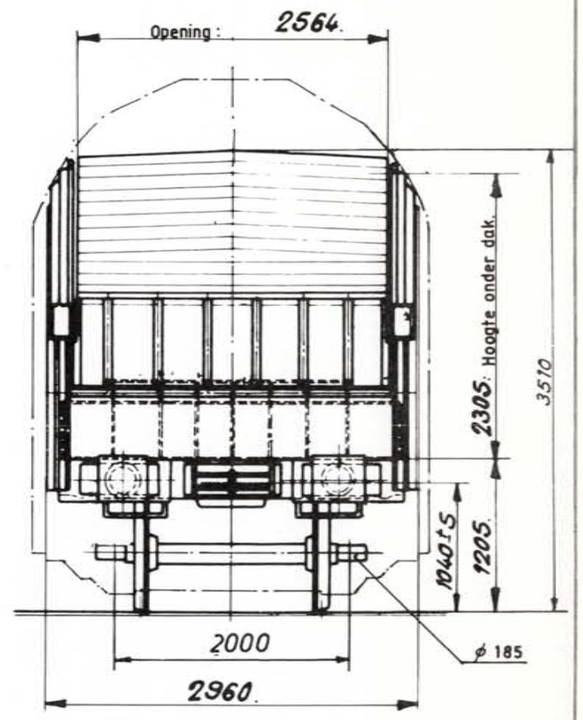

Schema v.d. lading.

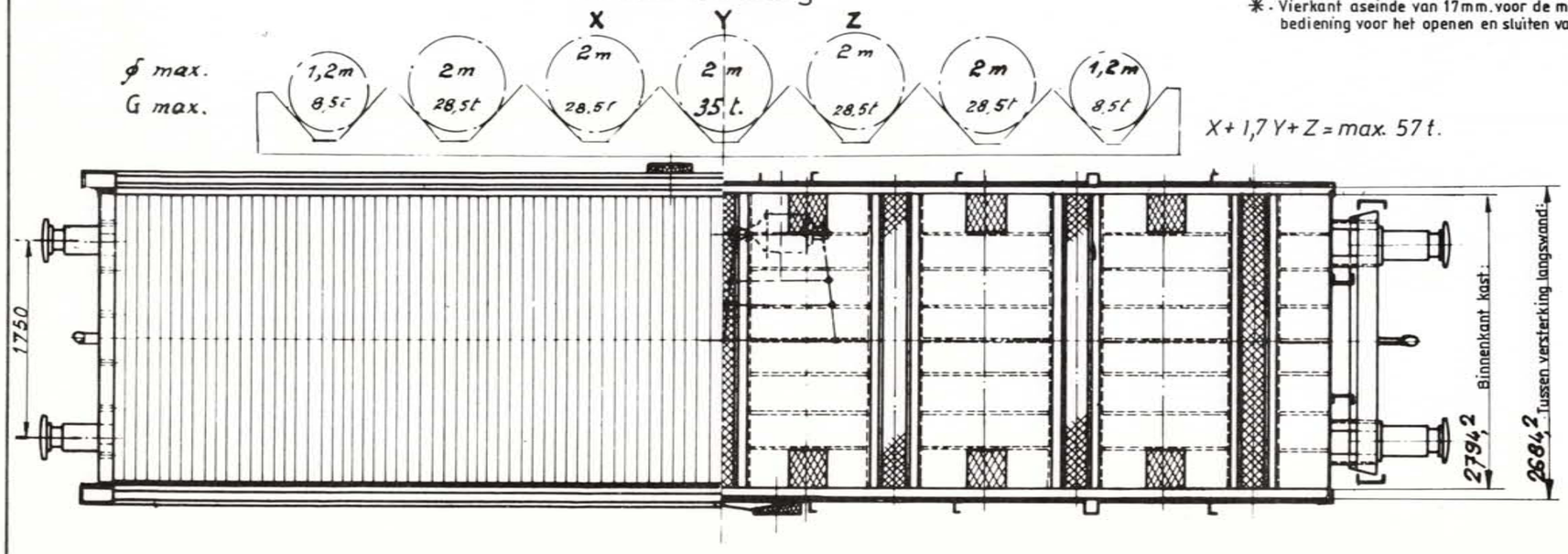

✱ - Vierkant aseinde van 17mm. voor de mechanische bediening voor het openen en sluiten van het dak.

Inhoud : —

Oppervlakte : —

Rollagerasbus : SKF - FAG

Ø van het opzetvlak : 185

Draaistel : Y 25 Cs

Veer : —

Buigzaamheid in mm/t : —

Speling h onder tarra tussen stuit en veerstrop { max. — ; min. bij revisie —

Toegelaten boogstraal : 50 m

Handrem : Isajax

Remtype : O - GP

Verdeler : EST - 3f - 14"

Regelaar : DRV2 - 600

Weegklep : —

Remgewicht : 22 47 / 42

942.0.005 M

Wijziging van het schema : 3.81

Wagen met oprolbaardak voor vervoer van rollen met speciale vastzetstangen

Type M : 3614A 9

Lettercode : Tahms

Reeks : 31885875 5 600 — 31885875 5 799 — Zonder handrem

Bouwjaar : 1978

Gemiddelde tarra 22,8 t

Met handrem — Zonder handrem

	A	B1	B2	C2	C3	C4
S	35,5	38	48	55	56	

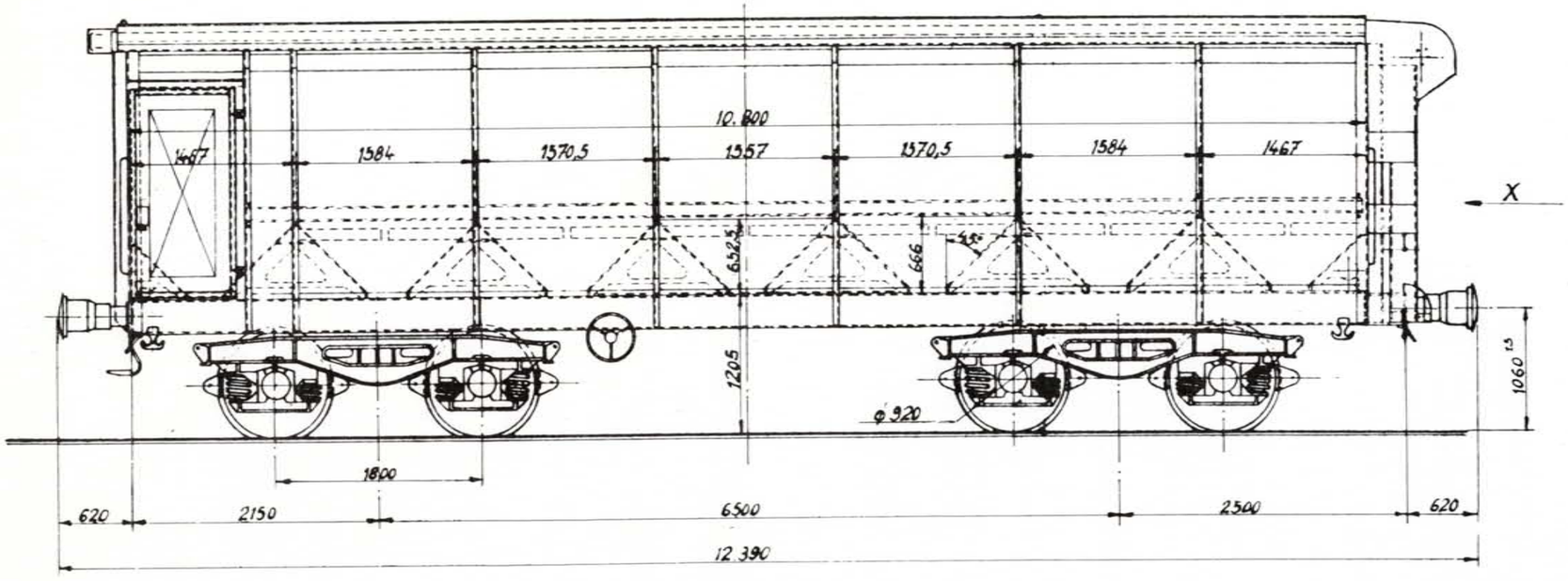

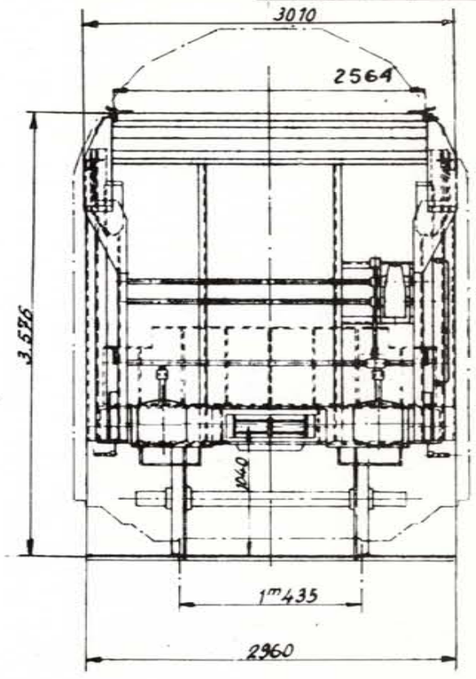

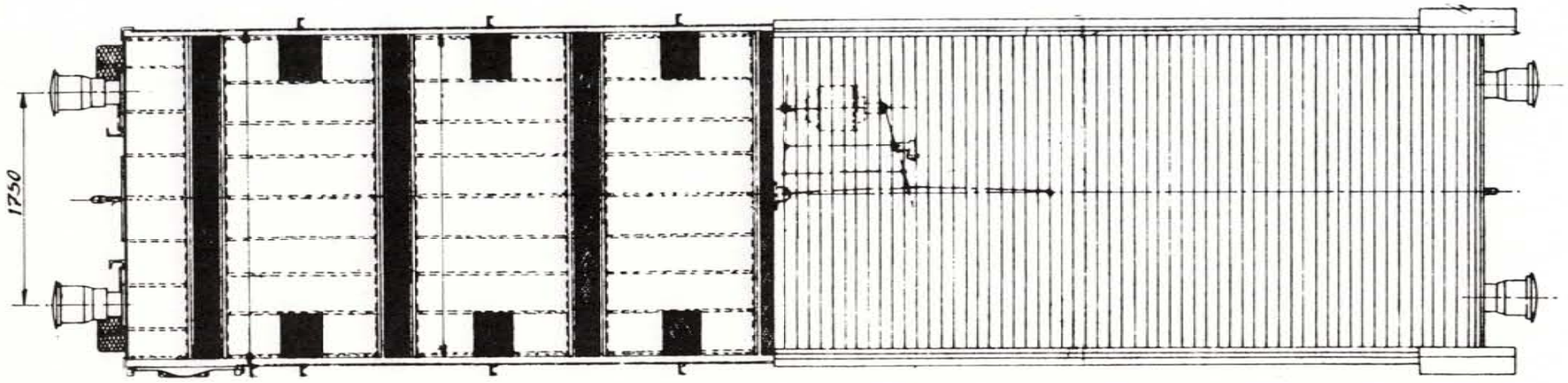

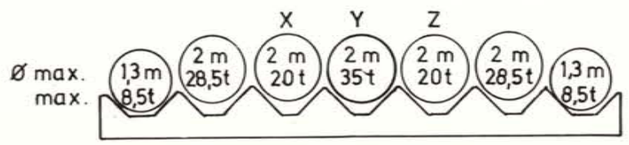

Inhoud :

Oppervlakte :

Rollagerasbus :

Ø van het opzetvlak : 185 mm

Draaistel : Y 25 C - 1967

Veer :

Buigzaamheid in mm/t :

Speling h onder tarra tussen stuit en veerstrop { max. / min. bij revisie

Toegelaten boogstraal : 50 m

Handrem : Isajax

Remtype : O-GP

Verdeler : EST - 3e - 14"

Regelaar : DRV 2 - 600

Weegklep :

Remgewicht : 22 / 42 — 47

Wijziging van het schema :

3.11. SPECIALE WAGENS

Ketelwagen voor vervoer van cement in bulk.
(Polysius)

Type M : 2 0 0 0 G 1

Lettercode : Uc

Reeks : 2 1 8 8 9 0 0 5 0 0 0 a Zonder handrem
2 1 8 8 9 0 0 5 0 2 4 a Met handrem

Bouwjaar : 1961

Gemiddelde tarra : 12,5 t

Met handrem			Zonder handrem		
A	B	C	A	B	C
19,2	23,2	27,2			

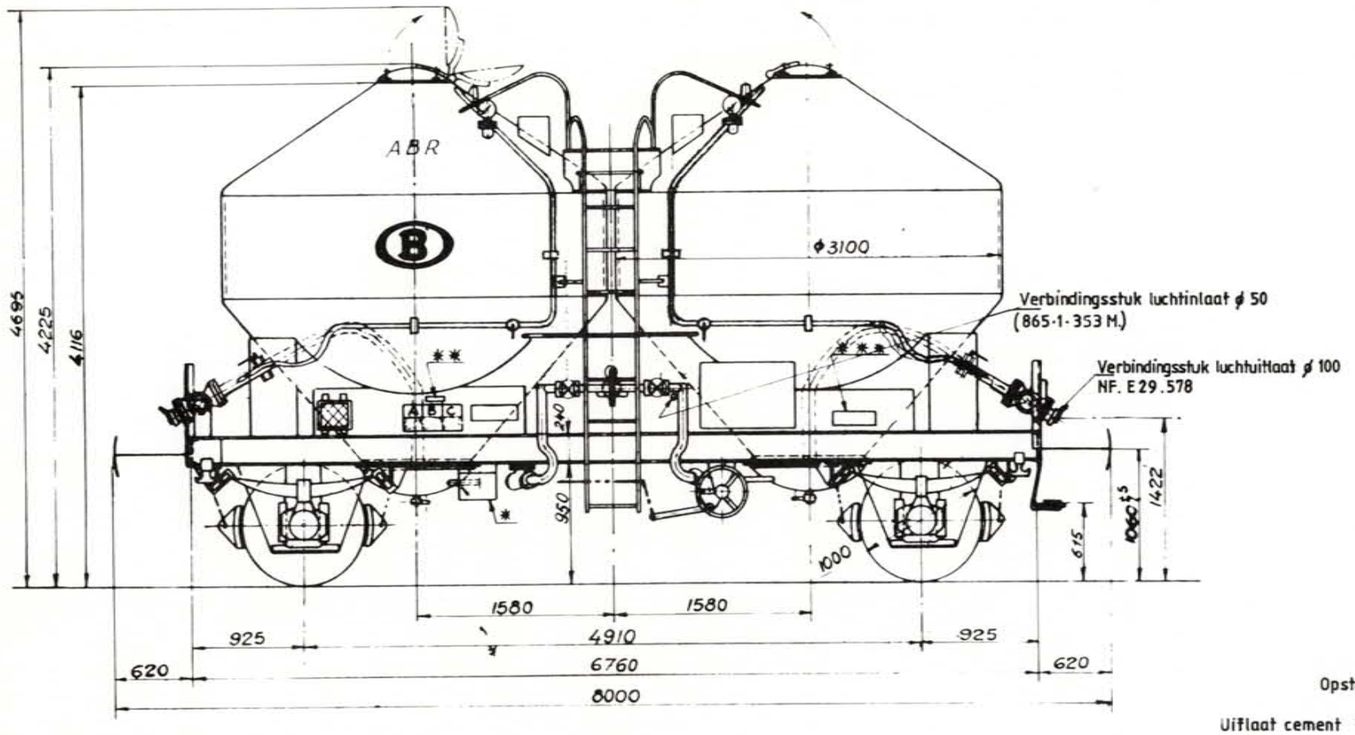

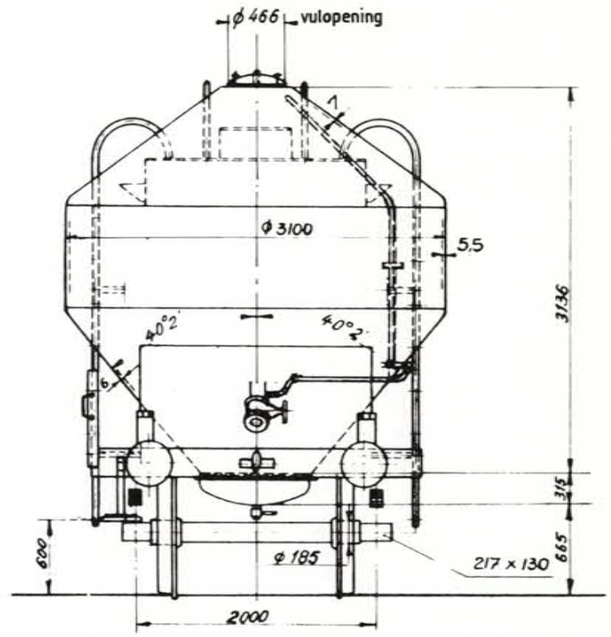

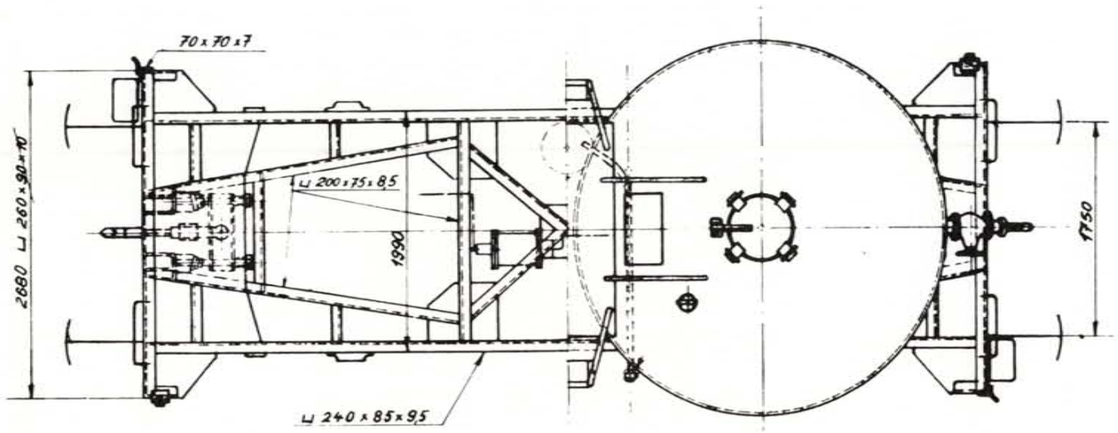

Ketels : st D42 m HS, 2 × 14 m³
Luchtdruk voor het ledigen : 2,5 kg/cm²
Debiet " " : 1 T/min.

Opstelling der poreuse platen.

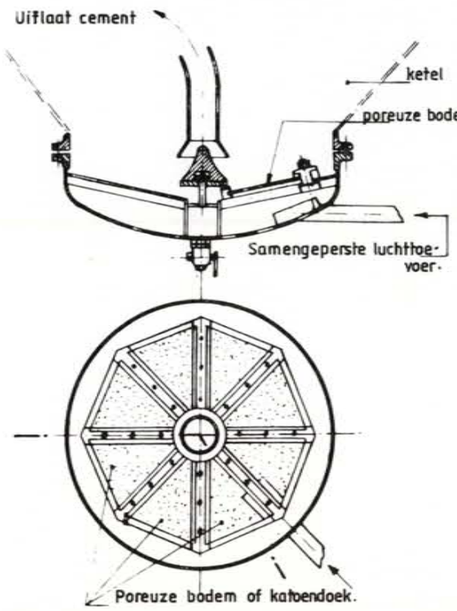

Inhoud :	28.000 l
Oppervlakte :	—
Rollagerasbus :	SKF
Ø van het opzetvlak :	185 mm
Draaistel :	—
Veer :	8 bladen 120 x 16 - 1200
Buigzaamheid in mm/t :	6,8
Speling h onder tarra tussen stuit en veerstrop	max. — ; min. bij revisie —
Toegelaten boogstraal :	—
Handrem :	
Remtype :	O-G
Verdeler :	Oerl. Est 3 dg cyl. 10"
Regelaar :	DRV 2 - 450
Weegklep :	—
Remgewicht :	14 23 22

Wijziging van het schema : 2. 4. 79

Ketelwagen voor vervoer van poedervormige stoffen.

Type M : 2000G 2

Lettercode : Ucs

Reeks : 21889105 0500 a Zonder handrem
21889105 0999 a Met handrem

Bouwjaar : 1963

Gemiddelde tarra 12,8t

Met handrem	A	B	C
S	19,2	23,2	

Zonder handrem	A	B	C
S			

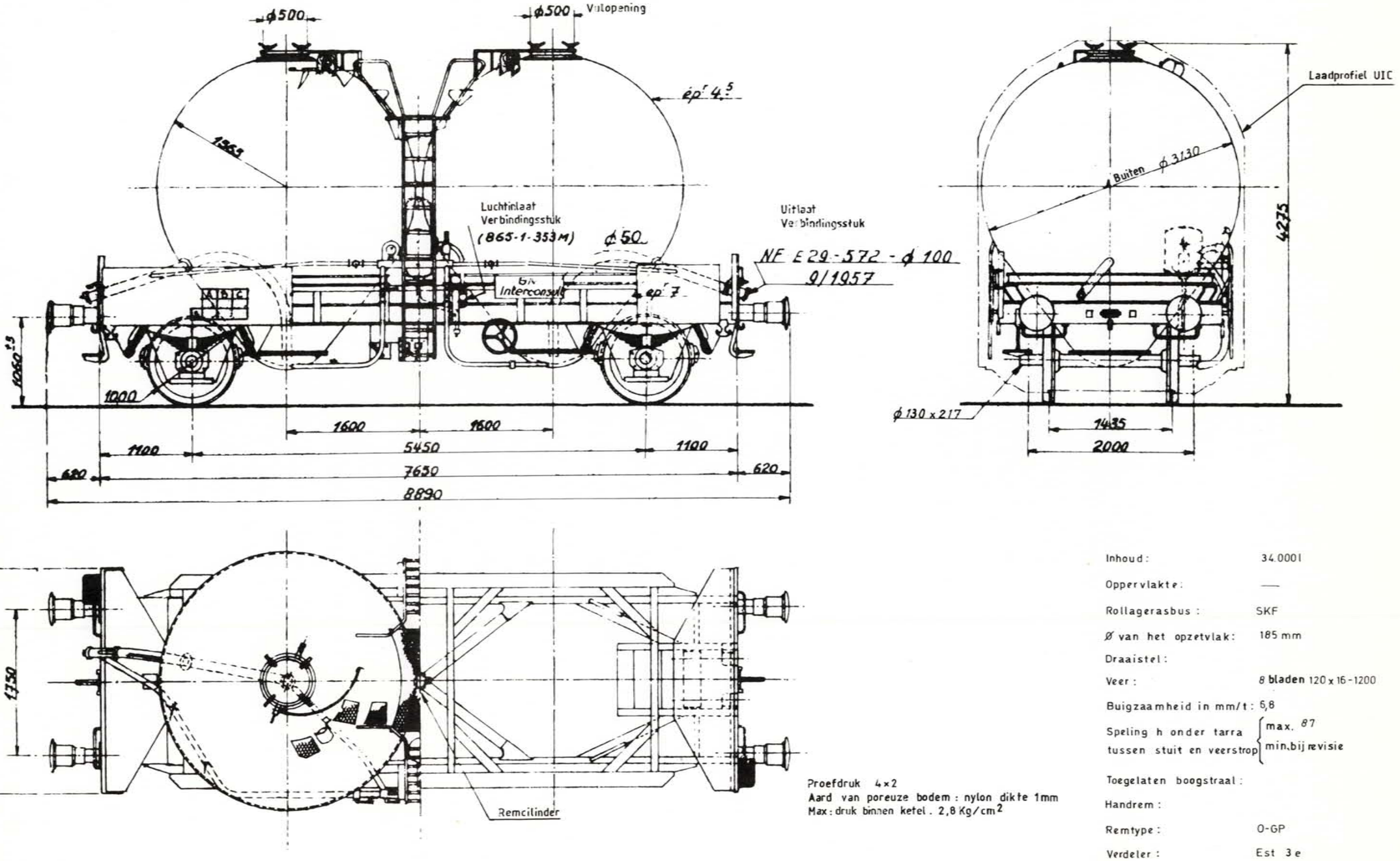

Proefdruk 4×2
Aard van poreuze bodem : nylon dikte 1mm
Max : druk binnen ketel . 2,8 Kg/cm²

Inhoud :	34.000 l
Oppervlakte :	—
Rollagerasbus :	SKF
Ø van het opzetvlak :	185 mm
Draaistel :	
Veer :	8 bladen 120 x 16 - 1200
Buigzaamheid in mm/t :	6,8
Speling h onder tarra tussen stuit en veerstrop	max. 87 / min. bij revisie
Toegelaten boogstraal :	
Handrem :	
Remtype :	O-GP
Verdeler :	Est 3 e
Regelaar :	DRV 2-450
Weegklep :	
Remgewicht :	12 / 14 23 23 / 20

840.0.003 M

Wijziging van het schema 8.11.74

Ketelwagen voor vervoer van poedervormige stoffen.

Type M : 2 0 0 0 G 3

Lettercode : Ucs

Reeks : ☐☐☐☐☐☐ ☐ ☐☐☐ Zonder handrem
2 1 8 8 9 1 0 5 1 0 0 a 2 1 8 8 9 1 0 5 1 9 9 a Met handrem

Bouwjaar : 1963 - 1964

Gemiddelde tarra 13 t.

Met handrem / Zonder handrem

	A	B	C
	19	23	27
S	19	23	

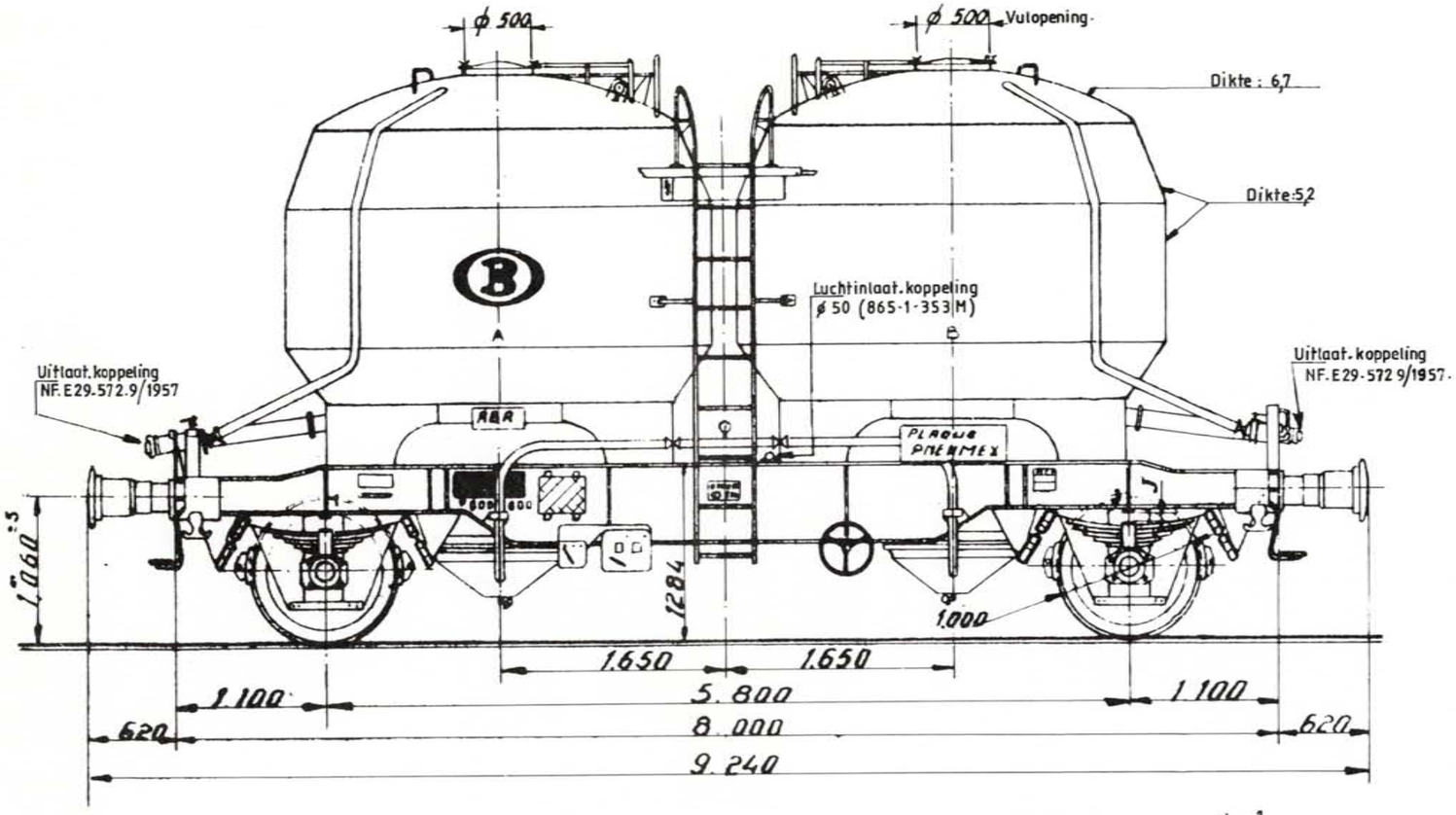

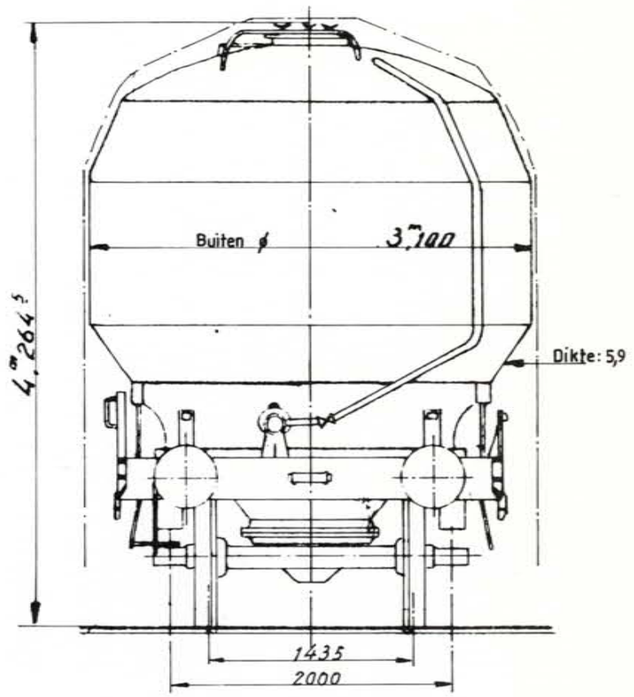

Max.druk in de ketel : 3 kg/cm²

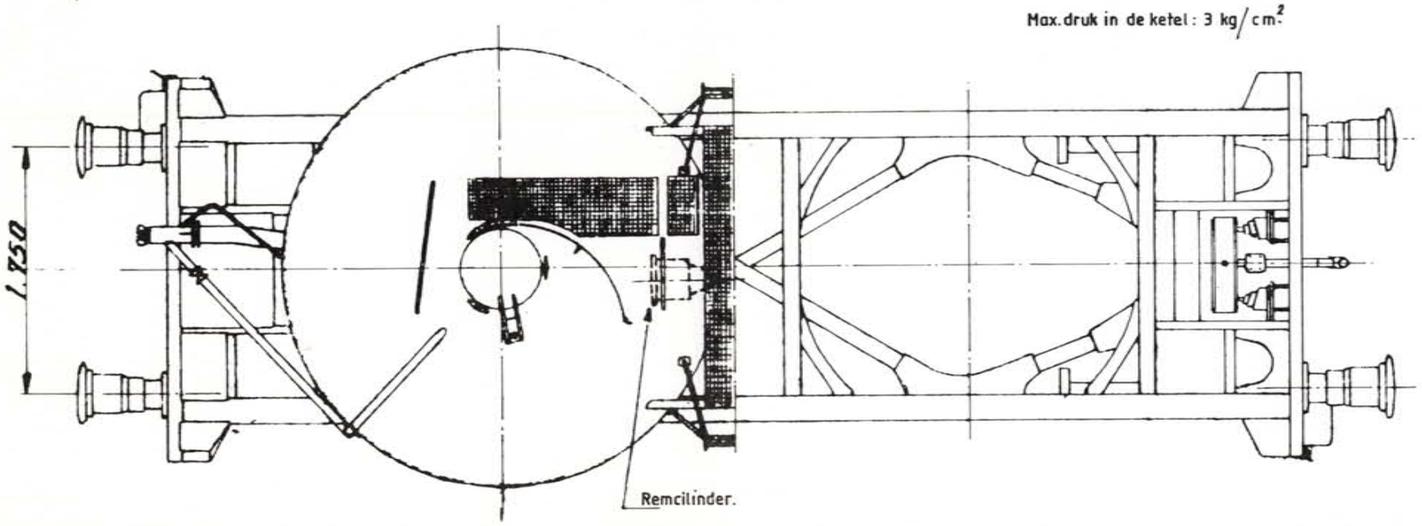

Inhoud :	2 × 17000 l.
Oppervlakte :	—
Rollagerasbus :	SKF
ϕ van het opzetvlak :	185 mm.
Draaistel :	—
Veer :	8 bladen 120 × 16 - 1200.
Buigzaamheid in mm/t :	6,8
Speling h onder tarra tussen stuit en veerstrop	max. 87 mm. / min. bij revisie 87 mm.
Toegelaten boogstraal :	—
Handrem :	—
Remtype :	O-GP
Verdeler :	Est-3e - 10"
Regelaar :	SAB. DRV 2-450.
Weegklep :	—
Remgewicht :	12 / 14 — 23 / 20 — 23

Wijziging van het schema 19-08-65.

Ketelwagen voor vervoer van poedervormige stoffen.

Type M : 2000 G 4

Lettercode : Ucs

Reeks : 21 88 910 5 200 a — Zonder handrem
21 88 910 5 202 a — Met handrem

Bouwjaar : 1966

Gemiddelde tarra : 12,7 t

Met handrem

	A	B	C
S	19,3	23,3	

Zonder handrem

	A	B	C
S			

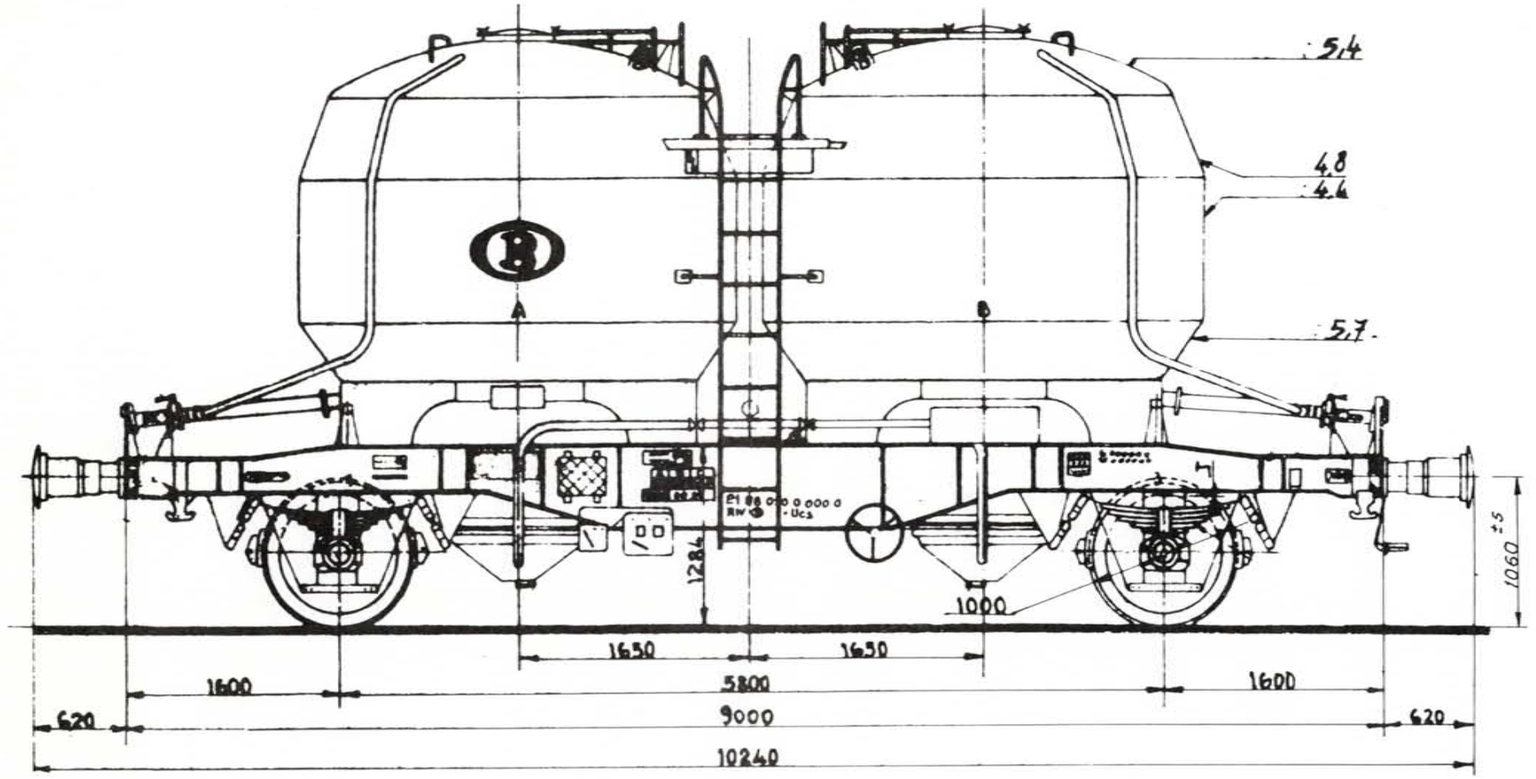

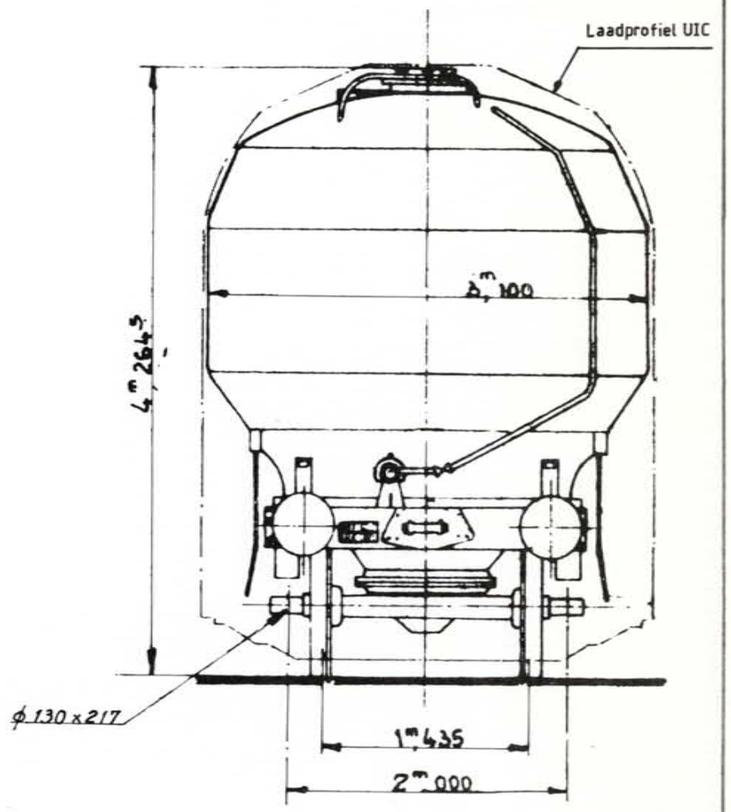

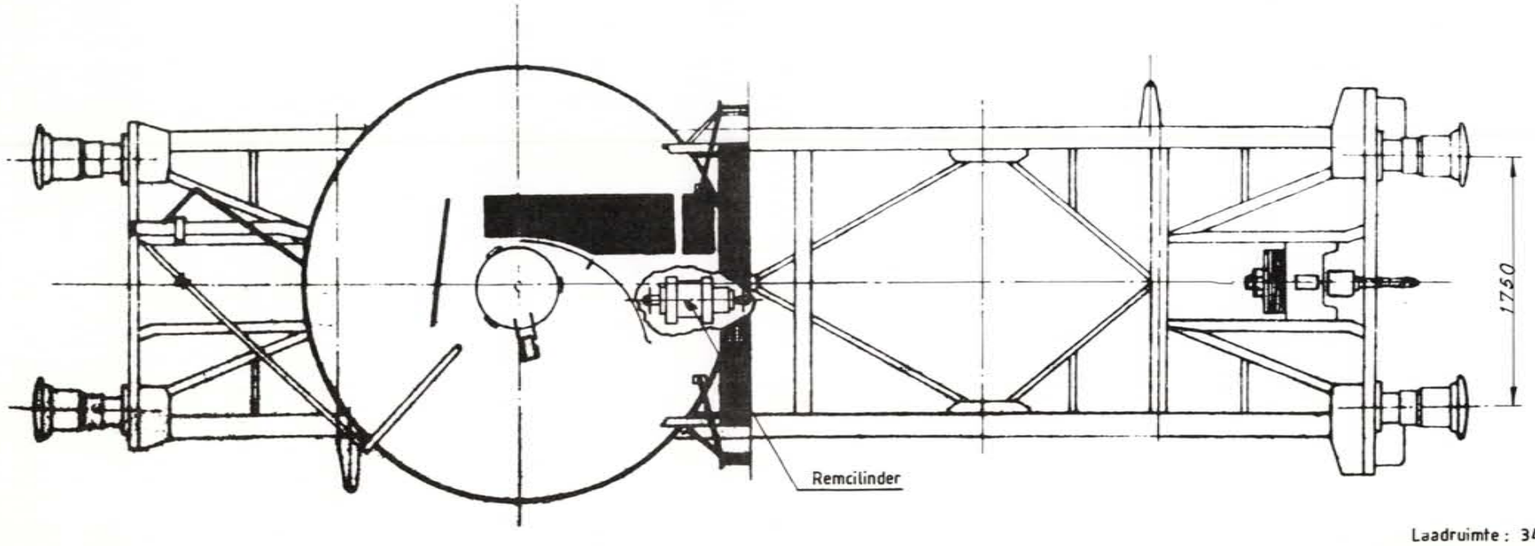

Laadruimte : 34.000 L
Max. druk binnen ketel : 3 Kg/cm²

Inhoud :	34.000 l.
Oppervlakte :	——
Rollagerasbus :	SKF
Ø van het opzetvlak :	185
Draaistel :	
Veer :	8 bladen 120x16-1200
Buigzaamheid in mm/t :	6,8
Speling h onder tarra tussen stuit en veerstrop	max. 81mm min. bij revisie
Toegelaten boogstraal :	
Handrem :	
Remtype :	O-GP
Verdeler :	Est 3e
Regelaar :	DRV2-450
Weegklep :	
Remgewicht :	12 — 14 23 23 / 20

852.0.002 M

Wijziging van het schema 12.4.79

ketelwagen voor vervoer van poedervormige stoffen.

Type M : 2000G 5

Lettercode : Ucs

Reeks : 21889100 5 300 a Zonder handrem
21889100 5 380 a 21889100 5 399 a Met handrem

Bouwjaar : 1968

Gemiddelde tarra : 12,72 t - 12,84 t

Met handrem

	A	B	C
S	19,1	23,1	

Zonder handrem

	A	B	C
S	19,1	23,1	

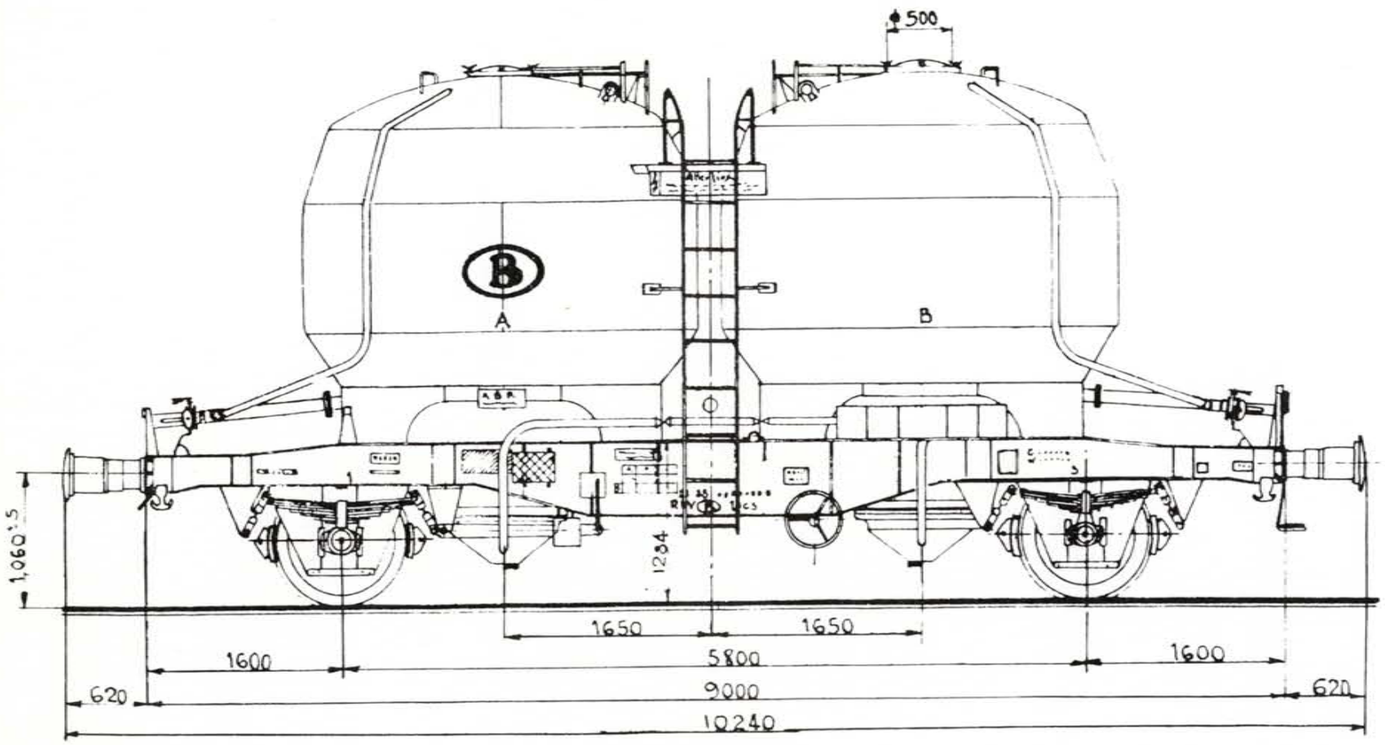

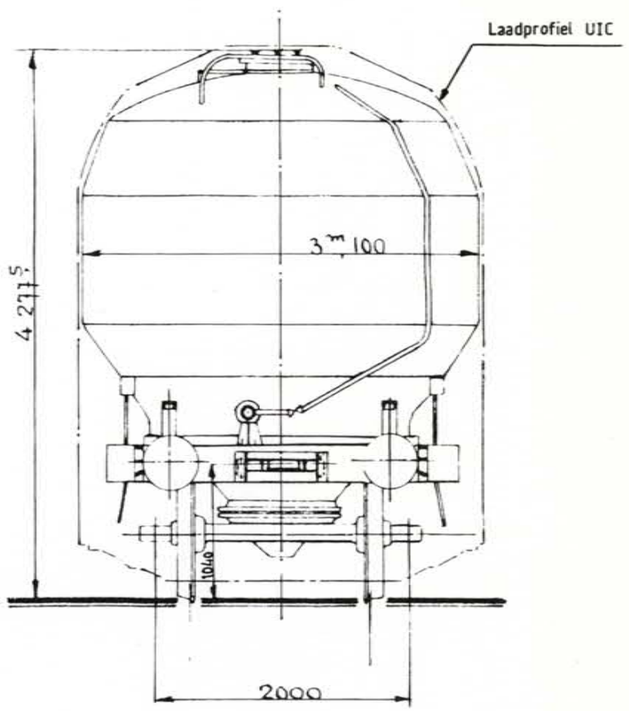

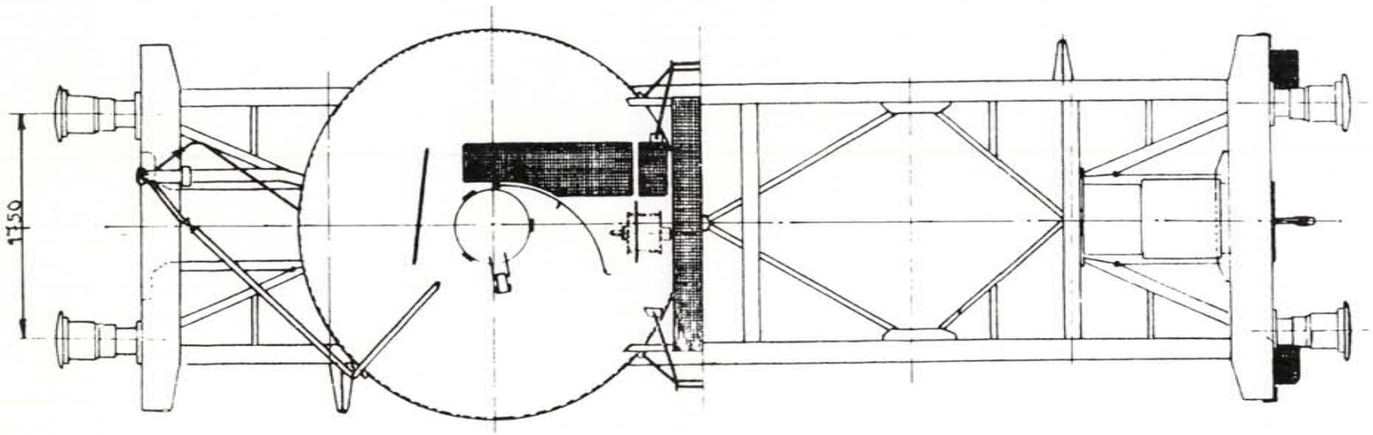

Laadruimte : 34000 L
Max. druk binnen ketel : 3 Kg/cm²

Inhoud : 34.000 l
Oppervlakte : —
Rollagerasbus : SKF
Ø van het opzetvlak : 185
Draaistel :
Veer : 8 bladen 120 x 16-1200
Buigzaamheid in mm/t : 6,8
Speling h onder tarra tussen stuit en veerstrop : max. 81 / min. bij revisie
Toegelaten boogstraal :
Handrem :
Remtype : O-GP
Verdeler : Est - 3e
Regelaar : DRV 2 - 450
Weegklep :
Remgewicht : 13 22 24

Wijziging van het schema 12.4.79

2 Assige ketelwagen voor vervoer van poedervormige stoffen.

Type M : 2000G 6

Lettercode : Ucs

Reeks : 21 88 91 0 5 400 a 21 88 91 0 5 479 a Zonder handrem
21 88 91 0 5 480 a 21 88 91 0 5 499 a Met handrem

Bouwjaar : 1970

12,9 t Gemiddelde tarra 12,75 t

Met handrem

	A	B	C
S	19,1	23,1	27,1

Zonder handrem

	A	B	C
S	19,1	23,1	27,1

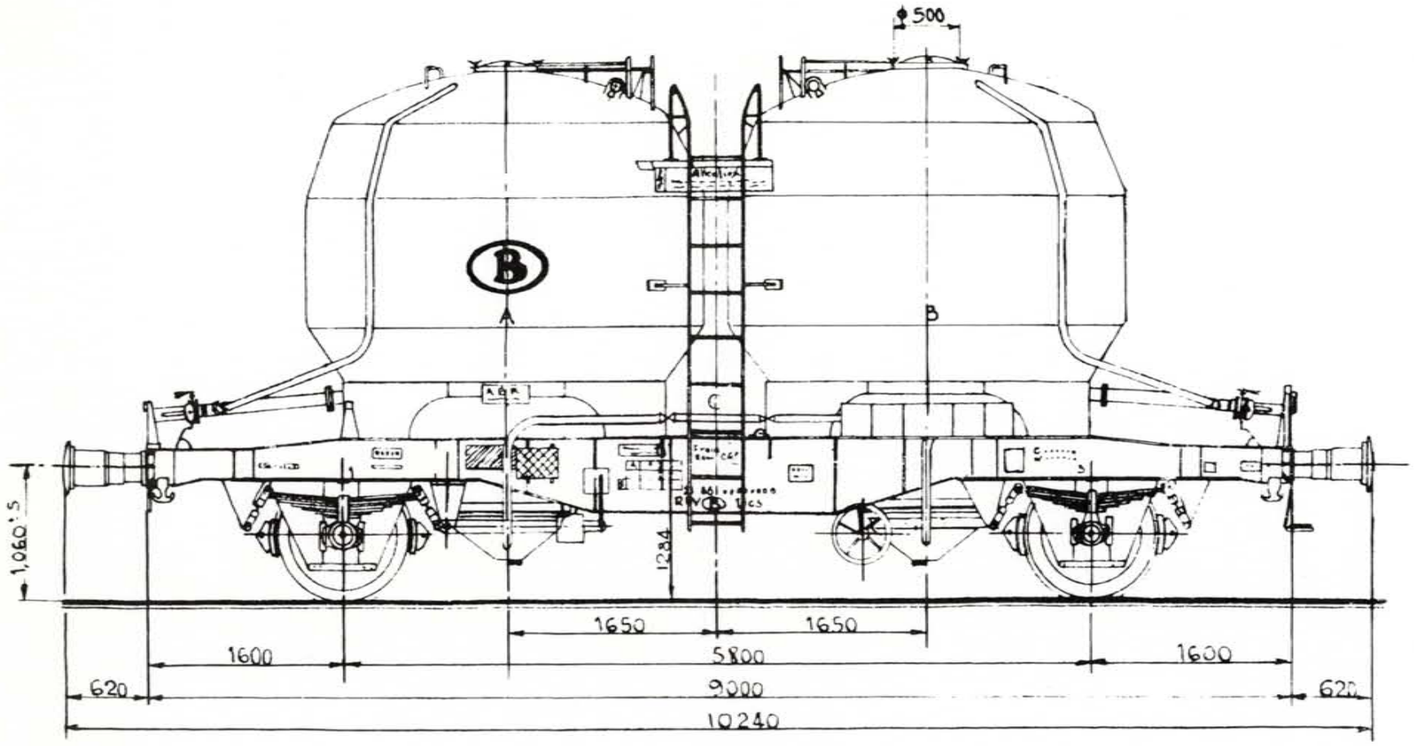

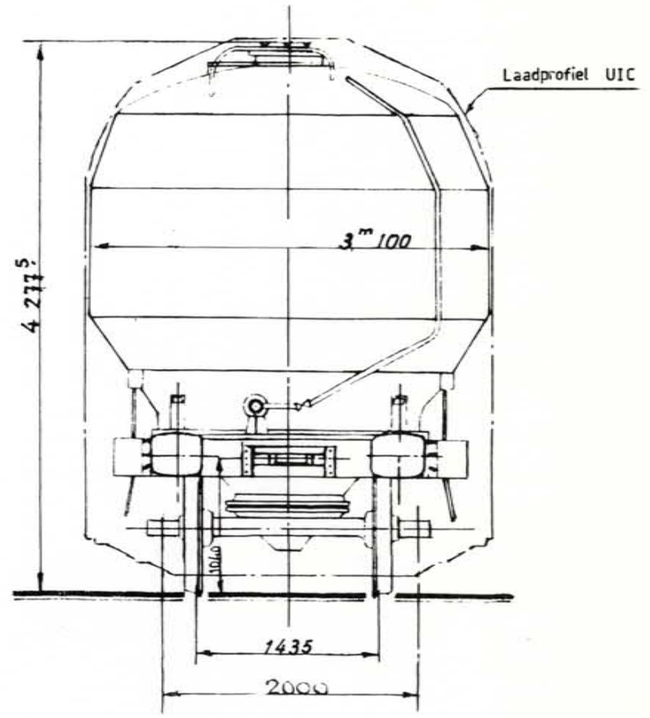

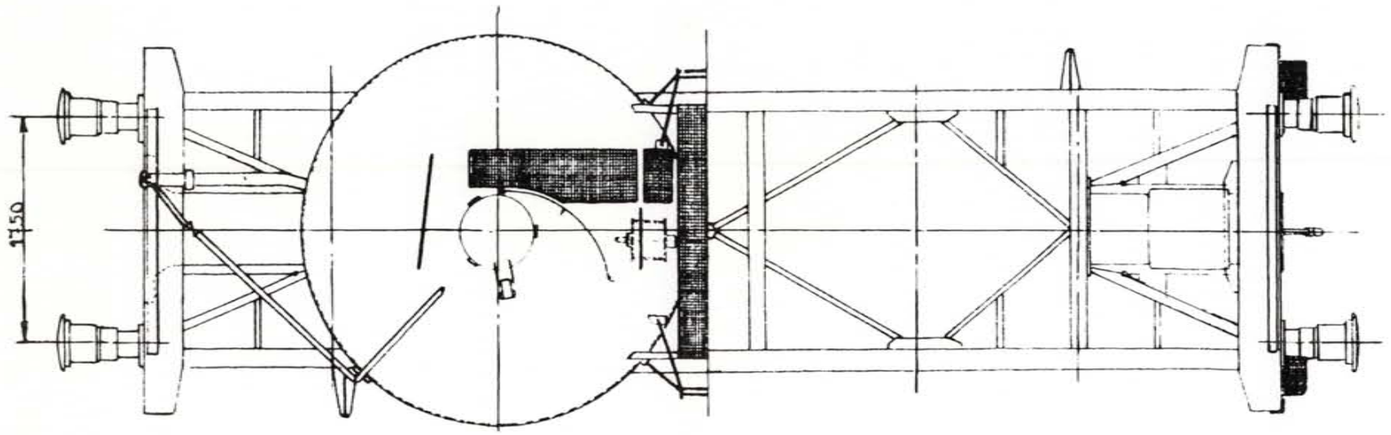

Laadruimte 34,000 L
Max. druk binnen ketel : 3 Kg / cm²

Inhoud : 34.000 l
Oppervlakte : —
Rollagerasbus : SKF
Ø van het opzetvlak : 185
Draaistel :
Veer : 8 bladen 120 x 16 - 1200
Buigzaamheid in mm/t : 6,8
Speling h onder tarra tussen stuit en veerstrop { max. 81 / min. bij revisie
Toegelaten boogstraal :
Handrem :
Remtype : O - GP
Verdeler : EST - 3e
Regelaar : DRV2 - 450
Weegklep :
Remgewicht : 1 3 2 2 2 4

865.0.013 M

Wijziging van het schema 15.1.73

Ketelwagen . 60 m³

Type M : 2 0 0 0 H 2

Lettercode : Zaes

Reeks : ☐☐☐☐☐☐ ☐ ☐☐☐ ☐☐☐☐☐☐ ☐ ☐☐☐ Zonder handrem

8 1 8 8 7 8 8 0 0 0 0 a 8 1 8 8 7 8 8 0 1 1 9 a Met handrem

Bouwjaar : 1965 - 1974

Gemiddelde tarra : 20,5 t

Met handrem

	A	B1	B2	C
	43,5	46,5	51,5	59,5
S	43,5	46,5	51,5	

Zonder handrem

	A	B1	B2	C
S				

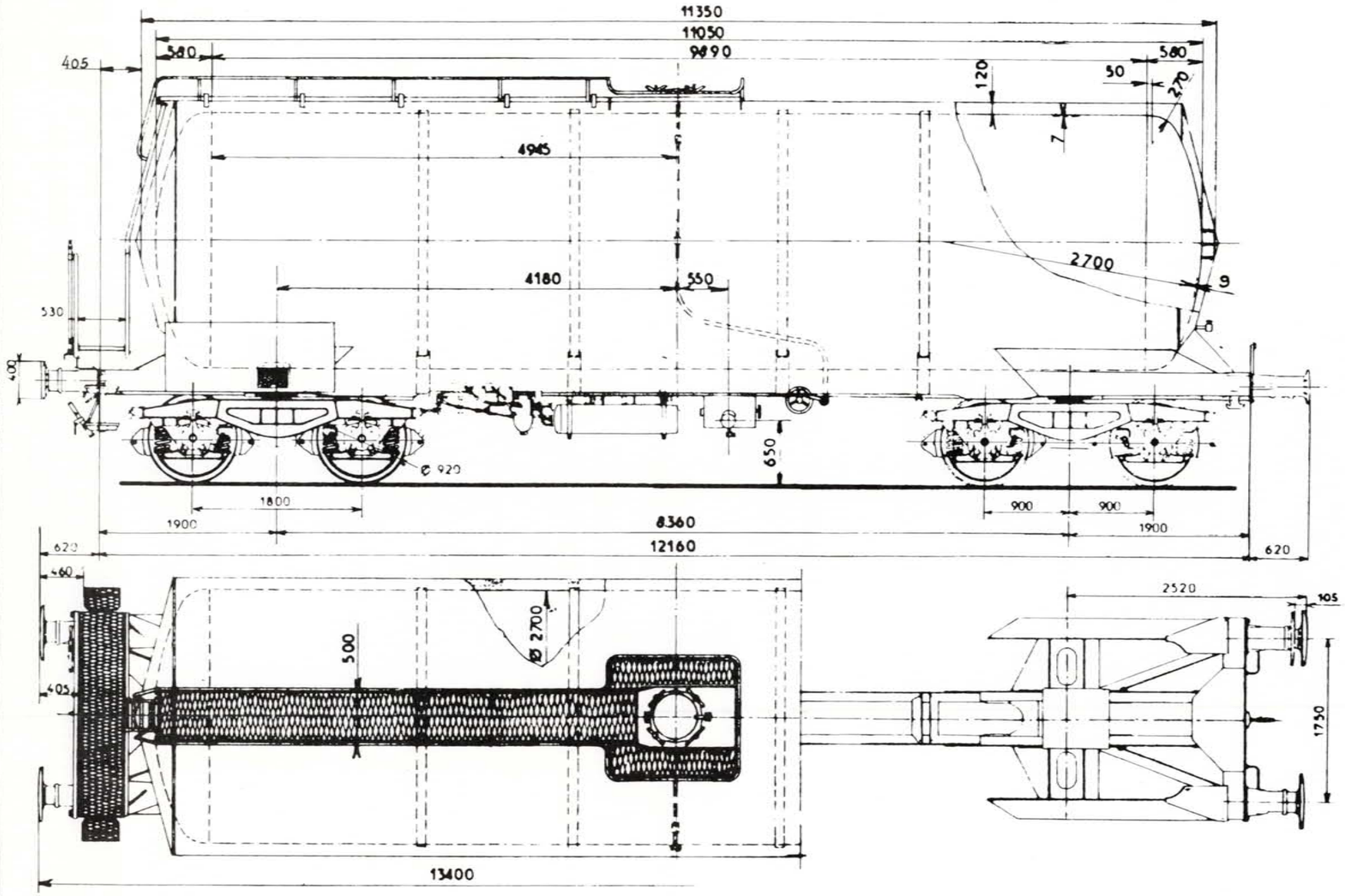

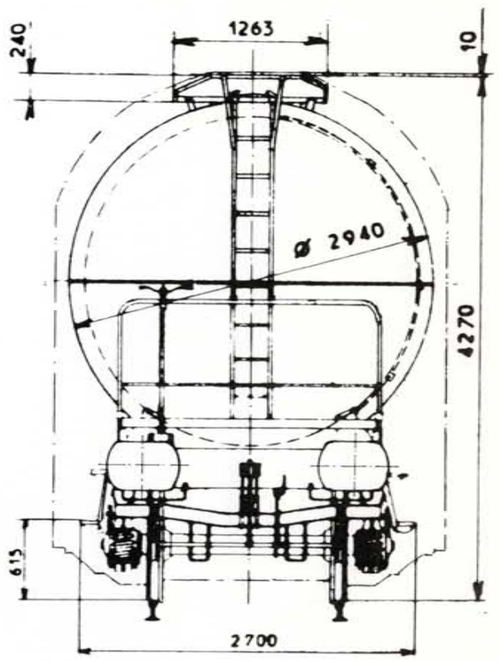

Uitrusting van de ketel.

Vulling - deksel van vulopening DN 500 met 4 sluitingen.
Lediging - door zwaartekracht, centrale kraan DN 100 met bediening onderaan, bilaterale buis, kraan DN, stop DN 100 E 29572 onder druk, snelkoppeling aan elke kant.
Verwarming - stoom, inwendige slangpijp 24 m², electrisch buizenstel, aflaatbuis.
Warmteweermiddel - glaswol.
Platform en overgangsbrug - gestrekt metaal.
Proefdruk : 3 bar
Druk gedurende de rit : 0 bar
Druk bij lediging : 2 bar
Stof : staal E 24-1.

Raam - monobloc gelast aan de ketel.
- uitgerust voor automatische koppeling.

Inhoud :	60 m³
Oppervlakte :	—
Rollagerasbus :	SKF
Ø van het opzetvlak :	—
Draaistel :	Y 25 C
Veer :	—
Buigzaamheid in mm/t :	—
Speling h onder tarra tussen stuit en veerstrop : max.	—
min. bij revisie	—
Toegelaten boogstraal :	—
Handrem :	—
Remtype :	O-GP
Verdeler :	—
Regelaar :	SAB.DRV 3 600
Weegklep :	—
Remgewicht :	☐ 22 ☐☐ 44 / 36

Wijziging van het schema : 17-02-81.

Ketelwagen.

Type M : 2000H 2

Lettercode : Zaes

Reeks : 8188788 0 142 a — Zonder handrem
8188788 0 330 a — Met handrem

Bouwjaar : 1965-1974

Gemiddelde tarra 22 t.

	Met handrem				Zonder handrem
	A	B1	B2	C	
S	42	47	50	58	

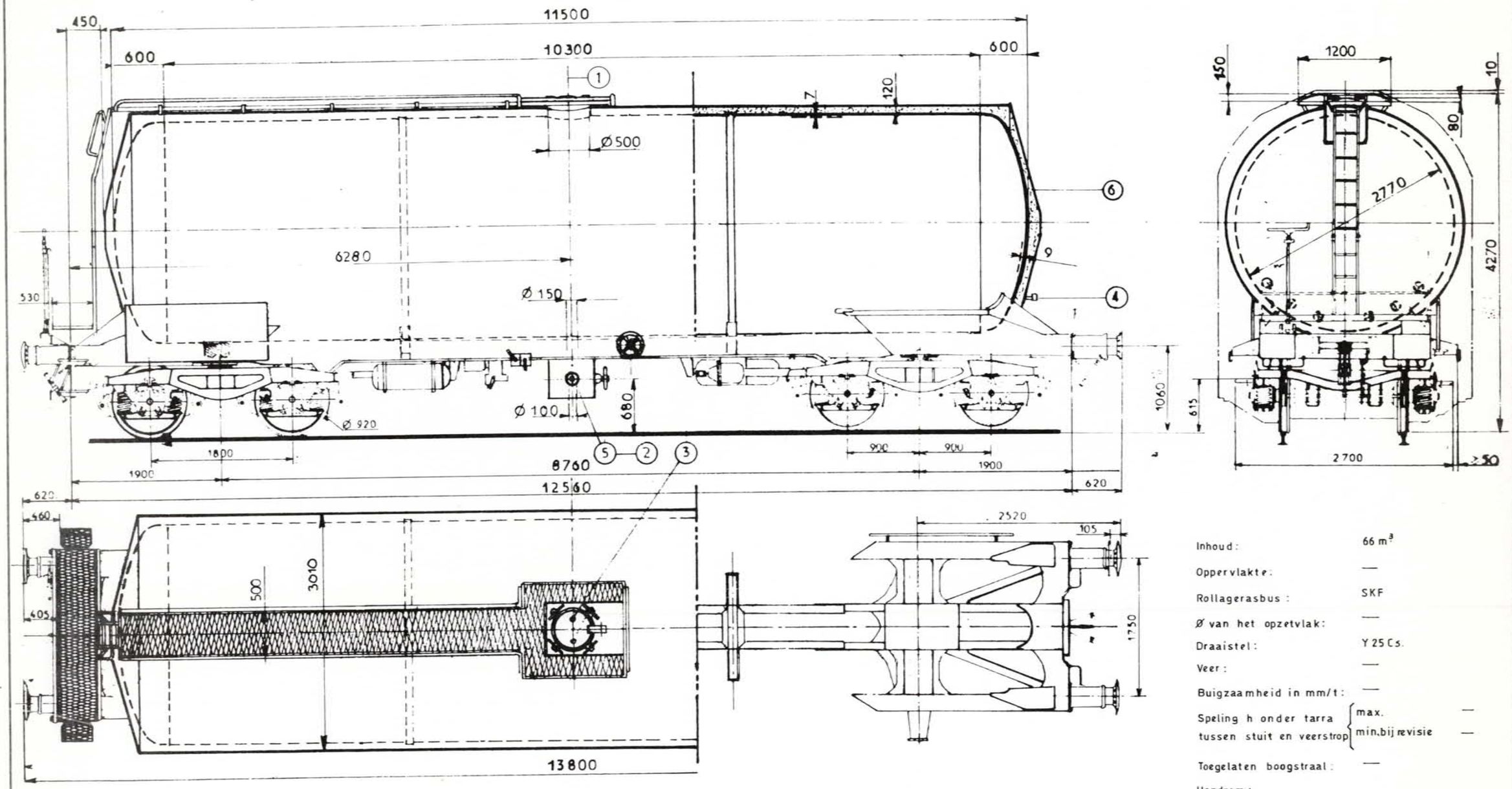

Ketel : proefdruk 3 bar, in dienst 0 bar.
Vulling: keteldeksel.
Ledigen: door zwaartekracht.
Raam : monobloc gelast met de ketel.
Verwarming : stoom druk 16 bar, oppervlakte 28 m².

Inhoud :	66 m³
Oppervlakte :	—
Rollagerasbus :	SKF
Ø van het opzetvlak :	—
Draaistel :	Y 25 Cs.
Veer :	—
Buigzaamheid in mm/t :	—
Speling h onder tarra tussen stuit en veerstrop — max.	—
Speling h onder tarra tussen stuit en veerstrop — min. bij revisie	—
Toegelaten boogstraal :	—
Handrem :	
Remtype :	O-GP
Verdeler :	—
Regelaar :	SAB. 2 × DRV 2-450.
Weegklep :	—
Remgewicht :	24 / 42 / 44

Wijziging van het schemd 7-02-81.

Ketelwagen. 83 m³.

Type M: 2000H 2

Lettercode: Zas

Reeks: 8188785 0 000 a — Zonder handrem; 8188785 0 076 a — Met handrem

Bouwjaar: 1965-1974

Gemiddelde tarra 20,5 t.

Met handrem

	A	B	C
	43,5	51,5	59,5
S	43,5	51,5	

Zonder handrem

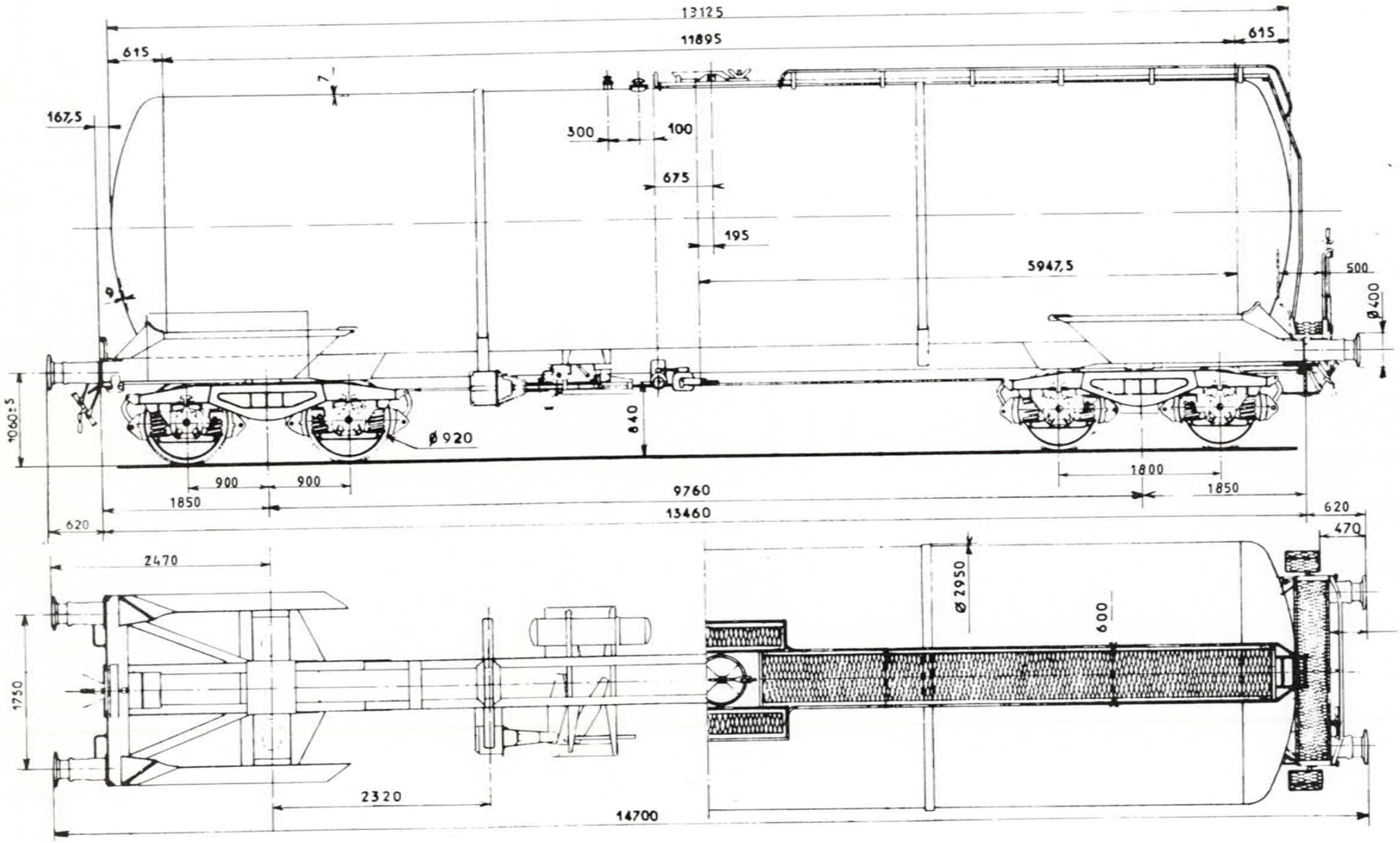

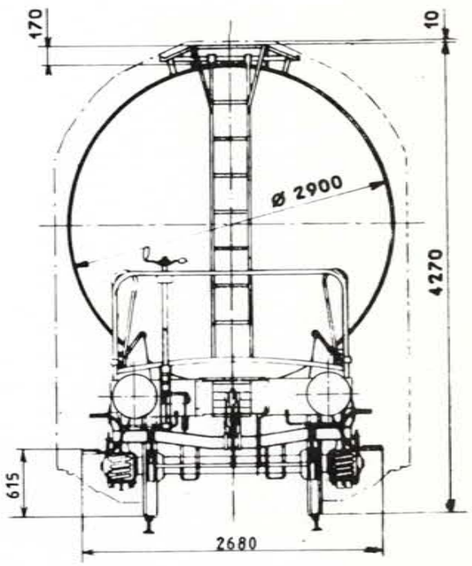

Ketel: proefdruk 2 bar, in dienst 0 bar.
Vulling: keteldeksel.
Ledigen: door zwaartekracht.
Raam: monobloc gelast met de ketel.

Inhoud:	83 m³
Oppervlakte:	—
Rollagerasbus:	SKF
Ø van het opzetvlak:	—
Draaistel:	Y 25C.
Veer:	—
Buigzaamheid in mm/t:	—
Speling h onder tarra tussen stuit en veerstrop: max.	—
min. bij revisie	—
Toegelaten boogstraal:	30m.
Handrem:	
Remtype:	0-GP. 14" Knorr KEOG-GP.
Verdeler:	—
Regelaar:	SAB. DRV2-600.
Weegklep:	—
Remgewicht:	

099/9-21-793.

Wijziging van het schema: 17-02-81.

2 Assige ketelwagen

Type M : 2 0 0 0 H 3

Lettercode : Zs

Reeks : [ ][ ][ ][ ][ ][ ] [ ] [ ][ ][ ] [ ][ ][ ][ ][ ][ ] [ ] [ ][ ][ ] Zonder handrem

2 1 8 8 7 4 5 0 0 0 0 a 2 1 8 8 7 4 5 0 0 9 9 a Met handrem

Bouwjaar : 1965

Gemiddelde tarra : 10,5 t.

Met handrem

	A	B	C
S	21,5	25,5	

Zonder handrem

	A	B	C
S			

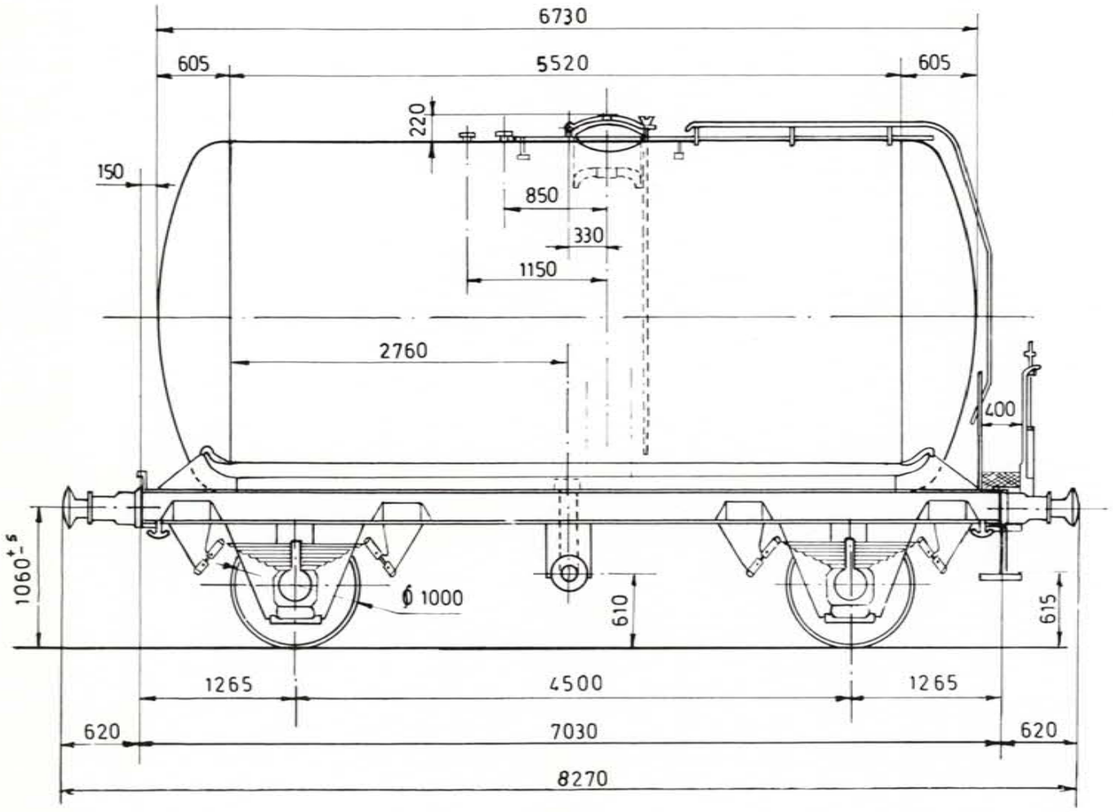

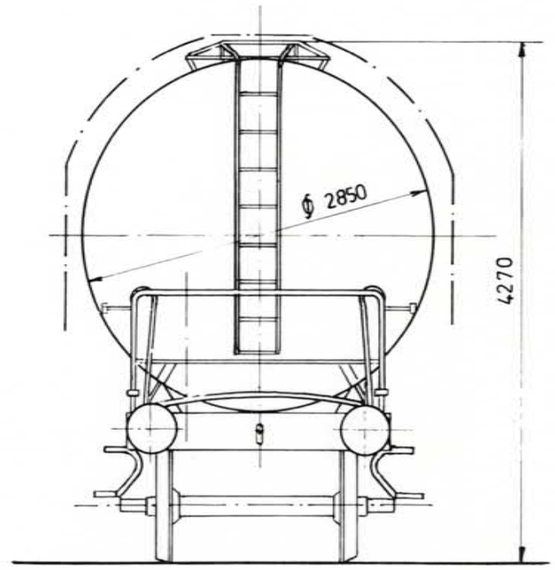

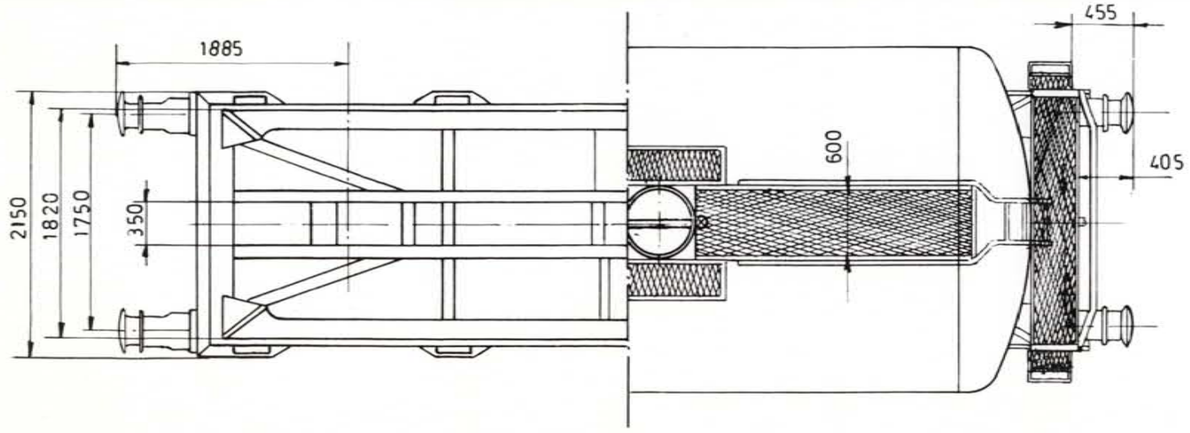

Inhoud : 40.000 l.

Oppervlakte : —

Rollagerasbus : SKF ϕ 130 x 217

Ø van het opzetvlak : ϕ 170

Draaistel :

Veer : 8 bladen 120 x 16 x 1200

Buigzaamheid in mm/t : 1,7 mm/t/wagen

Speling h onder tarra tussen stuit en veerstrop { max. / min. bij revisie

Toegelaten boogstraal :

Handrem :

Remtype : KNORR KEOC

Verdeler :

Regelaar :

Weegklep :

Remgewicht : [ ] [ ]

Wijziging van het schema : 17.2.81

Tweeassige wagen met verlaagde vloer

Type M : 3 0 0 0 S 1

Lettercode : Uis

Reeks : 2 1 8 8 9 9 0 9 0 0 0 n — Zonder handrem

2 1 8 8 9 9 0 9 0 9 9 n — Met handrem

Bouwjaar : 1965

13 t — Gemiddelde tarra

	Met handrem			Zonder handrem
	A	B	C	
	18,5	22,5	26,5	
S	18,5	22,5		

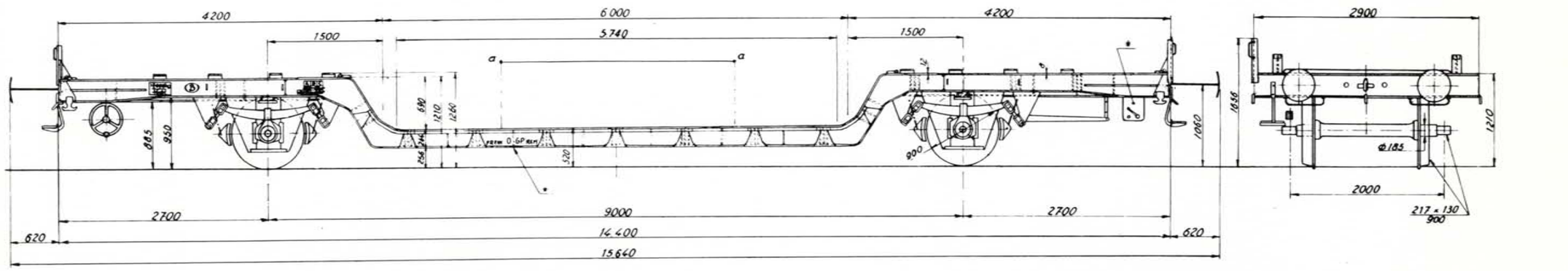

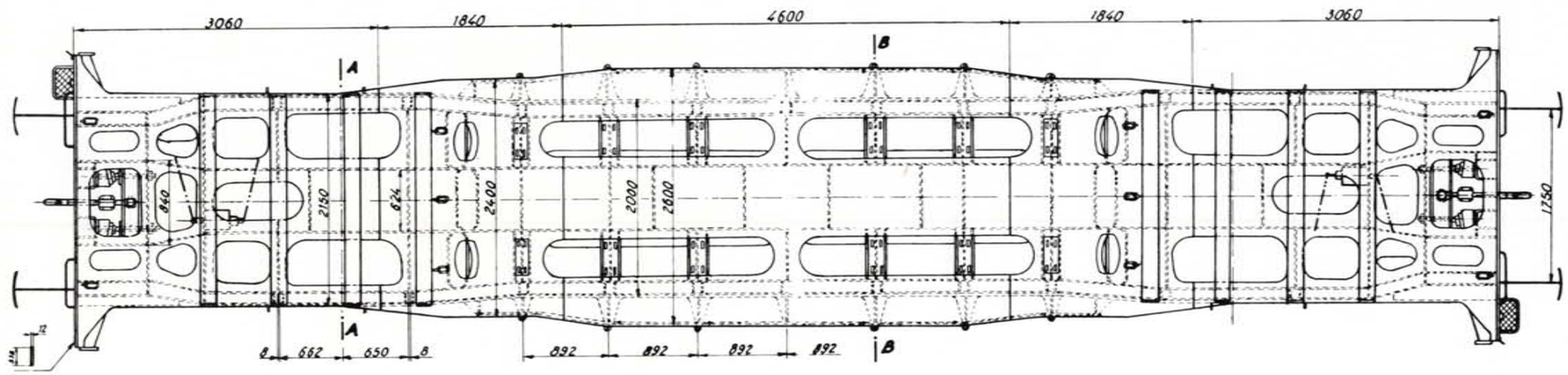

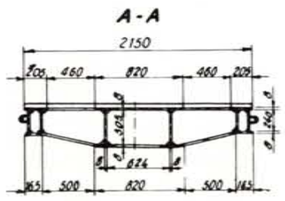

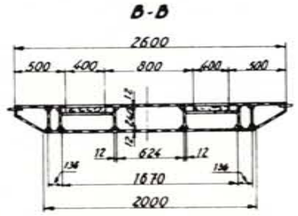

Inhoud :

Oppervlakte :

Rollagerasbus : Ø 130 x 217

Ø van het opzetvlak : Ø 185

Draaistel :

Veer : 8 bladen lames 120 x 16 - 1200

Buigzaamheid in mm/t : 5,8 mm/t

Speling h onder tarra tussen stuit en veerstrop : max. / min. bij revisie

Toegelaten boogstraal :

Handrem : Schroefrem

Remtype : O-GP

Verdeler : Est 3e

Regelaar : SAB DRV 2-300

Weegklep : + LA3R

Remgewicht : 13 / 21 / 23

1/691G

Wijziging van het schema :

Wagen met verlaagde vloer 36,5 t

Type M : 3 0 0 0 S 1

Lettercode : Uaik

Reeks : 3 1 8 8 9 9 1 9 0 0 0 a ☐☐☐☐☐☐ ☐ ☐☐☐ Zonder handrem

☐☐☐☐☐☐ ☐ ☐☐☐ ☐☐☐☐☐☐ ☐ ☐☐☐ Met handrem

Bouwjaar : 1932

Gemiddelde tarra : 26,73 t.

Met handrem		Zonder handrem	
A	B	C	
36,5	36,5	36,5	

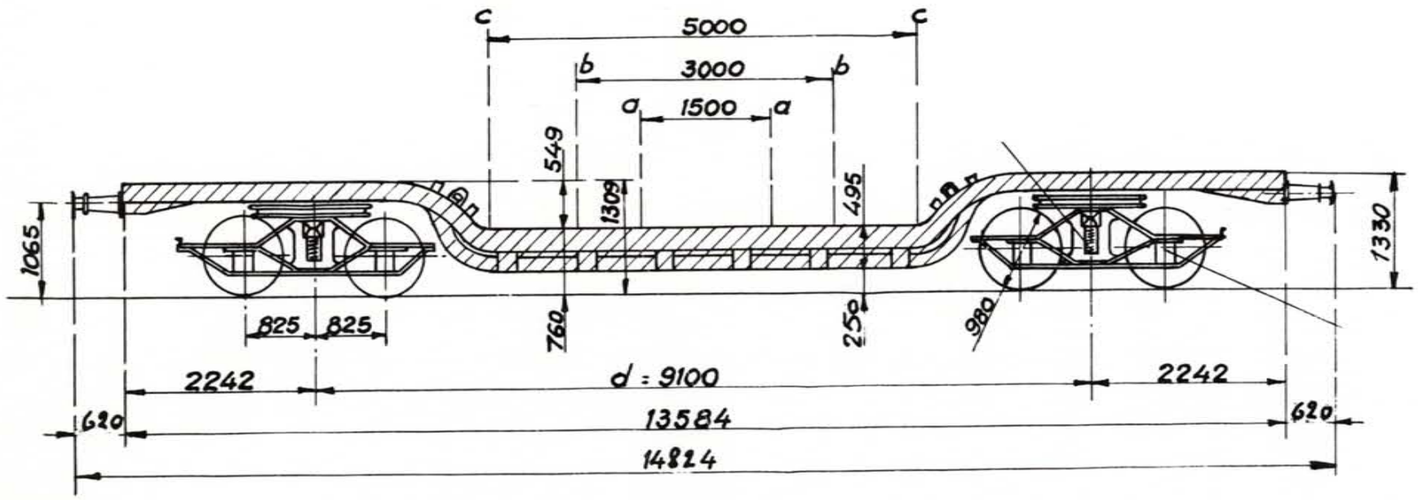

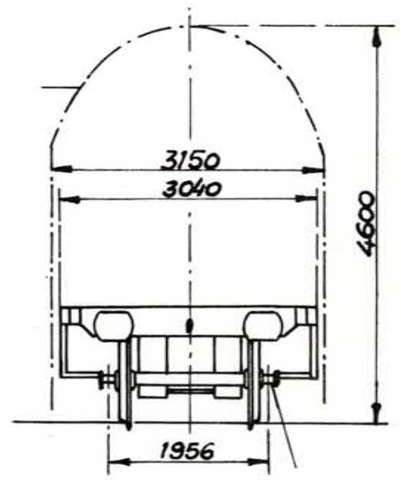

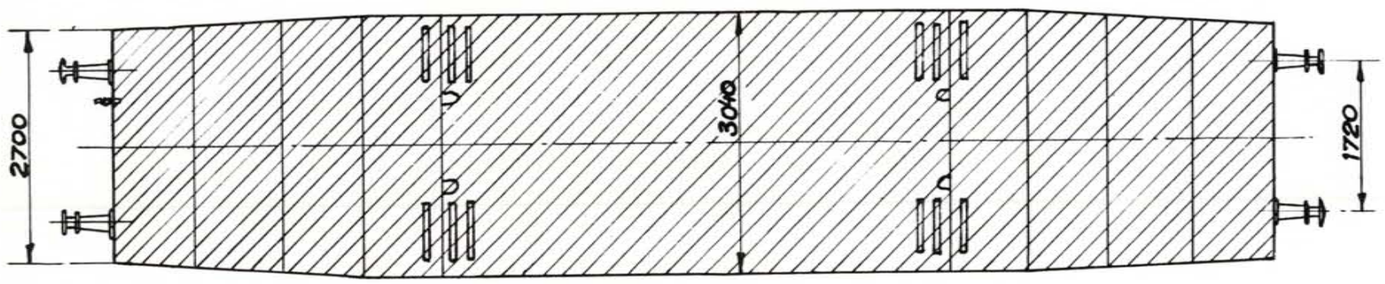

Inhoud :

Oppervlakte :

Rollagerasbus : Ø 110 x 150

Ø van het opzetvlak : Ø 165

Draaistel : Diamond

Veer : Schroef

Buigzaamheid in mm/t : 0,45 mm/t/wagen

Speling h onder tarra { max. / min. bij revisie

Toegelaten boogstraal :

Handrem : —

Remtype : — Loze leiding

Verdeler : —

Regelaar : —

Weegklep : —

Remgewicht : ☐ ☐

817-0-002 M.

Wijziging van het schema :

Wagen met verlaagde vloer. 46 t.

Type M : 3 0 0 0 S 1

Lettercode : Uaikk

Reeks : ☐☐☐☐☐☐ ☐ ☐☐☐ ☐☐☐☐☐☐ ☐ ☐☐☐ Zonder handrem

3 1 8 8 9 9 1 7 0 1 0 a 3 1 8 8 9 9 1 7 0 1 2 a Met handrem

Bouwjaar : 1955

35,7 t Gemiddelde tarra

Met handrem Zonder handrem

A	B	C
28	36	44

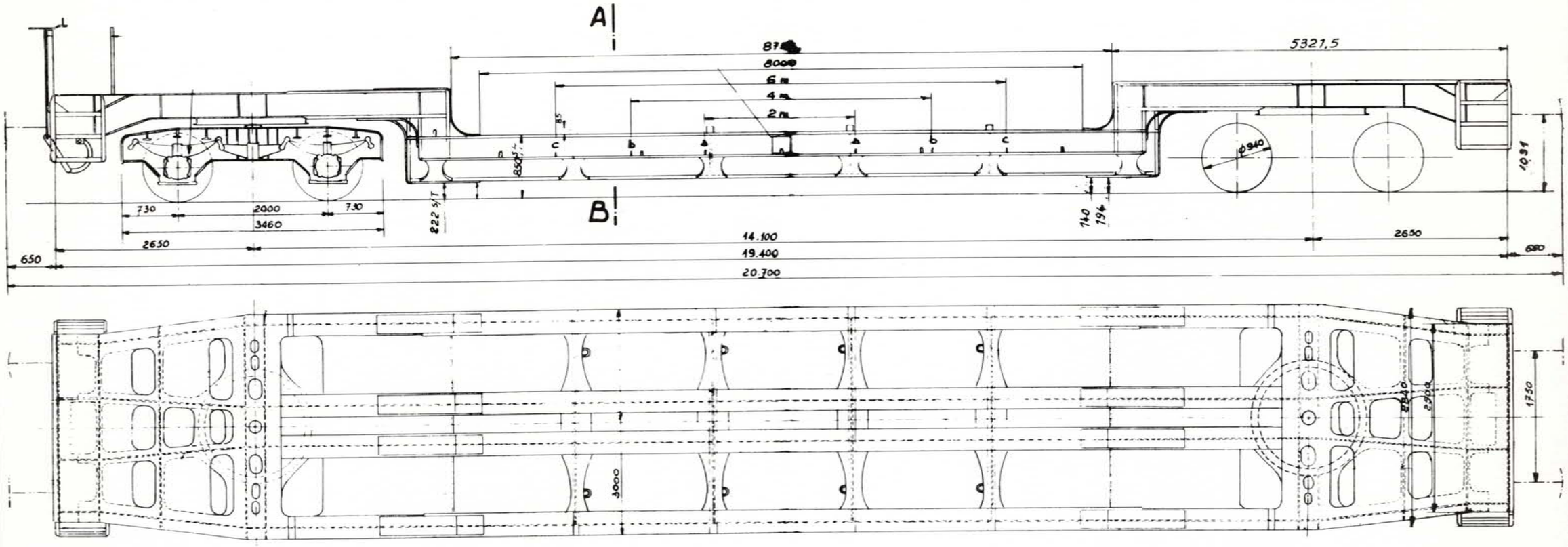

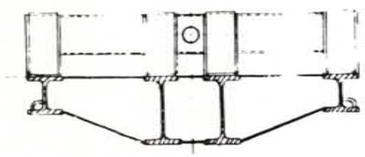

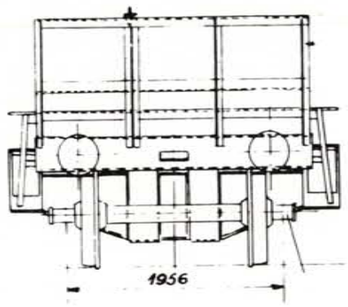

Inhoud :

Oppervlakte :

Rollagerasbus :

Ø van het opzetvlak :

Draaistel :

Veer :

Buigzaamheid in mm/t :

Speling h onder tarra tussen stuit en veerstrop { max. / min.bij revisie

Toegelaten boogstraal :

Handrem : Schroefrem

Remtype : LUI 36t

Verdeler : W

Regelaar :

Weegklep :

Remgewicht : ☐ ☐

Wijziging van het schema :

Wagen met verlaagde bodem van 50 t

Type M : 3 0 0 0 S 1

Lettercode : Uais

Reeks : 31 88 92 2 000 a — Zonder handrem
31 88 92 2 004 a — Met handrem

Bouwjaar : 1975

Gemiddelde tarra : 30 t.

Met handrem

	A	B	C
S	34	42	50

Zonder handrem

	A	B	C
S			

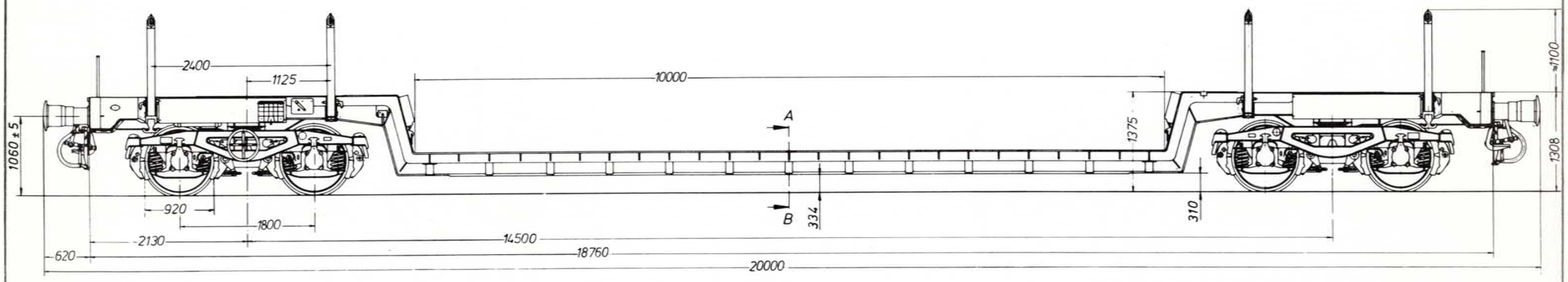

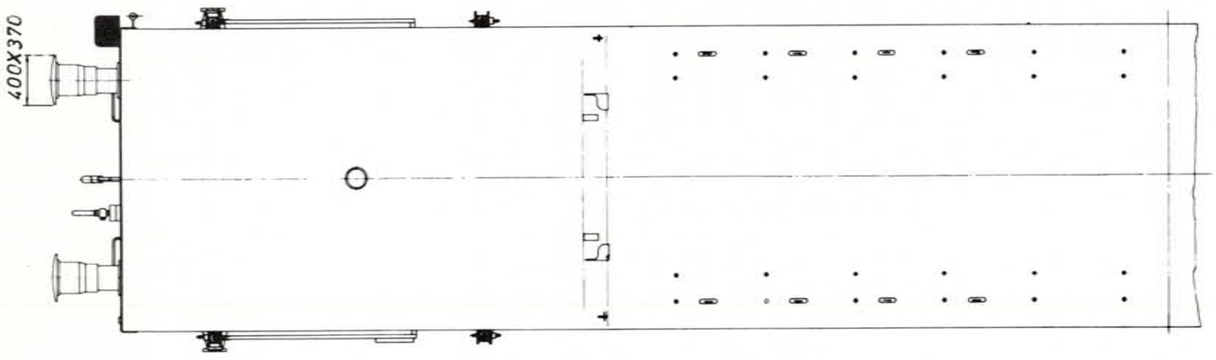

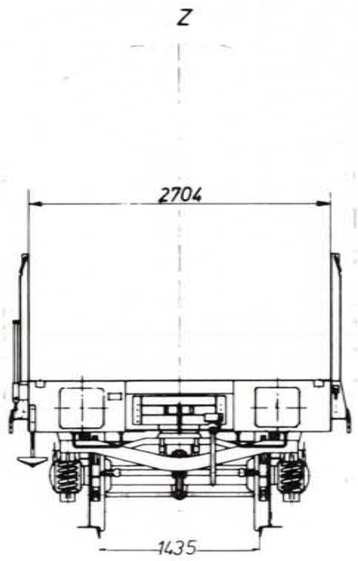

Inhoud :	—
Oppervlakte :	27 m²
Rollagerasbus :	SKF 0130 x 217
Ø van het opzetvlak :	185 mm
Draaistel :	Y 25C ssi
Veer :	Schroefveren En hélice
Buigzaamheid in mm/t :	1,05 mm/t bogie
Speling h onder tarra tussen stuit en veerstrop	max. 49 mm min. bij revisie
Toegelaten boogstraal :	35 m
Handrem : Schroefrem	Op een draaistel Sur un bogie
Remtype :	O-GP-A
Verdeler :	EST 3fGP 2x14"
Regelaar :	SAB DRV 3A 300 KHS
Weegklep :	DP1YF
Remgewicht :	Max 80t.

955-0-002 M

Wijziging van het schema :

Wagen met verlaagde vloer van 60 ton

Type M : 3000S 1

Lettercode : Uaai

Reeks : 318893 0 000 a — Zonder handrem
318893 0 001 — Met handrem

Bouwjaar : 1957

Gemiddelde tarra : 41,8 t

Met handrem

A	B	C
54	60	60

Zonder handrem

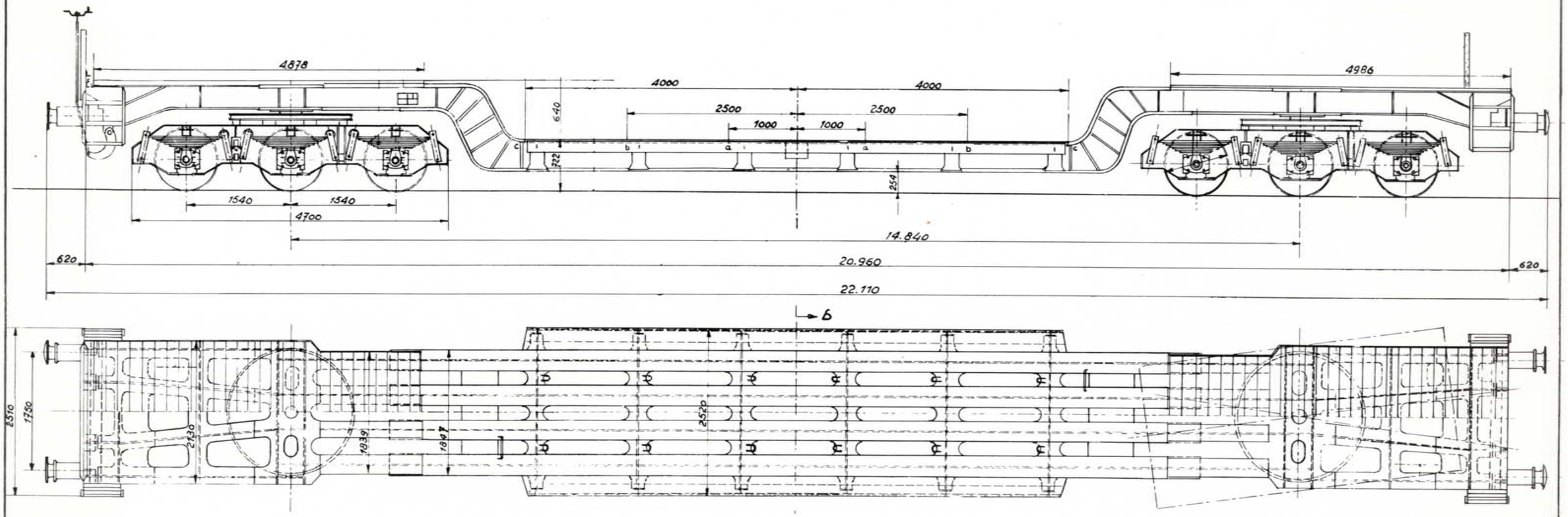

Inhoud :

Oppervlakte :

Rollagerasbus : ∅ 130 x 217

Ø van het opzetvlak : 185 mm

Draaistel :

Veer : 8 baden / 8 lames 120 x 16 - 1200

Buigzaamheid in mm/t : 1,13 mm/t/bogie

Speling h onder tarra tussen stuit en veerstrop { max. / min. bij revisie

Toegelaten boogstraal : 75 m

Handrem : Schroefrem

Remtype : OGP

Verdeler : Est 3e

Regelaar : DRV 450

Weegklep : VA 2 + LA 3R

Remgewicht : 40 63 / 66

Wijziging van het schema :

Type M : 3000S 1

Lettercode : Uaai

Reeks : ☐☐☐☐☐☐ ☐ ☐☐☐ ☐☐☐☐☐☐ ☐ ☐☐☐ Zonder handrem

3189940 0 000 a ☐☐☐☐☐☐ ☐ ☐☐☐ Met handrem

Bouwjaar : 1959

Wagen met verlaagde vloer van 80 t.

Gemiddelde tarra 59,9 t

Met handrem	Zonder handrem

A	B1	B2	C2	C3 C4
24	32	44	48	55

80t

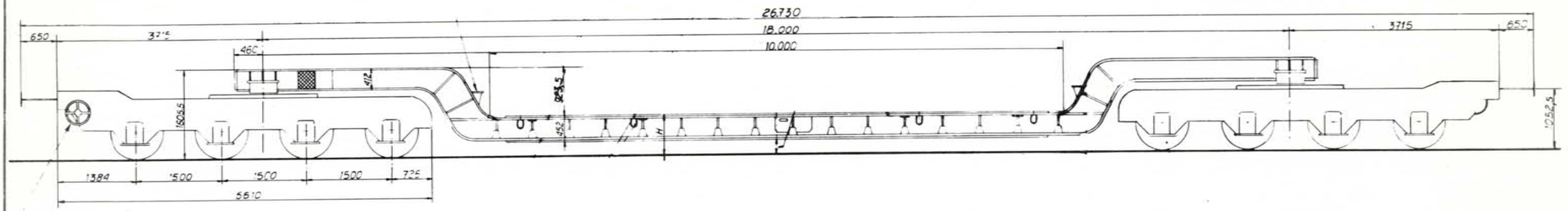

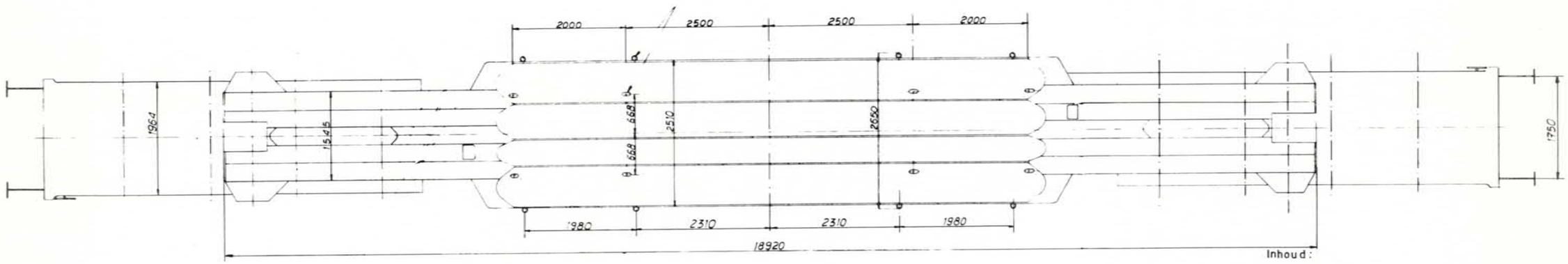

Inhoud :

Oppervlakte :

Rollagerasbus : DWV ⌀ 115 x 205

⌀ van het opzetvlak : 185 mm

Draaistel : ——

Veer : 9/2 lames bladen 90 x 15 5-110 5

Buigzaamheid in mm/t : 6,2 mm/t

Speling h onder tarra tussen stuit en veerstrop { max. / min. bij revisie

Toegelaten boogstraal :

Handrem : Schroefrem / Frein à vis

Remtype : OGP

Verdeler : EST 3f GP 2x12"

Regelaar : DRV 2A 450

Weegklep : Handbediend

Remgewicht : ☐ 48 ☐ 96 / 80

906-0-002 M

Wijziging van het schema :

Metalen pakwagen.

Type M : 4012 B 1

Lettercode : U

Reeks : 4088959 0 100 a — Zonder handrem
4088959 0 599 a — Met handrem

Bouwjaar : 1948 - 1949

Gemiddelde tarra 11,5 t.

Met handrem

A	B	C
—	—	5

Zonder handrem

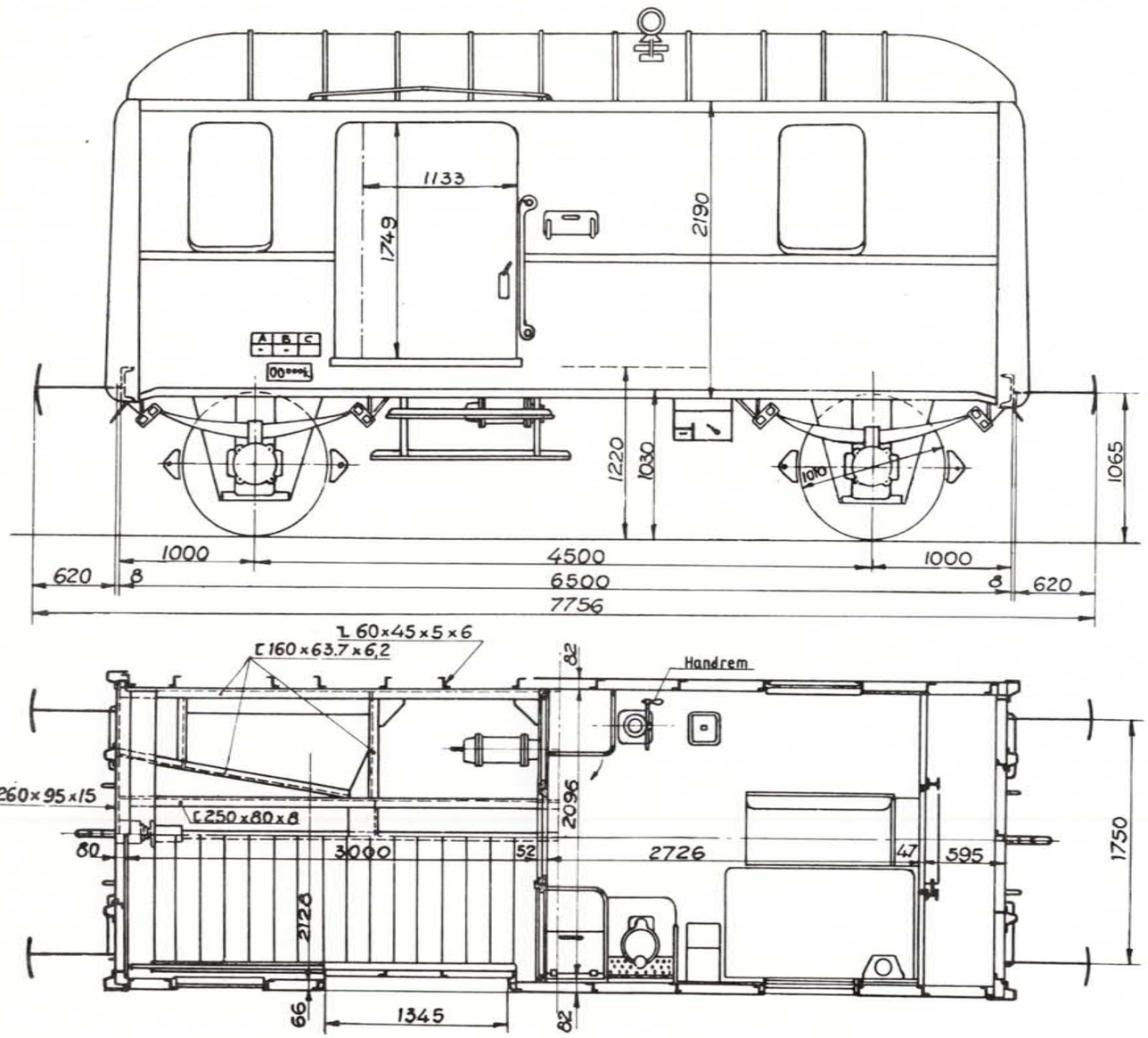

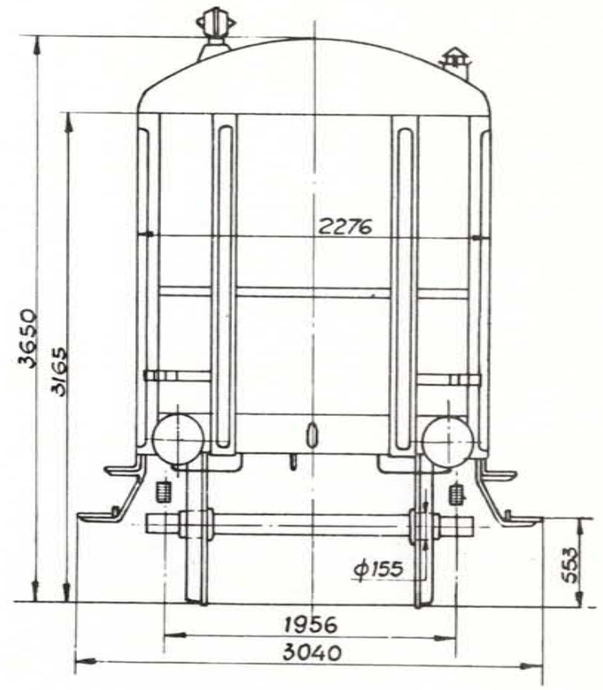

VEREN

(1) - Kant goederen.
(2) - Kant hoofdwachter.

Inhoud : —

Oppervlakte : —

Rollagerasbus : FAG.

Ø van het opzetvlak : 155 mm.

Draaistel : —

Veer : (1) 10 bladen 120 x 13 - 1519.
(2) 13 bladen 90 x 9 - 1538.

Buigzaamheid in mm/t : 21 - 66,5

Speling h onder tarra tussen stuit en veerstrop : max. — ; min. bij revisie —

Toegelaten boogstraal : —

Handrem : Denne.

Remtype : W-GP

Verdeler : West. LuVI - 8".

Regelaar : DA2-450.

Weegklep : —

Remgewicht : [ ] 14 [ ] 14

80.001 M.

Wijziging van het schema 12-02-81

4. OVEREENKOMST TUSSEN CATEGORIE GEM - TYPE M - LETTERCODE UIC

KORRESPONDENTIE CAT. GEM ⟶ TYPE M.

CAT. GEM	TYPES M					LETTERCODE UIC		
	6305.H2					SAAGGS		
E	1214.B0	1214.B2	1214.B3	1214.B4	1214.B8	E		
	1214.B9	1215.A0	1215.A4	1215.A5	1215.B0			
	1222.B0	1222.B7	1222.C1	1222.C2	1232.A1			
	6140.E0							
EAOS	1415.A1	1415.A2	1415.A3			EAOS	EAS	
EAS	1415.A0					EARS	EAS	
E0	1210.A1	1213.B1	1214.A1	1214.G0	1214.G3	EO		
	1215.A6	1232.A0	1232.A2	1232.A8	1232.A9			
	1232.G0	1232.G3						
ES	1215.A1					ES		
EX	1202.A1	1204.A1	1212.G1	1212.G2	1212.G3	EKLO	ELO	EM
	1212.G5	1212.G7	1212.G8	1212.H2	1212.H3			
	1212.H4	1213.B1	1215.A6	6140.E0				
FAD	1000.F0	1000.F1	1000.F2	6505.A0	6505.A1	FAD	FAL	FALL
	6510.D0	6605.S0						
FADS	1000.F2	1000.F3	1000.F4	1000.F5	1000.F6	FADS	FALLS	FALS
	1000.F7	1000.F8	1000.F9	1000.H0				
FAX	1645.A1	6310.A0	6505.A0	6510.D0	6605.S0	FA	FAALS	
FB	1222.B1					FB		
FBD	1222.B2	1245.A1	1245.A2			FBD	FBL	
FD	1000.G2	6503.A0	6504.A0	6601.S0		FD	FL	FLL
FDS	1000.E2	1000.E3	1000.E4	1000.E5	1235.A1	EDS	FCS	
FF	5030.B2					FFS		
FX	6503.A0	6504.A0				F		
GABS	2216.B0					GABS		
GBS	2216.A1	2216.A2	2216.A3	2216.A4	2216.A5	GBS		
	2216.A6	2216.A7	2216.A8					

KORRESPONDENTIE CAT. GEM ⟶ TYPE M.

CAT. GEM	TYPES M					LETTERCODE UIC				
GKMS	2211.A0 2211.A5	2211.A1 2211.A9	2211.A2 2212.A0	2211.A3 2212.A1	2211.A4 2212.B0	GKKLMS				
GMS	2211.A0 2212.A0	2211.A1 2212.A1	2211.A2 2212.B0	2211.A3 2231.A0	2211.A9 2231.A9	GLMS				
GX	2000.B1	2021.A2	2040.A0			GKLM	GKM	GLM		
HABI	2213.A2					HABBIS				
HBFS	5030.A1	5030.A7				HBFKKS	HBFS			
HBIK	2213.A3	2213.A4				HBIKKS				
HBIS	2213.A0	2213.A1	2213.H0			HBIS				
HFS	5030.A1	5030.A4	5030.A5	5030.A6	5030.A7	HFRS	HFS			
HFX	5030.A2	5030.A3				HF				
HS	6200.G1	6621.S0				HS				
HX	2000.D1	2021.B1	2021.B3	6200.G1		HBK	HK	HKS		
I	2000.C1	2000.C2	2000.C4	2212.C0	6600.S0	IBCERS	IBCES	IBES	IDLS	
IF	6600.S0					IBCEFS	IBCEFSS	IBEFS	IBEFSS	
K	3202.A1					K				
KK	3202.A1					KKK				
KKS	3202.A2	3202.A3				KKKS				
KLPX	3212.B2	3212.B4	3232.A3			KLPS	KPS			
KS	3202.A2 3212.B0	3202.A3 3212.B1	3212.A2 3212.B3	3212.A3 3232.A1	3212.A9 3232.A2	KS				
KX	3000.C2 3022.B2	3000.C7 3022.B3	3000.C8 3022.B4	3022.A1 3022.B6	3022.A2	KKKLMS KLMPS	KKLM KLMS	KKLMMO KMMS	KLM	KLMMP
L	3000.C3	3000.C4	3000.C5	3000.C6	6647.S0	L	LL	LLMM		

KORRESPONDENTIE CAT. GEM ⟶ TYPE M.

CAT. GEM	TYPES M					LETTERCODE UIC				
LAAE	3000.D4	3232.A5	6610.S0	6611.S0	6611.S1	LAAEKS	LAAES			
LADS	6609.S0	6612.S0				LADKKS	LADKS			
LAES	6609.S0	6611.S0	6612.S0			LAAES	LAAESS	LAEKKS	LAES	LAS
LAIS	6610.S1					LAAILS				
LAS	6609.S0					LAES	LAS			
LES	6609.S0					LEKRS	LEKS			
LF	5030.C2					LF				
LFS	5030.C3	5030.C4				LFS				
LGS	3210.A0					LGS				
LLP	3000.B1	3000.B2	3022.D1	3022.D2	6647.S0	LKKLMMP	LLMMP	LLP		
LLPS	3000.B3	3022.E2	3202.A6	3232.A6	6608.S0	LKKLMMPS	LKKLMPS	LLMMPS	LPS	
LS	3202.A5	3232.A6	6608.S0	6609.S0		LES	LKKPS	LS		
LX	3000.B1 3022.C3	3000.B2 3022.E1	3000.B3 3022.E2	3000.C1 3232.A6	3022.C2	LBKS	LKL	LKLMMPS	LKLP	LKLPS
R	6340.H0					R				
RBS	3410.A1					RBPS				
REMS	3514.C0	3514.C2	3514.C3	3514.C4	3514.C8	REMMS	RMMS			
RES	3514.D0	3514.D1				RES				
RGS	3514.B9					RGPS				
RLPX	3004.B1	3004.B2	3414.B1	3414.G1		RP				
RMS	3514.C1	3514.C5	3514.C6	3514.C9		RMMS				
RS	3514.A0 3514.B4	3514.B0 3514.B5	3514.B1 3514.B6	3514.B2 3514.B7	3514.B3 3514.E8	RS				

KORRESPONDENTIE CAT. GEM ⟶ TYPE M.

CAT. GEM	TYPES M					LETTERCODE UIC				
RX	3004.A2 3414.F3	3414.A1 3514.L0	3414.A3 3514.L1	3414.B4 6340.H0	3414.F1	RHLMMS RKMMP	RHMMPS RKMP	RHMMS RMMP	RKLMMP RMP	RKMM
S	3000.F1	3000.F2	3000.F3	6305.H0	6305.H1	S	SA	SE		
SDS	6612.K0					SDKMMS				
SES	3000.D3					SEKQS				
SGS	3410.A2 3714.B0	3714.A0 6305.H0	3714.A1	3714.A2	3714.A8	SGJS	SGS	SGSS		
SH	3000.G1 3414.A6	3000.G2	3414.A2	3414.A4	3414.A5	SAAH	SAAHMM	SH	SLP	
SHH	3414.A6					SHH	SL			
SHHS	3000.G4	3000.G5				SHHS				
SHIS	3614.B0					SHIMMS				
SHS	3614.A0	3614.A1	3614.A2	3614.A6	3614.A8	SHS				
SLP	3000.B7 6310.A0	3000.F1	3000.F2	3000.F3	3610.A0	SALMMP	SAP	SLMMP	SLP	
SLPS	3614.A1	3614.A2	3614.C0	3714.A3		SAMMPS	SLPS	SLPSS		
SS	3514.C7 6608.S0	3514.D2	3514.E1	3514.E2	6305.H0	SES	SMMS	SS		
SX	3000.B4	3000.B5				SKLMMP	SKLP			
T	1214.B1	1214.B5				T				
TADS	1004.D0	1004.D1	1448.A1	1448.A2	6605.T0	TADS	TAOOS	TAPPS		
TAES	1416.A0	1416.B0	1416.B1			TAEMS	TAES			
TAHS	1456.A1 3614.A9	3614.A3	3614.A4	3614.A5	3614.A7	TAEHMS	TAEHS	TAHMS	TAHS	
TAHZ	3614.A5	3614.A7				TAHMS				
TBIK	2215.A1					TBIKKS				

KORRESPONDENTIE CAT. GEM ⟶ TYPE M.

CAT. GEM	TYPES M					LETTERCODE UIC				
TBIS	2215.A1					TBIS				
TDS	1000.D1 1000.D6	1000.D2 1000.D7	1000.D3 1000.D8	1000.D4 1238.A1	1000.D5	TDS				
TES	1222.B4					TEMS				
TFS	5030.D0					TBFIS				
TS	1215.B1	1215.B2	1215.B3	1215.C1	1222.B5	TMS	TS			
TX	1215.B4	1256.A0	6128.A0			THMS	THS	TOO		
U	2000.F2 6604.S0	3000.H1 6604.S1	3000.S1 6608.S0	3000.S2 6609.S1	6005.D0 6614.S0	UAFS UASS	UAI UDE	UAIS UIKS	UAPPS UIS	UAS
UAA	3000.S1	3000.S2	6614.S0			UAAI	UAAIS			
UC	2000.G1 2000.G6	2000.G2 2000.H4	2000.G3 6005.D0	2000.G4 6604.S0	2000.G5	UACES	UACS	UC	UCS	
UZ	4012.B1					UY				
Z	2000.H2 6613.S0	2000.H3	6002.C0	6005.C0	6042.C0	UAH	UAHS	UH	ZKK	ZS

KORRESPONDENTIE CAT. GEM ⟶ TYPE M.

CAT. GEM	TYPES M					LETTERCODE UIC
UY	9412.B1	9412.L1	9414.B1	9414.L1	9415.L1	UY
	9416.B1	9425.A1	9427.A1	9427.A4	9427.L1	
	9430.A2	9430.L1	9432.B2	9432.B7	9432.C4	
	9432.C5	9432.C6	9432.E1	9432.L1	9432.L2	
	9433.A1	9433.A2	9433.A3	9433.L1	9434.A1	
	9434.B3	9434.B4	9434.B6	9434.B7	9434.L1	
	9435.A1	9435.A2	9435.L1	9436.A1	9437.A5	
	9437.A6	9437.L1	9471.A1	9471.L1	9472.B1	
	9472.B2	9472.B3	9472.B4	9472.B5	9472.C1	
	9472.C2	9472.C3	9472.D1	9472.L1	9472.L2	
	9472.L3	9472.L4	9472.L6	9473.A1	9473.L1	
	9474.B3	9474.B4	9474.B5	9475.A1	9477.L1	
	9481.A1	9481.A2	9482.B1	9482.B2	9482.B3	
	9482.B4	9482.B6	9483.A1	9483.A2	9483.A3	
	9484.B1	9484.B2	9484.B3	9485.A1	9485.A2	
	9486.B1	9486.B2	9486.B3	9486.B4	9486.B5	
	9487.A5	9488.B3	9489.A1	9491.L1	9492.L1	
	9492.L2	9492.L3	9493.L1	9494.L1	9495.L1	
	9496.L4	9512.B1	9512.B2	9512.L1	9512.L2	
	9513.B2	9514.B1	9514.B2	9514.B3	9514.L1	
	9515.A1	9515.L1	9516.A1	9517.A1	9517.L1	
	9527.A1	9527.A2	9527.L1	9532.A1	9532.A2	
	9532.A3	9532.L1	9532.L2	9532.L3	9533.A1	
	9533.A2	9534.A1	9534.B1	9534.B2	9534.B3	
	9535.A1	9536.A1	9536.L1	9537.A1	9537.L1	
	9571.A1	9571.A2	9571.L1	9571.L2	9572.B1	
	9572.L1	9573.A1	9573.A2	9573.A3	9573.L1	
	9573.L2	9574.B1	9575.A1	9575.A2	9575.L1	
	9577.A1	9577.L1	9581.A1	9581.A2	9582.B1	
	9582.B2	9582.B3	9582.B4	9582.B5	9582.B6	
	9582.B7	9582.B8	9582.B9	9583.A1	9583.A2	
	9584.B1	9584.B2	9584.B3	9584.B4	9584.B5	
	9584.B6	9584.B7	9584.B8	9584.B9	9585.A1	
	9586.B1	9586.B2	9586.B3	9586.B4	9586.B5	
	9586.B6	9587.A1	9589.A1	9591.L1	9591.L2	
	9591.L3	9591.L4	9592.L1	9592.L2	9593.L1	
	9593.L2	9593.L3	9595.L1	9595.L2	9700.A1	
	9700.L1	9710.A2	9710.A4	9710.A5	9710.L2	
	9720.A1	9720.A2	9720.A3	9720.A4	9720.A5	
	9720.A7	9720.L1	9720.L2	9730.A1	9730.L1	
	9740.A1	9740.A2	9740.L1	9740.L2	9740.L3	
	9800.A1	9800.B1	9800.B2	9800.B3	9800.L1	
	9800.L2	9800.L3	9810.A1	9810.A2	9810.A3	
	9810.A4	9810.L1	9820.A1	9820.A3	9820.A4	
	9820.B1	9820.B2	9820.B3	9820.C1	9820.C2	
	9820.D1	9820.L1	9820.L2	9830.A1	9830.B1	
	9830.B2	9830.C1	9830.D1	9830.E1	9830.L1	
	9830.L2	9830.L3	9830.L4	9830.L5	9840.A1	
	9840.A2	9840.B1	9840.B2	9840.C1	9840.D1	
	9840.L1	9840.L2				

DANKWOORD.

Onze bijzondere dank aan het tekenbureau en dienst ciné-foto van de Centrale Werkplaats van Gentbrugge, het tekenbureau van dienst 25-22 en de publiciteitsdienst van de Handelsdirectie die hun medewerking verleend hebben bij de samenstelling van deze brochure.