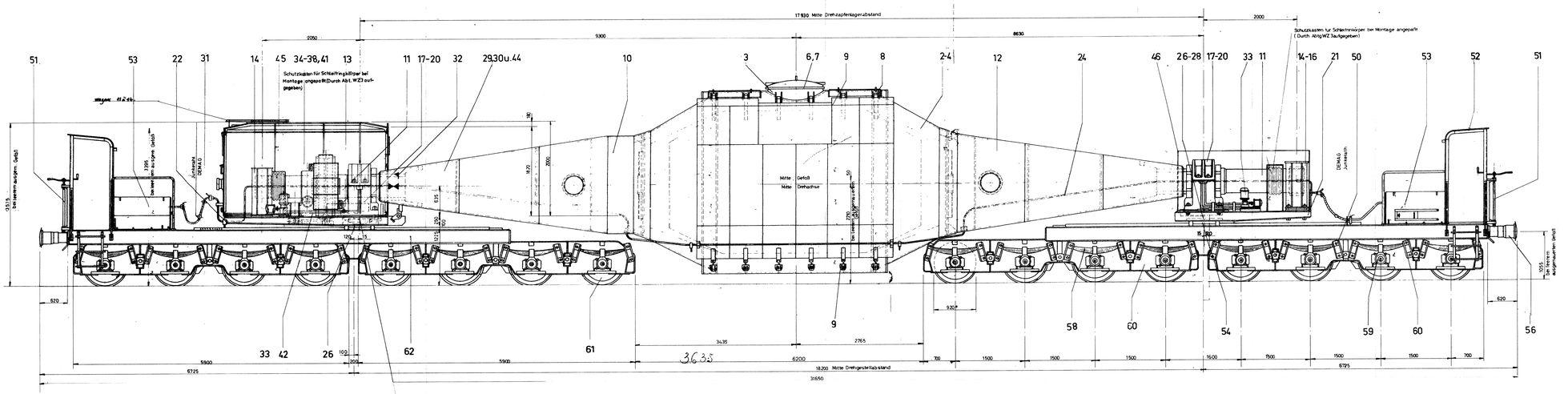

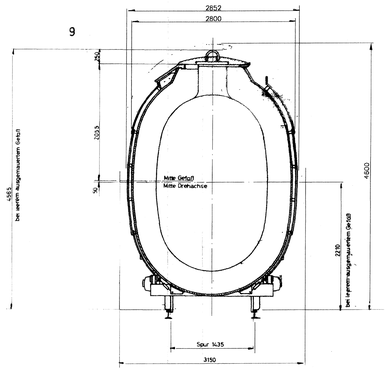

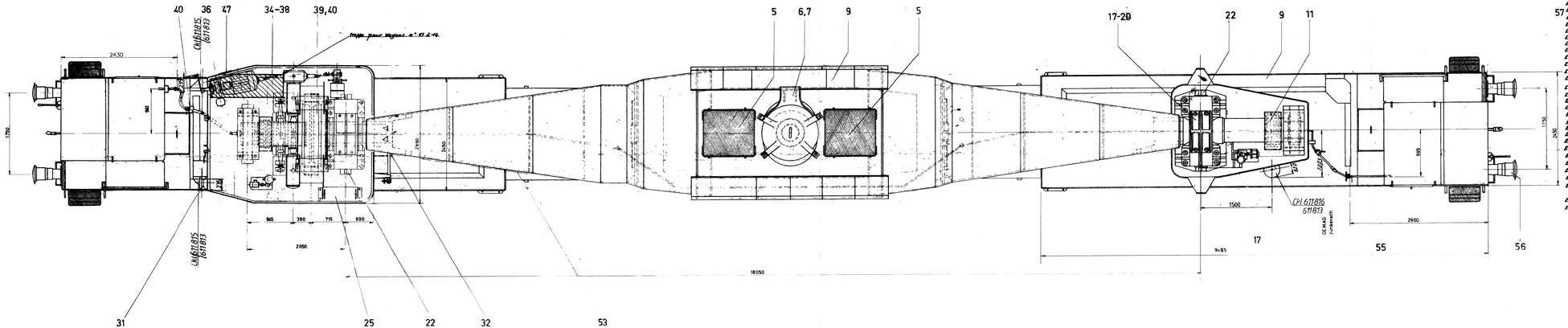

EL. 120051	1	ST 755 394	Fertigungsangaben	50	61 605	Dringl. 3 u. 1 Bremsbrücke Bl. 1 u. 2	
EL. 120017	2	ST 757 097	Mischergefäß	51	63 303	Bremsgummiplatte	
EL. 120034	3	ST 758 954	Stutzen zum Ausguß	52	61 724	Schutzhaus, Grenzlader u. Leiter	
EL. 120053	4	ST 753 046	Blechbestellung	53	61-720	Schutzklappen u. Schutzhaube zur Druckluftbremse	
EL. 120021	5	ST 754 502	Buhnen zum Ausguß			zur Druckluftbremse	
EL. 112297 - 298	6	ST 754 503	Ausgußstück und Deckel	54	[illegible]	Anschlußkästen u. Schmierplatten	
EL. 120036	7	ST 758 556	Ausguß-Zusammenstellung	55	63305	Druckluftbehälter	
EL. 116344-312	8	ST 755 156	Wärmeschutzaufhängung	56	61 595	Haltegriffe	
EL. 116314 - 326	9	ST 755 159	Wärmeschutz	57	1306-3	Zugeinrichtung	
EL. 120032	10	ST 756 407	Konusverlängerung	58	62534	Blattfeder mit Schakenaufhang	
EL. 120040 - 042	11	ST 754 090	Tragzapfen	59	62480	Rollenachslager 130	
EL. 120018	12	ST 753 838	Tragkonus	60	61638	Dehgestellrahmen	
EL. 120026	13	ST 754 899	DEMAG-Schrittfeld	61	61576	Reibsatz 1200 - 1435 Spur	
EL. 120022	14	ST 754 905	Tragzapfenlager-Zusammenstellung	62	61978	Drehgestellbrücke B. 1 u. 2 (Antriebsseite)	
EL. 116265 - 266	15	ST 757 315	Lager - Einzelteile				
EL. 120058	16	ST 753 915	Lager I 500				
EL. 116256 - 260 - 257	17	ST 753 812	Lager I Unterteil				
EL. 116257 - 264	18	ST 753 813	Deckel und Lagerschale				
EL. 120055	19	ST 753 814	Lager - Zusammenstellung				
EL. 116302 - 343	20	ST 754 794	Obere Lagerschale				
EL. 120019 - 020	21	ST 753 809	Brücke (Nichtantriebsseite)				
EL. 120045	22	ST 763 293	Brücke (Antriebsseite)				
EL. 120023	23	ST 754 506	Schutzleisten Lager I				
EL. 120024	24	ST 754 909	Druckluftleitung				
EL. 120046 - 047	25	ST 763 316	Gegengewichte				
EL. 120014 - 016	26	ST 754 057	Drehzapfenlager				
EL. 120077	27	ST 754 540	Einzelteile				
EL. 120025	28	ST 754 552	Schablonenzeichnung				
EL. 116731 - 737	29	ST 755 098	Einzelteile zur Verriegelung				
EL. 120029	30	ST 755 033	Zusammenstellung zur Verriegelung				
EL. 120004	31	ST 754 507	Anbringung Stechkontakte				
EL. 120027	32	ST 754 906	Anzeige für Kippstellung				
EL. 120037	33	ST 758 677	Fettschmeranlage				
EL. 120048 - 049	34	ST 764 164	Einzelteile zum Antrieb				
EL. 120044	35	ST 764 175	Zusammenstellung zum Kippantrieb				
EL. 120035	36	ST 758 553	Winkelhebel für Bremse				
EL. 116252 - 254	37	ST 753 811	Einzelteile zum Zahnkranz				
EL. 120030	38	ST 755 327	Sicherungsblech				
EL. 120067	39	ST 764 224	Bogiflexantrieb Zusammenstellung				
EL. 120068	40	ST 764 225	Bogiflex Überschlagschraube				
EL. 120065	41	ST 764 199	Aufschweißplan für Konsolen				
EL. 120044	42	ST 763 226	Anordnung der Schmierleitung				
EL. 120063 - 071	43	ST 764 310	Zentrierscheiben				
	44	ST 764 341	Änderung zur Verriegelung				
EL. 120072	45	ST 754 052	Schutzhaus				
EL. 120044	46	ST 763 208	Schutzleisten				
	47	ST 764 313	Klappe für Öffnung im Schutzhaus				

375	1388	Wagons mélangeurs n°13-12 & 14-19 (DEMAG)		WM11	/	/	
375	1388	Wagons mélangeurs n°1 à 10 & 18-20 (DEMAG)		WM1	/	/	
SERVICE	UP	DESTINATION		ORDRE	NBRE	ENSEMBLE	
MODELE CAO		Echelle: 1/25	Format: HF	Dessiné par:		Date	
Division : CHERTAL				Date: Vérifié par:			
Ligne/Instal. : WAGONS POCHES				Date: Modifiée:			
Equipement : WAGONS MELANGEURS							
Titre : Ens. Wagon Mélangeur DEMAG 31650 x 2852 x 4600				P.U.: 150 T		C 16.12.86	
						D 22.04.87	
						E 16.12.78	
						F 26.01.81	
COCKERILL SAMBRE DIVISION CHERTAL	Année pl. n°:	N° projet/date:		N° plan S.E.			
	TOURNEUSER	DEMETEUTEUR		120066			
	N° plan:	N° plan:					